S l o v e n s k ý a t l e t i c k ý z v ä z

P R A V I D L Á

A T L E T I C K Ý C H S Ú Ť A Ž Í

S V E T O V E J A T L E T I K Y
(W O R L D A T H L E T I C S)

2020 – 2021

Pravidlá sú platné od 1. novembra 2019
(v znení neskorších úprav a doplnkov k 1.januáru 2021)

Bratislava 2021

Tieto pravidlá atletických súťaží sú prekladom časti publikácie
World Athletics, Book of Rules,
(kompletné znenie publikácie je na web stránke: https://www.worldathletics.org)

BOOK C – COMPETITION
CHAPTER C1 – INTERNATIONAL COMPETITION, C.1.1 – Competition Rules
CHAPTER C2 – TECHNICAL RULES, C2.1 – Technical Rules

S použitím predchádzajúcich slovenských prekladov pravidiel atletiky
preložila a pripravila Komisia rozhodcov SAZ.
Preklad a úprava: Peter Filo, Zuzana Costin

Pôvodné znenie slovenskej verzie pravidiel schválil Výkonný výbor Slovenského atletického zväzu dňa 12. februára 2020.
Doplnky a úpravy slovenskej verzie pravidiel k 1.januáru 2021 dopracovala podľa anglickej verzie zmien a úprav pravidiel Komisia rozhodcov SAZ, sú vyznačené zelenou farbou.

ČLENENIE PRAVIDIEL ATLETIKY

Pozn.
V zátvorke je uvedené pôvodné číslovanie príslušných pravidiel podľa Pravidiel atletických súťaží IAAF 2018-2019.

VŠEOBECNÉ VÝKLADOVÉ DEFINÍCIE

KNIHA C SÚŤAŽE

KAPITOLA C1 MEDZINÁRODNÉ SÚŤAŽE,
C1.1 SÚŤAŽNÉ PRAVIDLÁ

ČASŤ I VŠEOBECNÉ
1. (Prav. 2), 2. (Prav. 3)

ČASŤ II SÚŤAŽNÍ FUNKCIONÁRI
3. – 30. (Prav. 110 – Prav. 137)

ČASŤ III SVETOVÉ REKORDY
31. – 36. (Prav. 260 – Prav. 265)

KAPITOLA C2 TECHNICKÉ PRAVIDLÁ
C2.1 TECHNICKÉ PRAVIDLÁ

ČASŤ I VŠEOBECNÉ
1. (Prav. 100), 2. – 13. (Prav. 140 – Prav. 151)

ČASŤ II BEŽECKÉ SÚŤAŽE NA ATLETICKEJ TRATI
14. – 24. (Prav. 160 – Prav. 170)

ČASŤ III SÚŤAŽE V POLI (TECHNICKÉ DISCIPLÍNY)
25. – 38. (Prav. 180 – Prav. 193)

ČASŤ IV VIACBOJE
39. (Prav. 200)

ČASŤ V HALOVÉ SÚŤAŽE
40. – 53. (Prav. 210 – Prav. 223)

ČASŤ VI ATLETICKÉ CHODECKÉ DISCIPLÍNY
54. (Prav. 230)

ČASŤ VII CESTNÉ BEHY
55. (Prav. 240)

ČASŤ VIII CEZPOĽNÉ BEHY, HORSKÉ BEHY A BEHY V KRAJINE
56. – 57. (Prav. 250 – Prav. 251)

VŠEOBECNÉ VÝKLADOVÉ DEFINÍCIE

„Anti – Doping Rules“ – Anti – dopingové pravidlá
Anti – dopingové pravidlá, ktoré nadobudli účinnosť od 1.novembra 2019 a sú v znení neskorších predpisov.

„Area Association“ – Kontinentálna asociácia
Asociácia členských federácií a ďalších členov v oblasti, založená a pôsobiaca v súlade so základným dokumentom Svetovej atletiky a pravidlami Svetovej atletiky.

„Area“ – Oblasť
Geografická oblasť opísaná v prílohe základného dokumentu Svetovej atletiky.

„Article“ – Článok
Článok základného dokumentu Svetovej atletiky.

„Athlete“ – Atlét (pretekár)
Každá osoba, ktorá sa zúčastňuje atletických disciplín alebo súťaží organizovaných Svetovou atletikou, jej členmi alebo kontinentálnymi asociáciami na základe ich súhlasu, členstva, pričlenenia, povolenia, akreditácie, vstupu alebo účasti.

„Athlete Representative“ – Zástupca pretekára
Osoba, ktorá má riadne povolenie a registráciu ako zástupca pretekárov v súlade s pravidlami a predpismi pre zástupcov pretekárov.

„Athlete Support Personnel“ – Pomocný personál pretekára
Ak nie je uvedené niečo iné, tak je to každý tréner pretekára, jeho manažér, schválený zástupca pretekára, agent, pomocný podporný personál družstva pretekára, funkcionári, lekársky personál, personál pre pretekárov s postihnutím, rodičia alebo akékoľvek iné osoby, ktoré pomáhajú, liečia alebo poskytujú iné služby pretekárovi alebo ho pripravujú na atletickú disciplínu alebo súťaž.

„Athletics“ – Atletika
Šport nazvaný ako atletika tak ako je definovaný v pravidlách a predpisoch a zahŕňa bežecké súťaže na atletickej trati na dráhe, súťaže v poli, cestné behy, atletické chodecké disciplíny, cezpoľné behy, horské behy a behy v krajine.

„Athletics Integrity Unit“ – Jednotka integrity atletiky
Jednotka opísaná v časti X základného dokumentu Svetovej atletiky a Jednotka integrity sú totožné označenia.

CAS (Court of Arbitration for Sport)
Je to nezávislý rozhodcovský orgán so sídlom v Lausanne vo Švajčiarsku.

„Competition“ – Súťaž
Jedna alebo viacero atletických disciplín, ktoré sa konajú počas jedného alebo viacerých dní.

„Constitution“ – Základný dokument
Pokiaľ nie je uvedené niečo iné, tak je to základný dokument Svetovej atletiky, ktorý nadobudol účinnosť od 1. januára 2019, ktorým sa riadi celá činnosť Svetovej atletiky, obsahujúci všetky zmeny, ktoré boli schválené.

„Council“ – Rada
Orgán Svetovej atletiky opísaný v časti V základného dokumentu Svetovej atletiky.

„Council Member“ – Člen rady
Každý člen Rady, vrátane prezidenta a viceprezidenta Svetovej atletiky, prezidenta kontinentálnej asociácie, jednotlivých členov Rady a vedúcich a jednotlivých členov komisie atlétov (pretekárov), vrátane tých, ktorí sú členmi ex officio (z úradnej moci) alebo ďalších členov, ktorí nie sú presne uvedení v tomto základnom dokumente.

„Country“ – Krajina
Samosprávne geografické územie sveta, ktoré je uznávané medzinárodným právom a medzinárodnými riadiacimi organizáciami ako nezávislý štátny útvar

„Ingerity Unit“ – Jednotka zabezpečujúca realizáciu Kódex správania sa
Orgán Svetovej atletiky opísaný v časti X základného dokumentu Svetovej atletiky, ktorý je totožný s Jednotkou integrity atletiky.

„International Competition“ – Medzinárodné súťaže
Pokiaľ nie je uvedené niečo iné, patria sem nasledovné medzinárodné súťaže:

1.1 a) Súťaže zahrnuté do svetových atletických sérií.
b) Atletický program Olympijských hier.

1.2 Atletický program kontinentálnych, regionálnych alebo skupinových hier, na ktorých Svetová atletika nemá exkluzívnu kontrolu

1.3 Regionálne alebo skupinové atletické majstrovstvá neobmedzené pre účastníkov z jednotlivých oblastí.

1.4 Stretnutia medzi družstvami z rôznych oblastí reprezentujúcich členské federácie alebo oblasti alebo kombinácie federácií a oblastí.

1.5 Medzinárodné mítingy pre pozvaných pretekárov a súťaže, ktoré sú zahrnuté vo svetových atletických seriáloch schválených Radou Svetovej atletiky.

1.6 Kontinentálne majstrovstvá a iné vnútro-oblastné preteky organizované kontinentálnou asociáciou.

1.7 Atletický program kontinentálnych, regionálnych alebo skupinových hier a regionálne alebo skupinové atletické majstrovstvá neobmedzené pre účastníkov jednotlivých oblastí.

1.8 Stretnutia medzi družstvami reprezentujúcimi dve alebo viac členských federácií alebo kombinácie týchto v rámci rovnakej oblasti, okrem stretnutí dorasteneckých kategórií (U 18) a juniorských kategórii (U 20).

1.9 Medzinárodné mítingy pre pozvaných pretekárov a preteky iné ako vyššie uvedené v bode 1.5 definícií medzinárodných súťaží, kde poplatky pretekárom za účasť, finančné odmeny a/alebo hodnota nefinančnej odmeny presahuje celkovo sumu 50.000 USD alebo pre jednotlivú disciplínu sumu 8.000 USD.

1.10 Kontinentálne súťaže podobné tým, ktoré sú uvedené v bode 1.5 definície medzinárodných súťaží.

„Member“ – Člen
Vymedzenie členov Svetovej atletiky je uvedené v článku 6, sú označovaní aj ako členské federácie, ich zoznam je uvedený v prílohe, a je pravidelne aktualizovaný. *Členstvo* znamená byť členom Svetovej atletiky.

„Member Federation“ – Členské federácie
Národný riadiaci orgán, ktorý je členom Svetovej atletiky v príslušnom štáte alebo teritóriu (území).

„Regulations“ – Predpisy
Všetky predpisy vydávané Radou Svetovej atletiky na základe jej oprávnení a zodpovednosti, pričom nesmú byť v rozpore so základným dokumentom Svetovej atletiky a pravidlami Svetovej atletiky.

„Rule“ – Pravidlo
Zásady, inštrukcie, usmernenia, štandardy alebo postupy schválené Radou Svetovej atletiky na základe jej oprávnení a zodpovednosti, pričom nesmú byť v rozpore so základným dokumentom Svetovej atletiky. Použitie pravidla znamená, že je potrebné ho rešpektovať, pokiaľ nie je uvedené niečo iné.

„Rules“ – Pravidlá
Všetky pravidlá vydávané Radou Svetovej atletiky na základe jej oprávnení a zodpovednosti, vrátane Kódexu zásad správania sa, pričom nesmú byť v rozpore so základným dokumentom Svetovej atletiky.

„Territory“ – Územie
Geografická oblasť alebo región, ktorý nie je štátom, ale má niektoré prvky samosprávy, aspoň pokiaľ ide o autonómne postavenie v otázkach riadenia športu a ktoré je takto uznávané Svetovou atletikou.

„WADA“ – Svetová antidopingová agentúra
Bola založená Medzinárodným olympijským výborom ako nadácia so sídlom v Lausanne v novembri 1999.

„World Athletics“ – Svetová atletika
Asociácia členských federácií, je medzinárodnou celosvetovou autoritou pre atletiku, jej predchádzajúci názov bol International Association of Athletics Federations (IAAF).

„World Athletics Series“ – Svetový atletický seriál
Hlavné medzinárodné súťaže 4-ročného cyklu oficiálneho súťažného programu Svetovej atletiky, do ktorého patria Majstrovstvá sveta v atletike, Halové majstrovstvá sveta v atletike, Majstrovstvá sveta v atletike U20, Majstrovstvá sveta v štafetových behoch, Majstrovstvá sveta v polmaratóne, Majstrovstvá sveta družstiev v chôdzi, Majstrovstvá sveta v cezpoľnom behu a Svetový kontinentálny pohár, a mítingy Svetovej atletiky.

KNIHA C SÚŤAŽE

KAPITOLA C1
MEDZINÁRODNÉ SÚŤAŽE

C1.1 SÚŤAŽNÉ PRAVIDLÁ

ČASŤ I – VŠEOBECNÉ

1. Oprávnenie usporiadať súťaže
(PRAVIDLO 2)

1.1
Svetová atletika v spolupráci s kontinentálnymi asociáciami zodpovedá za dohľad nad celosvetovým súťažným systémom. Svetová atletika koordinuje svoj súťažný kalendár s jednotlivými kontinentálnymi asociáciami, aby sa predišlo konfliktom alebo aby sa počet konfliktov minimalizoval. Všetky medzinárodné súťaže musia byť schválené Svetovou atletikou alebo kontinentálnou asociáciou podľa ustanovenia tohto pravidla 1. Zlučovanie alebo zaraďovanie medzinárodných súťaží do sérií alebo líg vyžaduje povolenie od Svetovej atletiky alebo kontinentálnej asociácie, ktorej sa to dotýka, vrátane všetkých nevyhnutných predpisov alebo zmluvných podmienok pre takéto aktivity. Riadenie týchto súťaží môže byť delegované tretej strane. V prípade, ak kontinentálna asociácia nedokáže riadiť a kontrolovať medzinárodné súťaže v súlade s týmito pravidlami, Svetová atletika má právo zakročiť a uskutočniť také kroky, ktoré uzná za nevyhnutné.

1.2
Svetová atletika má výlučné právo organizovať atletické súťaže v rámci olympijských hier a súťaže zahrnuté do svetových atletických sérií.

1.3
Svetová atletika organizuje majstrovstvá sveta v nepárnych rokoch.

1.4
Kontinentálne asociácie majú právo organizovať kontinentálne šampionáty a tiež môžu organizovať vnútrokontinentálne podujatia, ktoré považujú za primerané.

1.5
Súťaže vyžadujúce povolenie Svetovej atletiky:

1.5.1 Povolenie Svetovej atletiky je potrebné pre všetky medzinárodné súťaže uvedené v bodoch 1.2, 1.3, 1.4 a 1.5 definície medzinárodných súťaží.

1.5.2 Žiadosť o povolenie musí byť podať výkonnému riaditeľovi Svetovej atletiky členskej federácii Svetovej atletiky, v krajine alebo na území ktorej sa medzinárodná súťaž uskutoční, najneskôr 12 mesiacov pred súťažou, alebo do termínu určeného výkonným riaditeľom Svetovej atletiky.

1.6
Súťaže vyžadujúce povolenie kontinentálnej asociácie

1.6.1 Povolenie kontinentálnej asociácie je potrebné pre všetky medzinárodné súťaže uvedené v bodoch 1.7, 1.8, 1.9 a 1.10 definície medzinárodných súťaží.
Povolenia pre medzinárodné mítingy alebo súťaže pre pozvaných pretekárov, kde poplatky pretekárom za účasť, finančné odmeny a/alebo hodnota nefinančných odmien presahuje celkovo sumu 250 000 USD alebo pre jednotlivú disciplínu sumu 25 000 USD, nesmú byť vydané skôr ako sa uskutoční konzultácia kontinentálnej asociácie s výkonným riaditeľom Svetovej atletiky ohľadom dátumu.

1.6.2 Žiadosť o povolenie musí byť podaná príslušnej kontinentálnej asociácii členskou federáciou Svetovej atletiky, v krajine alebo na území ktorej sa medzinárodná súťaž uskutoční, nie neskôr ako 12 mesiacov pred súťažou, alebo do termínu určeného kontinentálnou asociáciou.

1.7
Súťaže povoľované členskou federáciou Svetovej atletiky:
Členské federácie Svetovej atletiky môžu povoliť národné súťaže a zahraniční pretekári sa môžu týchto súťaží zúčastniť, ak sa splnia požiadavky súťaženia medzinárodných súťažných pravidiel. Ak sa pretekov zúčastnia zahraniční pretekári, poplatky pretekárom za účasť, finančné odmeny a/alebo hodnota nefinančných odmien pre všetkých pretekárov nesmie presiahnuť celkovo sumu 50 000 USD alebo pre jednotlivú disciplínu sumu 8000 USD.

2. <u>Predpisy upravujúce riadenie medzinárodných súťaží</u>
(PRAVIDLO 3)

2.1
Rada Svetovej atletiky môže vydať predpisy upravujúce uskutočnenie medzinárodných súťaží podľa týchto pravidiel, ako aj vzťahy medzi pretekármi, zástupcami pretekárov, organizátormi mítingov a členskými federáciami Svetovej atletiky. Tieto predpisy sa môžu Rada Svetovej atletiky meniť a upravovať podľa potreby.

2.2
Svetová atletika a kontinentálne asociácie môžu určiť jedného alebo viacerých zástupcov dozerajúcich na každú medzinárodnú súťaž vyžadujúcu povolenie Svetovej atletiky, resp. kontinentálnej asociácie, aby sa zabezpečilo dodržiavanie príslušných pravidiel a predpisov. Na požiadanie Svetovej atletiky, resp. kontinentálnej asociácie, títo zástupcovia musia predložiť správu do 30 dní od ukončenia medzinárodnej súťaže.

ČASŤ II – SÚŤAŽNÍ FUNKCIONÁRI

3. Medzinárodní funkcionári
(PRAVIDLO 110)

3.1
Na súťaže uvedené v bodoch 1.1, 1.2, 1.3 a 1.6 definície medzinárodných súťaží sú menovaní títo medzinárodní funkcionári:

3.1.1 organizačný(í) delegát(i)

3.1.2 technický(í) delegát(i)

3.1.3 lekársky delegát

3.1.4 delegát dopingovej kontroly

3.1.5 medzinárodní technickí funkcionári

3.1.6 medzinárodní rozhodcovia chôdze

3.1.7 medzinárodný merač dĺžky tratí pre súťaže mimo štadióna

3.1.8 medzinárodný štartér

3.1.9 medzinárodný rozhodca cieľovej kamery

3.1.10 odvolacia komisia – jury

Počet funkcionárov v každej funkcii, spôsob a čas ich menovania, a to, kto ich bude menovať, musí byť daný príslušnými technickými predpismi Svetovej atletiky (alebo predpismi príslušnej kontinentálnej asociácie).

Pre súťaže uvedené v bodoch 1.1 a 1.5 definície medzinárodných súťaží môže Rada Svetovej atletiky určiť komisára pre reklamu. Pre súťaže uvedené v bodoch 1.3, 1.6 a 1.10 definície medzinárodných súťaží vykoná akékoľvek takéto menovanie príslušná kontinentálna asociácia, pre súťaže podľa bodu 1.2 definície medzinárodných súťaží príslušná usporiadateľská organizácia a pre súťaže podľa bodov 1.4, 1.8 a 1.9 definície medzinárodných súťaží príslušná členská federácia Svetovej atletiky.

Pozn.1: Medzinárodní funkcionári by mali mať osobitné, zvýrazňujúce oblečenie alebo označenie.

Pozn.2: Medzinárodní funkcionári uvedení v bodoch 1.5 až 1.9 definície medzinárodných súťaží môžu byť zo zoznamu medzinárodných funkcionárov Svetovej atletiky alebo príslušnej kontinentálnej asociácie podľa pravidiel Svetovej atletiky.

Cestovné náklady a náklady na ubytovanie každého technického funkcionára a rozhodcu delegovaného Svetovou atletikou alebo kontinentálnou asociáciou podľa tohto pravidla alebo podľa P 3.2 musia byť uhradené podľa príslušných predpisov.

4. Organizační delegáti
(PRAVIDLO 111)

Organizační delegáti udržiavajú úzke spojenie s organizačným výborom usporiadateľa súťaží a podávajú pravidelne správy Rade Svetovej atletiky (alebo kontinentálnej asociácii, prípadne inému príslušnému riadiacemu orgánu). Ak treba, zaoberajú sa otázkami, ktoré sa týkajú povinností a finančných záväzkov usporiadajúcej členskej krajiny a organizačného výboru príslušnej súťaže. Spolupracujú s technickými delegátmi.

5. Technickí delegáti
(PRAVIDLO 112)

5.1
Technickí delegáti spolu s organizátorom súťaže, ktorý im poskytuje akúkoľvek potrebnú pomoc, sú zodpovední za to, že všetky technické opatrenia sú v úplnej zhode s Technickými pravidlami Svetovej atletiky a príručkou Svetovej atletiky Manuál atletických zariadení.
Určení technickí delegáti pre súťaže, ktoré trvajú viac ako jeden deň:

5.1.1 zabezpečujú, že príslušnému orgánu sú predložené návrhy na časový rozpis súťaží a na výkonnostné limity na prihlásenie;

5.1.2 schvaľujú náčinie, ktoré sa použije, a či môžu pretekári použiť vlastné náčinie alebo či musia použiť náčinie poskytnuté dodávateľom;

5.1.3 zabezpečujú, že príslušné technické predpisy sú doručené všetkým zúčastneným členským krajinám Svetovej atletiky v dostatočnom predstihu pred začiatkom súťaží;

5.1.4 zodpovedajú za všetky technické prípravy nevyhnutné na usporiadanie atletických súťaží;

5.1.5 kontrolujú prihlášky a majú právo ich odmietnuť z technických dôvodov alebo podľa P 8.1 Technických pravidiel (odmietnutie z iných ako technických dôvodov musí vyplývať z predpisov Svetovej atletiky alebo príslušnej kontinentálnej asociácie alebo iného príslušného riadiaceho orgánu);

5.1.6 určujú výkonnostné kvalifikačné limity pre súťaže v poli a kritériá na zostavenie rozbehov a ďalších kvalifikačných kôl pre súťaže na atletickej trati;

5.1.7 v súlade s pravidlami a príslušnými technickými predpismi určujú spôsob nasadzovania a poradie pretekárov a schvaľujú všetky štartové listiny;

5.1.8 rozhodujú o akýchkoľvek záležitostiach, ktoré vzniknú pred súťažou a ktoré nie sú upravené v týchto pravidlách (alebo v akýchkoľvek príslušných predpisoch) alebo v iných predpisoch o súťažiach, ak je to potrebné, v spolupráci s organizátormi súťaže;

5.1.9 rozhodujú (ak je to potrebné, v spolupráci s príslušným vedúcim rozhodcom/rozhodcami a riaditeľom súťaže, ak sú k dispozícii, o akýchkoľvek záležitostiach, ktoré sa vyskytnú počas súťaže a ktoré nie sú upravené v týchto pravidlách (alebo v akýchkoľvek príslušných predpisoch), alebo ktoré sa týkajú usporiadania súťaží, alebo ktoré by si mohli vyžadovať odchýlku od týchto predpisov, aby súťaž mohla pokračovať, či už úplne alebo čiastočne, alebo aby sa zabezpečila spravodlivosť pre zúčastnené strany;

5.1.10 ak je to potrebné, riadia technickú poradu a podajú informujú technických funkcionárov;

5.1.11 zabezpečujú predloženie písomných správ o príprave súťaže a po jej skončení ich zahrnú do záverečnej písomnej správy, vrátane odporúčaní pre budúce súťaže.

Technickí delegáti vymenovaní na jednodňové súťaže poskytnú všetku potrebnú podporu a poradenstvo organizátorom súťaže a zabezpečia predloženie písomnej správy o jej priebehu. Príslušné informácie sa nachádzajú v príručke Svetovej atletiky Manuál technických delegátov a možno ich stiahnuť aj z internetovej stránky Svetovej atletiky.

6. <u>Lekárski delegáti</u>
(PRAVIDLO 113)

6.1
Lekárski delegáti musia:

6.1.1 rozhodovať s konečnou platnosťou o všetkých lekárskych záležitostiach;

6.1.2 zabezpečiť, aby v mieste konania tréningov, rozcvičovania a konania súťaží bolo k dispozícii primerané vybavenie pre lekárske vyšetrenie, ošetrenie a pre pohotovostnú lekársku službu a aby v mieste ubytovania pretekárov bola zabezpečená lekárska starostlivosť v súlade s P 6.2 Technických pravidiel;

6.1.3 uskutočňovať vyšetrenia a vydávať lekárske osvedčenia podľa P 4.4 Technických pravidiel;

6.1.4 mať oprávnenie nariadiť pretekárovi, že nesmie nastúpiť na súťaž, alebo že musí okamžite odstúpiť zo súťaže.

Pozn.1: Oprávnenia lekárskeho delegáta uvedené v P 6.1.3 a P 6.1.4 Súťažných pravidiel môžu byť lekárskym delegátom (alebo tam, kde nie je lekársky delegát určený alebo nie je prítomný) delegované na jedného alebo viacerých lekárov určených organizátormi súťaže. Tento lekár musí byť označený páskou, vestou alebo obdobným výrazným oblečením. Ak lekársky delegát alebo lekár nie je okamžite k dispozícii pretekárovi, môžu inštruovať alebo usmerňovať funkcionára pretekov alebo inú určenú osobu, aby konala v ich mene.

Pozn.2: Každý pretekár, ktorý bol odvolaný alebo musel zo súťaže odstúpiť v bežeckých alebo chodeckých súťažiach v súlade s P 6.1.4 Súťažných pravidiel, musí byť vo výsledkovej listine uvedený s označením DNS alebo DNF. Pretekár, ktorý neuposlúchne príkaz lekárskeho delegáta, bude diskvalifikovaný.

Pozn.3: Každý pretekár, ktorý bol zo súťaže odvolaný alebo musel zo súťaže odstúpiť v súťažiach v poli v súlade s P 6.1.4 Súťažných pravidiel, musí byť vo výsledkovej listine uvedený s označením DNS, pokiaľ neabsolvoval žiadny pokus. Ak nejaký pokus absolvoval, dosiahnutý výkon zostáva v platnosti a pretekár bude na jeho základe uvedený vo výsledkoch. Pretekár, ktorý neuposlúchne príkaz lekárskeho delegáta, bude diskvalifikovaný.

Pozn.4: Každý pretekár, ktorý bol zo súťaže vo viacboji odvolaný alebo musel zo súťaže odstúpiť v súlade s P 6.1.4 Súťažných pravidiel, musí byť vo výsledkovej listine uvedený s označením DNS, pokiaľ sa nepokúsil o štart v prvej disciplíne. Pokiaľ sa o štart v prvej disciplíne viacboja pokúsil, použije sa ustanovenie P 39.10 Technických pravidiel. Pretekár, ktorý neuposlúchne príkaz lekárskeho delegáta, bude diskvalifikovaný.

7. Delegáti dopingovej kontroly
(PRAVIDLO 114)

Delegáti dopingovej kontroly v spolupráci s organizátorom súťaže zabezpečujú zodpovedajúce vybavenie na vykonávanie dopingových kontrol. Zodpovedajú za všetky záležitosti, ktoré sa týkajú dopingových kontrol.

8. Medzinárodní technickí funkcionári – ITO
(PRAVIDLO 115)

8.1
Ak sú na súťaž delegovaní medzinárodní technickí funkcionári, technickí delegáti určia jedného hlavného medzinárodného technického funkcionára (ITO) spomedzi delegovaných medzinárodných technických funkcionárov, ak tento nebol určený už predtým príslušným orgánom.
Ak je to možné, hlavný medzinárodný technický funkcionár, v spolupráci s technickými delegátmi, určí pre každú disciplínu príslušnej súťaže najmenej jedného medzinárodného technického funkcionára. Medzinárodný technický funkcionár vykonáva funkciu vedúceho rozhodcu disciplíny, na ktorú bol určený.

8.2
Pri súťažiach v cezpoľných behoch, cestných behoch, horských behoch a behoch v krajine musí medzinárodný technický funkcionár, ak je určený, poskytnúť organizátorom súťaží všetku nevyhnutnú pomoc. Títo funkcionári musia byť prítomní počas celého trvania súťaže, na ktorú boli určení. Dohliadajú, aby organizácia súťaže a jej priebeh boli v súlade s týmito pravidlami, príslušnými technickými predpismi a s príslušnými rozhodnutiami technických delegátov. Medzinárodný technický funkcionár musí vykonávať funkciu vedúceho rozhodcu disciplíny, na ktorú bol určený.

Príslušné informácie sa nachádzajú v príručke Manuál medzinárodných technických funkcionárov a možno ich stiahnuť aj z internetovej stránky Svetovej atletiky.

9. Medzinárodní rozhodcovia chôdze
(PRAVIDLO 116)

Rozhodcovia chôdze delegovaní pre všetky medzinárodné súťaže uvedené v bode 1.1 definícií medzinárodných súťaží musia byť medzinárodnými rozhodcami chôdze Svetovej atletiky.

Pozn.: Rozhodcovia chôdze delegovaní na súťaže podľa bodov 1.2, 1.3, 1.5, 1.6, 1.7 a 1.10 definície medzinárodných súťaží, musia byť buď medzinárodnými rozhodcami chôdze Svetovej atletiky alebo medzinárodnými rozhodcami chôdze kontinentálnej asociácie.

10. Medzinárodní merači dĺžky tratí pre súťaže mimo štadióna
(PRAVIDLO 117)

Na všetkých medzinárodných súťažiach je určený medzinárodný merač dĺžky tratí pre súťaže mimo štadióna, ktorý overuje správnosť dĺžky trate pri behoch, ktoré sa konajú úplne alebo čiastočne mimo štadióna.

Merač trate musí byť zapísaný v Zozname medzinárodných meračov tratí pre súťaže mimo štadióna Svetovej atletiky / AIMS (kvalifikačný stupeň A alebo B).
Trať musí byť zmeraná v dostatočnom časovom predstihu pred začiatkom súťaže.
Merač trate skontroluje a potvrdí správnosť vymerania trate, a že trať je v súlade s pravidlami Svetovej atletiky pre behy mimo štadióna (P 55.2, P 55.3 a P 54.11 Technických pravidiel a príslušné poznámky).
Zabezpečí tiež dodržiavanie P 31.20 a P 31.21 Súťažných pravidiel pre prípad dosiahnutia svetového rekordu.
Spolupracuje s organizátorom súťaže pri vytyčovaní trate a dohliada na priebeh pretekov, aby overil, že pretekári súťažia na tej istej trati, ktorá bola premeraná a schválená. Príslušné osvedčenie (certifikát) odovzdá technickému delegátovi.

11. Medzinárodní štartéri a medzinárodní rozhodcovia cieľovej kamery
(PRAVIDLO 118)

Na všetkých súťažiach usporiadaných podľa bodov 1.1, 1.2, 1.3 a 1.6 definície medzinárodných súťaží na štadióne musí Rada Svetovej atletiky, príslušná kontinentálna asociácia alebo príslušný riadiaci orgán delegovať medzinárodného štartéra a medzinárodného rozhodcu cieľovej kamery.
Medzinárodný štartér štartuje preteky (resp. vykonáva i iné úlohy), ktoré určí technický delegát a musí dohliadať na kontrolu a činnosť štartovacieho informačného systému.
Medzinárodný rozhodca cieľovej kamery dohliada na celkovú činnosť cieľovej kamery a vykonáva funkciu vedúceho rozhodcu cieľovej kamery.
Príslušné informácie sa nachádzajú v príručke Manuál pre štartovanie a v príručke Manuál pre cieľovú kameru a možno ich stiahnuť aj z internetovej stránky Svetovej atletiky.

12. Odvolacia komisia – jury
(PRAVIDLO 119)

Na všetkých súťažiach uvedených v bodoch 1.1, 1.2, 1.3 a 1.6 definície medzinárodných súťaží sa ustanovuje jury, ktorá sa obvykle skladá z troch, piatich alebo siedmich osôb. Jeden z členov je predsedom a ďalší sekretárom. Ak treba, sekretárom môže byť osoba, ktorá nie je členom jury.
V prípadoch, keď ide o protest vzťahujúci sa k P 54 Technických pravidiel, musí byť aspoň jedným z členov jury, ktorá rozhoduje o proteste, medzinárodný rozhodca chôdze Svetovej atletiky alebo medzinárodný rozhodca chôdze kontinentálnej asociácie.
Členovia jury sa nesmú zúčastniť žiadnej diskusie jury k protestu, ktorý je spojený priamo alebo nepriamo s pretekárom ich vlastnej členskej federácie Svetovej atletiky.
Predseda jury musí vyzvať každého člena jury, ktorého sa toto ustanovenie týka, aby v danom prípade odstúpil zo jury, ak tak príslušný člen jury neurobil sám.
Rada Svetovej atletiky alebo príslušný riadiaci orgán musí určiť jedného alebo viacerých náhradníkov jury, ktorí budú v takom prípade zastupovať ktoréhokoľvek člena jury, ktorý sa nemôže zúčastniť prejednávania daného prípadu.
Podobne sa jury ustanoví tam, kde to usporiadateľ považuje za žiaduce alebo potrebné pre riadny priebeh súťaží.
Hlavnou úlohou jury je rokovať o protestoch podaných podľa P 8 Technických pravidiel a o sporných otázkach, ktoré vznikli počas súťaží a boli jej predložené na riešenie.

13. Funkcionári pretekov
(PRAVIDLO 120)

Organizátor súťaže a / alebo príslušný riadiaci orgán vymenuje všetkých funkcionárov podľa pravidiel tej členskej federácie Svetovej atletiky, v ktorej sa súťaž koná, a v prípade súťaží uvedených v bodoch 1.1, 1.2, 1.3 a 1.6 definície medzinárodných súťaží podľa pravidiel a spôsobu riadenia príslušného riadiaceho orgánu.

Nasledujúci zoznam zahrňuje funkcionárov, ktorí sú nevyhnutní pre hlavné medzinárodné súťaže. Organizátor súťaže ich môže pozmeniť podľa miestnych okolností.

RIADIACI FUNKCIONÁRI

- riaditeľ pretekov (pozri P 14 Súťažných pravidiel)
- manažér pretekov a primeraný počet jeho asistentov (pozri P 15 Súťažných pravidiel)
- technický manažér a primeraný počet jeho asistentov (pozri P 16 Súťažných pravidiel)
- manažér prezentácie súťaží (pozri P 17 Súťažných pravidiel)

SÚŤAŽNÍ FUNKCIONÁRI – ROZHODCOVIA

- vedúci rozhodca (referee) zvolávateľne
- vedúci rozhodca (referee) pre súťaže na atletickej trati na štadióne
- vedúci rozhodca (referee) pre súťaže v poli (technické disciplíny)
- vedúci rozhodca (referee) pre viacboje
- vedúci rozhodca (referee) pre súťaže mimo štadióna
- vedúci rozhodca pre video (referee)
- vrchník a primeraný počet rozhodcov pre bežecké disciplíny na štadióne (pozri P 19 Súťažných pravidiel)
- vrchník a primeraný počet rozhodcov pre súťaže v poli (pozri P 19 Súťažných pravidiel)
- vrchník, primeraný počet asistentov a päť rozhodcov pre každú súťaž v chôdzi na štadióne (pozri P 54 Technických pravidiel)
- vrchník, primeraný počet asistentov a osem rozhodcov pre každú súťaž v chôdzi mimo štadióna (pozri P 54 Technických pravidiel)
- ďalší funkcionári podľa potreby pre súťaž v chôdzi, napr. zapisovatelia, rozhodcovia pri tabuli na záznam červených kariet, atď. (pozri P 54 Technických pravidiel)
- vedúci úsekový rozhodca a primeraný počet úsekových rozhodcov (pozri P 20 Súťažných pravidiel)
- vedúci časomerač a primeraný počet časomeračov (pozri P 21 Súťažných pravidiel)
- vedúci rozhodca cieľovej kamery a primeraný počet asistentov cieľovej kamery (pozri P 21 Súťažných pravidiel a P 19 Technických pravidiel)
- vedúci rozhodca pre časomerný systém pracujúci na základe čipov a primeraný počet jeho asistentov (P 21 Súťažných pravidiel a P 19 Technických pravidiel)
- koordinátor štartu a primeraný počet štartérov a zástupcov štartéra (pozri P 22 Súťažných pravidiel)
- asistenti štartéra (pozri P 23 Súťažných pravidiel)
- hlavný počítač okruhov a primeraný počet počítačov okruhov (pozri P 24 Súťažných pravidiel)
- hlavný zapisovateľ (sekretár súťaží) a primeraný počet jeho asistentov (pozri P 25 Súťažných pravidiel)
- manažér technického informačného centra (TIC) a primeraný počet jeho asistentov (pozri P 25.5 Súťažných pravidiel)

- hlavný usporiadateľ na ploche štadióna a primeraný počet usporiadateľov (pozri P 26 Súťažných pravidiel)
- merači rýchlosti vetra (pozri P 27 Súťažných pravidiel)
- vedúci rozhodca pre meranie vzdialeností pomocou prístrojov a primeraný počet jeho asistentov (pozri P 28 Súťažných pravidiel)
- vrchník a primeraný počet rozhodcov pre zvolávateľňu (pozri P 29 Súťažných pravidiel)
- komisár pre reklamu (pozri P 30 Súťažných pravidiel)

ĎALŠÍ FUNKCIONÁRI

- hlásatelia
- štatistici
- lekári
- spojky pre pretekárov, funkcionárov a médiá

Vedúci rozhodcovia a vrchníci majú byť zreteľne označení páskou na rukáve alebo odznakom.
Ak treba, možno menovať aj ďalších pomocníkov. Treba však dbať na to, aby na ploche štadióna bolo čo najmenej funkcionárov a ďalších ľudí.

14. Riaditeľ pretekov
(PRAVIDLO 121)

Riaditeľ pretekov pripravuje technickú organizáciu súťaží v spolupráci s technickými delegátmi, ak sú na preteky menovaní, zodpovedá za plnenie tohto plánu a spoločne s technickými delegátmi rieši všetky technické problémy.
Riadi vzájomnú súčinnosť všetkých účastníkov pretekov a pomocou komunikačného systému je v styku so všetkými kľúčovými funkcionármi.

15. Manažér pretekov
(PRAVIDLO 122)

Manažér pretekov je zodpovedný za správny priebeh pretekov. Kontroluje, či sa dostavili všetci funkcionári, ak treba, určuje náhradníkov a je oprávnený odvolať ktoréhokoľvek funkcionára, ktorý by nedodržiaval pravidlá. V spolupráci s hlavným usporiadateľom dbá, aby sa na ploche štadióna zdržiavali len oprávnené osoby.

Pozn.: Ak preteky trvajú viac ako štyri hodiny alebo viac ako jeden deň, odporúča sa, aby manažér pretekov mal príslušný počet asistentov manažéra pretekov.

16. Technický manažér
(PRAVIDLO 123)

16.1
Technický manažér je zodpovedný za to, že:

16.1.1 atletická trať, rozbežiská, vrhačské kruhy a výseky, doskočiská a všetky sektory pre súťaže v poli, ako aj náradie a náčinie zodpovedajú pravidlám Svetovej atletiky;

16.1.2 náradie a náčinie bude rozmiestnené a odstránené podľa technického organizačného plánu pre súťaže schváleného technickými delegátmi;

16.1.3 sektory pre súťaže budú po technickej stránke pripravené podľa tohto plánu;

16.1.4 akékoľvek vlastné náčinie bude riadne skontrolované a označené pre súťaže v súlade s P 32.2 Technických pravidiel;

16.1.5 bude mať pred súťažou k dispozícii certifikáty podľa P 10.1 Technických pravidiel.

17. Manažér prezentácie súťaží
(PRAVIDLO 124)

Manažér prezentácie súťaží plánuje spolu s riaditeľom pretekov a v spolupráci s organizačným delegátom, resp. technickým delegátom, priebeh prezentácie jednotlivých disciplín v súťaži. Dbá, aby sa plán dodržiaval a v spolupráci s riaditeľom pretekov a príslušným delegátom rieši vzniknuté problémy.
Riadi spoluprácu členov kolektívu prezentácie súťaží a má s každým členom spojenie prostredníctvom komunikačného systému.
Zabezpečuje prostredníctvom hlásenia a dostupných technických prostriedkov, že verejnosť je informovaná o pretekároch zúčastňujúcich sa na každej súťaži, vrátane štartových listín, priebežných a konečných výsledkov. Oficiálne výsledky (umiestnenia, časy, výšky, vzdialenosti a body) každej súťaže musia byť zverejnené čo najskôr po doručení informácií. Pre súťaže uvedené v P 1.1 definície medzinárodných súťaží vymenuje hlásateľov na hlásenie v anglickom a francúzskom jazyku Rada Svetovej atletiky.

18. Vedúci rozhodcovia (Referees)
(PRAVIDLO 125)

18.1
Najmenej jeden vedúci rozhodca (alebo podľa nutnosti i viacerí) je určený pre zvolávateľňu, pre bežecké a chodecké súťaže na atletickej trati na štadióne, pre súťaže v poli, pre viacboje a pre bežecké a chodecké súťaže mimo štadióna. Ak je to nutné, je určený tiež najmenej jeden vedúci rozhodca pre video. Vedúci rozhodca určený na dohliadanie nad štartom je menovaný za vedúceho rozhodcu štartu.
Vedúci rozhodca pre video svoju činnosť musí vykonávať v kontrolnej video miestnosti, musí konzultovať a komunikovať s ďalšími vedúcimi rozhodcami prostredníctvom komunikačného systému.

18.2
Vedúci rozhodcovia dbajú na dodržiavanie pravidiel a predpisov (a ostatných predpisov príslušnej súťaže). Rozhodujú o akýchkoľvek protestoch a námietkach týkajúcich sa priebehu súťaže a o všetkých situáciách, ktoré vzniknú počas súťaží (vrátane tých, ktoré vzniknú v priestore na rozcvičovanie, vo zvolávateľni a po ukončení súťaže, až do a vrátane slávnostného ceremoniálu vyhlasovania víťazov), a ktoré neriešia priamo tieto pravidlá (ani príslušné technické predpisy), a to v spolupráci s technickými delegátmi, ak je to vhodné alebo potrebné.
Vedúci rozhodca nepôsobí ako rozhodca alebo úsekový rozhodca, ale môže konať a rozhodovať podľa pravidiel na základe vlastného pozorovania a môže zrušiť rozhodnutie rozhodcu.

Pozn.: Na účely tohto pravidla a ďalších platných pravidiel, vrátane pravidiel o marketingu a reklame, sa slávnostný ceremoniál vyhlasovania víťazov považuje za skončený, ak sú skončené všetky činnosti s tým priamo súvisiace (vrátane fotografovania, čestného kola, komunikácie s divákmi, a pod.)

18.3
Vedúci rozhodcovia pre súťaže na atletickej trati na štadióne a vedúci rozhodcovia pre súťaže mimo štadióna môžu rozhodnúť o poradí v pretekoch len vtedy, keď príslušní rozhodcovia v cieli nie sú schopní rozhodnúť sami. Vedúci rozhodcovia nemajú oprávnenie zasahovať do záležitostí, ktoré patria do právomoci vrchníka chodeckých súťaží.
Príslušný vedúci rozhodca pre súťaže na atletickej trati na štadióne je oprávnený rozhodnúť o akýchkoľvek skutočnostiach týkajúcich sa štartov, ak nesúhlasí s rozhodnutím členov štartérskej skupiny. To sa však netýka prípadov, keď ide o zjavný chybný štart označený štartovacím informačným systémom schváleným Svetovou atletikou, okrem prípadu, keď vedúci rozhodca pre súťaže na atletickej trati na štadióne z akéhokoľvek dôvodu rozhodne, že údaje tohto informačného systému sú zjavne nepresné.
Vedúci rozhodca pre viacboje riadi súťaž vo viacbojoch. V jeho právomoci je zasahovať do riadenia jednotlivých disciplín viacboja, okrem záležitostí, ktoré patria do právomoci vedúceho rozhodcu pre štart, ak je taký vedúci rozhodca určený alebo ak je k dispozícii.

18.4
Príslušný vedúci rozhodca skontroluje všetky konečné výsledky a rieši prípadné sporné otázky. V spolupráci s vedúcim rozhodcom pre elektronické meranie dĺžok dohliada na meranie rekordných výkonov. Ihneď po skončení každej disciplíny musí byť jej zápis úplne vyplnený, podpísaný príslušným vedúcim rozhodcom (alebo ináč schválený) a odovzdaný sekretárovi pretekov.

18.5
Príslušný vedúci rozhodca má právo napomenúť alebo vylúčiť zo súťaže ktoréhokoľvek pretekára alebo štafetu pre nešportové alebo nevhodné správanie alebo podľa P 6, P 16.5, P 17.14, P 17.15.4, P 25.5, P 25.19, P 54.7.4, P 54.10.8 alebo P 55.8.8 Technických pravidiel. Napomenutia majú byť oznámené pretekárovi ukázaním žltej karty, vylúčenie ukázaním červenej karty. Napomenutia a vylúčenia z pretekov musia byť uvedené v zápise (výsledkovej listine) pretekov. Napomenutia a vylúčenia zo súťaže musia byť oznámené sekretárovi súťaží a ostatným vedúcim rozhodcom.
Vedúci rozhodca zvolávateľne má právomoc rozhodnúť o disciplinárnych priestupkoch pretekárov od ich príchodu na rozcvičovaciu plochu až po ich príchod do sektoru pretekov. Vo všetkých ďalších prípadoch má právomoc rozhodnúť o disciplinárnych priestupkoch pretekárov vedúci rozhodca tej disciplíny, v ktorej pretekár štartuje alebo štartoval.
Príslušný vedúci rozhodca, ak je to možné po konzultácii s riaditeľom pretekov, má tiež právo napomenúť alebo vykázať z priestoru, kde sa konajú súťaže (alebo ostatných nadväzujúcich priestorov, vrátane zvolávateľne, priestoru na rozcvičovanie a miest vyhradených pre trénerov), kohokoľvek, kto sa chová nešportovo alebo nevhodným spôsobom, alebo poskytuje pomoc pretekárom v rozpore s pravidlami súťaže.

Pozn.1: Vedúci rozhodca môže, ak to okolnosti odôvodňujú, vylúčiť pretekára alebo štafetu zo súťaže bez toho, aby ho napomenul (pozri tiež poznámku k P 6.2 Technických pravidiel).

Pozn.2: Vedúci rozhodca pre súťaže mimo štadióna, ak je to uskutočniteľné (napr. podľa P 6, P 54.10 alebo P 55.8 Technických pravidiel) by mal pretekára pred vylúčením zo súťaže najskôr napomenúť. Ak je proti rozhodnutiu vedúceho rozhodcu podaný protest, postupuje sa podľa P 8 Technických pravidiel.

Pozn.3: Ak vedúci rozhodca vylučuje pretekára alebo štafetu podľa tohto pravidla a je si vedomý, že pretekár alebo štafeta už boli napomínaní ukázaním žltej karty, pretekárovi alebo štafete by mala byť ukázaná druhá žltá karta pred tým, ako budú vylúčení zo súťaže ukázaním červenej karty

Pozn.4: Ak sú pretekár alebo štafeta napomínaní ukázaním žltej karty a vedúci rozhodca nevie o tom, že pretekár alebo štafeta už boli napomínaní ukázaním žltej karty, hneď ako sa to zistí, má to pre pretekára alebo štafetu rovnaké dôsledky, ako by boli vylúčení zo súťaže ukázaním červenej karty.
Príslušný vedúci rozhodca musí bez zbytočného odkladu informovať pretekára alebo štafetu alebo ich družstvo o vylúčení zo súťaže.

18.6
Vedúci rozhodca môže znovu prehodnotiť svoje rozhodnutie (či už v prvej inštancii alebo pri rozhodovaní o proteste) na základe akéhokoľvek dôkazu, pokiaľ jeho nové rozhodnutie bude ešte možné vykonať. Za normálnych okolností takéto nové rozhodnutie vedúceho rozhodcu môže byť uskutočnené iba pred slávnostným ceremoniálom vyhlasovania víťazov príslušnej disciplíny alebo pred akýmkoľvek rozhodnutím jury.

18.7
Ak podľa mienky vedúceho rozhodcu nastanú počas súťaže také okolnosti, že je v záujme spravodlivosti, aby sa súťaž, alebo ktorákoľvek časť súťaže v niektorej disciplíne opakovala, má právo vyhlásiť takú súťaž alebo jej ktorúkoľvek časť, za neplatnú. Táto súťaž sa opakuje v ten istý deň alebo neskôr pri inej príležitosti podľa jeho rozhodnutia (pozri tiež P 8.4 a P 17.2 Technických pravidiel).

18.8
V súťaži, v ktorej podľa týchto pravidiel súťaží aj pretekár so zdravotným postihnutím, príslušný vedúci rozhodca môže takémuto pretekárovi umožniť alebo povoliť výnimku z ktoréhokoľvek pravidla (okrem P 6.3 Technických pravidiel), za predpokladu, že takáto výnimka neposkytne pretekárovi akúkoľvek výhodu voči ostatným pretekárom súťažiacim v tej istej disciplíne. V prípade akýchkoľvek pochybností, alebo ak dôjde ku sporu, vec sa odstúpi na rozhodnutie jury.

Pozn.: Účelom tohto pravidla nie je umožniť účasť na pretekoch sprievodcom zrakovo postihnutých pretekárov, pokiaľ to nie je výslovne uvedené v pravidlách niektorej súťaže.

19. <u>Rozhodcovia</u>
(PRAVIDLO 126)

Všeobecné ustanovenie
19.1
Vrchník pre bežecké disciplíny na štadióne a vrchníci každej disciplíny súťaží v poli koordinujú prácu rozhodcov vo svojich disciplínach. Určia povinnosti jednotlivých rozhodcov, ak tieto neboli určené už predtým.

19.2
Rozhodcovia môžu prehodnotiť akékoľvek svoje pôvodné rozhodnutie, ktoré urobili, ak bolo urobené omylom, za predpokladu, že nové rozhodnutie je ešte uplatniteľné. V prípade, ak nové rozhodnutie môže urobiť následne vedúci rozhodca alebo jury, musia poskytnúť všetky dostupné informácie vedúcemu rozhodcovi alebo jury.

Súťaže na atletickej trati na štadióne a súťaže mimo štadióna
19.3
Rozhodcovia rozhodujú o poradí, v akom pretekári dobehli do cieľa. Všetci rozhodcovia musia sledovať preteky z rovnakej strany atletickej trate. V prípade, že nemôžu dospieť k rozhodnutiu, postúpia záležitosť vedúcemu rozhodcovi, ktorý o nej rozhodne.

Pozn.: Rozhodcovia majú byť v rovine cieľa vo vzdialenosti najmenej päť metrov od okraja atletickej trate a majú mať vyvýšené stanovisko.

Súťaže v poli

19.4

Rozhodcovia posúdia a zaznamenajú každý pokus a odmerajú všetky vydarené pokusy pretekárov vo všetkých disciplínach súťaží v poli. Pri súťaži v skoku do výšky a v skoku o žrdi sa presne odmeria výška latky pri každom jej zvýšení, predovšetkým pri pokuse o rekord. Zápis o všetkých pokusoch vedú najmenej dvaja rozhodcovia, ktorí porovnávajú svoje záznamy na konci každej série pokusov.

Príslušný rozhodca signalizuje vydarený pokus zdvihnutím bielej zástavky a nevydarený pokus zdvihnutím červenej zástavky.

20. <u>Úsekoví rozhodcovia (v bežeckých a chodeckých disciplínach)</u>

(PRAVIDLO 127)

20.1

Úsekoví rozhodcovia sú asistentmi vedúceho rozhodcu bez práva konečného rozhodnutia.

20.2

Vedúci rozhodca ich rozmiestni tak, aby súťaž mohli sledovať zblízka. V prípade kolízie pretekárov alebo porušenia pravidiel (okrem P 54.2 Technických pravidiel) pretekármi alebo inými osobami ihneď podajú písomnú správu o priestupku vedúcemu rozhodcovi.

20.3

Akékoľvek porušenie pravidiel má byť oznámené príslušnému vedúcemu rozhodcovi zdvihnutím žltej zástavky alebo iným osvedčeným spôsobom schváleným technickým delegátom.

20.4

Na sledovanie odovzdávacích území pri štafetových behoch sa vyčlení dostatočný počet úsekových rozhodcov.

Pozn.1: Ak úsekový rozhodca spozoruje, že pretekár bežal v inej dráhe ako v jeho vlastnej, alebo odovzdávka v štafetovom behu bola uskutočnená mimo odovzdávacieho územia, vhodným materiálom ihneď vyznačí na dráhe miesto, kde došlo k porušeniu pravidiel, alebo si urobí podobnú poznámku na papier alebo elektronickou formou.

Pozn.2: Úsekový rozhodca oznamuje vedúcemu rozhodcovi všetky porušenia pravidiel, a to i vtedy, ak pretekár (alebo družstvo v štafetových behoch) súťaž nedokončil.

21. <u>Časomerači, rozhodcovia pri cieľovej kamere a rozhodcovia pre časomerný systém pracujúci na základe čipov</u>

(PRAVIDLO 128)

21.1

V prípade ručného merania časov sa podľa počtu štartujúcich určí dostatočný počet časomeračov, z ktorých jeden je menovaný za vedúceho časomerača. Tento určí povinnosti jednotlivých časomeračov.

Pri použití plnoautomatického časomeru alebo časomerného systému pracujúceho na základe čipov plnia títo rozhodcovia funkciu náhradných časomeračov.

21.2

Časomerači, rozhodcovia pri cieľovej kamere a rozhodcovia pre časomerný systém pracujúci na základe čipov postupujú v súlade s P 19 Technických pravidiel.

21.3
Pri použití plnoautomatického časomeru je určený vedúci rozhodca cieľovej kamery a primeraný počet jeho asistentov.

21.4
V prípade použitia časomerného systému pracujúceho na základe čipov je určený vedúci rozhodca tohto časomerného systému a primeraný počet jeho asistentov.

22. <u>Koordinátor štartu, štartér a zástupcovia štartéra</u>
(PRAVIDLO 129)

22.1
Koordinátor štartu plní tieto úlohy:

22.1.1 rozdeľuje povinnosti jednotlivým rozhodcom v skupine rozhodcov pre štart. Pri súťažiach podľa bodu 1.1 definície medzinárodných súťaží a pri majstrovstvách alebo hrách kontinentálnych asociácií určujú technickí delegáti, ktoré disciplíny bude štartovať medzinárodný štartér.

22.1.2 dohliada na to, aby si každý člen skupiny plnil svoje povinnosti.

22.1.3 informuje štartéra, keď dostane informáciu od riaditeľa pretekov, že je všetko v poriadku a štart sa môže uskutočniť (napr. že časomerači, rozhodcovia, prípadne vedúci cieľovej kamery, vedúci rozhodca časomerného systému pracujúceho na základe čipov a merač rýchlosti vetra, sú pripravení).

22.1.4 usmerňuje rozhovor medzi technickým personálom skupiny obsluhujúcej časomer a rozhodcami.

22.1.5 zhromažďuje všetky záznamy vyhotovené v súvislosti so štartom, vrátane všetkých dokumentov, na ktorých sú zaznamenané reakčné časy alebo chybný štart.

22.1.6 zabezpečuje, aby sa na základe P 16.8 alebo P 39.10.3 Technických pravidiel dodržiaval postup uvedený v P 16.9 Technických pravidiel.

22.2
Hlavnou zodpovednosťou štartéra je zabezpečiť všetkým pretekárom spravodlivý štart v duchu zásady fair-play. Štartér musí mať dokonalý prehľad o všetkých pretekároch na štarte. Ak sa pre nízky štart použije štartovací informačný systém, platí ustanovenie P 16.6 Technických pravidiel.

22.3
Štartér zaujme také miesto, aby počas štartu mal úplný prehľad o všetkých pretekároch. Odporúča sa, predovšetkým pri odstupňovaných štartových čiarach, aby sa použili reproduktory umiestnené v jednotlivých dráhach, ktoré pretekárom súčasne prenášajú štartové povely, štartový signál ako aj signalizáciu chybných štartov.

Pozn.: Štartér má zaujať také miesto, aby mal celé štartové pole v úzkom zornom poli. Pri pretekoch z nízkeho štartu musí byť postavený tak, aby sa mohol presvedčiť, že pretekári po povele „POZOR“ sú pred výstrelom z pištole alebo pred aktiváciou štartovacieho zariadenia v úplnom pokoji na svojich miestach. Pri pretekoch z odstupňovaného štartu, kde nie sú použité reproduktory, zaujme štartér také miesto, ktorého vzdialenosť od každého pretekára je približne rovnaká. Keď to nie je možné, umiestni sa na také miesto pištoľ alebo schválené štartové zariadenie, a odpáli sa elektricky.

22.4
Štartérovi pomáha najmenej jeden zástupca štartéra.

Pozn.: Pri behoch na 200 m, 400 m, 400 m prek., 4x100 m, 4x200 m, 100-200-300-400 m a 4x400 m musia byť najmenej dvaja zástupcovia štartéra.

22.5
Každý zástupca štartéra sa postaví tak, aby videl všetkých pretekárov, ktorí mu boli pridelení.

22.6
Štartér a/alebo každý zástupca štartéra musia označiť štart za nevydarený alebo ho musia prerušiť, ak zistia akékoľvek porušenie pravidiel. Po vrátení alebo zrušení štartu musia svoje zistenie oznámiť štartérovi, ktorý rozhodne, či a ktorý pretekár bude napomenutý (pozri P 16.7 a P 16.10 Technických pravidiel).

22.7
O napomenutí a vylúčení pretekára podľa P 16.7, P 16.8 a P 39.10.3 Technických pravidiel rozhoduje iba štartér (pozri tiež P 18.3 Súťažných pravidiel).

23. Asistenti štartéra
(PRAVIDLO 130)

23.1
Asistenti štartéra kontrolujú, či pretekári štartujú v správnom rozbehu alebo behu a či majú správne umiestnené štartové označenia.

23.2
Asistenti štartéra musia umiestniť pretekárov do správnej dráhy alebo v správnom poradí. Pretekárov zoradia vo vzdialenosti približne 3 m za štartovou čiarou (v prípade, že štartové čiary nie sú v priamke, zoradia pretekárov v rovnakej vzdialenosti za jednotlivými štartovými čiarami). Potom dajú štartérovi znamenie, že je všetko pripravené. Pri opakovanom štarte sa tento postup opakuje.

23.3
Asistenti štartéra zodpovedajú za prípravu štafetových kolíkov pre prvých pretekárov jednotlivých družstiev v štafetových behoch.

23.4
Po povele štartéra na zakľaknutie do blokov alebo zaujatie štartovej polohy na štartovej čiare musia asistenti štartéra dohliadať na dodržiavanie P 16.3 a P 16.4 Technických pravidiel.

23.5
V prípade chybného štartu asistenti štartéra postupujú podľa P 16.9 Technických pravidiel.

24. Počítači okruhov
(PRAVIDLO 131)

24.1
Počítači okruhov vedú záznamy o počte prebehnutých okruhov všetkými pretekármi pri behoch dlhších ako 1500 m. Pre behy dlhšie ako 5000 m a pre súťaže v chôdzi vedúci rozhodca určí väčší počet počítačov okruhov, ktorí na záznamové karty zapisujú v každom okruhu medzičasy (oznamované oficiálnymi časomeračmi) tých pretekárov, za ktorých sú zodpovední. V takomto prípade počítač okruhov nesleduje viac ako štyroch pretekárov (šesť pretekárov pri súťažiach v chôdzi). Namiesto ručného počítania okruhov sa môže použiť počítačom riadený automatický systém, pri ktorom má každý pretekár vhodne umiestnený čip.

24.2
Jeden počítač okruhov pri cieľovej čiare je zodpovedný za ukazovateľ počtu okruhov, ktoré majú pretekári ešte prebehnúť. Ukazovateľ sa mení po každom kole, hneď ako vedúci pretekár vbehne do cieľovej rovinky. Pre pretekárov, ktorí boli predbehnutí o jeden alebo viac okruhov, sa vykonáva samostatná signalizácia počtu okruhov.
Posledný okruh sa signalizuje každému pretekárovi, obvykle zvonením.

25. <u>Sekretár súťaží, technické informačné centrum (TIC)</u>
(PRAVIDLO 132)

25.1
Sekretár súťaží zhromažďuje úplné výsledky všetkých disciplín, detaily ktorých mu odovzdávajú vedúci rozhodcovia, vedúci časomerač, vedúci rozhodca cieľovej kamery alebo vedúci rozhodca pre časomerný systém pracujúci na základe čipov a rozhodca pre meranie rýchlosti vetra. Kompletné údaje odovzdá ihneď hlásateľovi na vyhlásenie a spracuje výsledky. Výsledkovú listinu potom odovzdá riaditeľovi pretekov.
Pri použití počítačového výsledkového systému musí obsluha každého počítača pri každej súťaži v poli zabezpečiť, aby sa úplné výsledky súťaže zaznamenali do počítačového systému. Výsledky súťaží na atletickej trati na štadióne sa zaznamenajú do tohto systému pod vedením vedúceho rozhodcu cieľovej kamery. Hlásateľ a riaditeľ pretekov majú mať prístup k výsledkom cez počítač.

25.2
V disciplínach, v ktorých pretekári súťažia za rôznych technických podmienok (ako napríklad rôzne hmotnosti náčinia alebo výška prekážok), musia byť tieto skutočnosti jasne vyznačené vo výsledkoch pretekov alebo pre každú kategóriu musia byť spracované osobitné výsledky.

25.3
V prípade, že predpisy pre súťaže, iné ako podľa bodu 1.1 definície medzinárodných súťaží, umožňujú súbežne účasť pretekárov:

25.3.1 súťažiacich s pomocou inej osoby, napríklad s tzv. navádzačom; alebo

25.3.2 používajúcich mechanickú pomôcku, ktorá nie je povolená podľa P 6.3.4 Technických pravidiel;

výsledky takýchto pretekárov musia byť uvedené samostatné s označením ich klasifikácie podľa typu zdravotného postihnutia.

25.4
Pri príprave štartovej a výsledkovej listiny by sa mali používať nasledovné štandardné skratky a symboly:

DNS	–	nenastúpil na súťaž
DNF	–	nedokončil súťaž (bežecké alebo chodecké súťaže na atletickej trati)
NM	–	nemal žiaden vydarený pokus
DQ	–	vylúčenie z pretekov – diskvalifikácia (nasleduje príslušné pravidlo)
O	–	vydarený pokus v skoku do výšky a v skoku o žrdi
X	–	nevydarený pokus
–	–	vynechaný pokus
r	–	odstúpil zo súťaže (v súťažiach v poli a vo viacbojoch)

Q – postupujúci do ďalšieho kola súťaže na základe umiestnenia v bežeckých súťažiach alebo na základe dosiahnutia určeného výkonu v súťažiach v poli
q – postupujúci do ďalšieho kola súťaže na základe dosiahnutého času v bežeckých súťažiach alebo na základe dosiahnutého výkonu v súťažiach v poli
qR – postupujúci do ďalšieho kola súťaže rozhodnutím vedúceho rozhodcu
qJ – postupujúci do ďalšieho kola súťaže rozhodnutím jury
> – porušenie pravidla o nepokrčenom kolene (atletické chodecké disciplíny)
~ – porušenie pravidla o stálom dotyku nohy so zemou (atletické chodecké disciplíny)
YC – udelenie žltej karty (nasleduje príslušné pravidlo)
YRC – udelenie druhej žltej karty (nasleduje príslušné pravidlo)
RC – udelenie červenej karty (nasleduje príslušné pravidlo)

Ak bol pretekár v niektorej disciplíne diskvalifikovaný pre porušenie niektorého pravidla, musí byť v oficiálnych výsledkoch uvedený odkaz na pravidlo, podľa ktorého bol diskvalifikovaný.
Ak bol pretekár v niektorej disciplíne diskvalifikovaný pre nešportové alebo nevhodné správanie sa, musí byť v oficiálnych výsledkoch uvedený dôvod pre túto diskvalifikáciu.

25.5
Technické informačné centrum (TIC) má byť zriadené pre súťaže uvedené v bodoch 1.1, 1.2, 1.3, 1.6 a 1.7 definície medzinárodných súťaží. Pre ďalšie súťaže, ktoré trvajú dlhšie ako jeden deň, sa jeho zriadenie odporúča. Hlavnou funkciou TIC je zaistiť bezproblémovú komunikáciu medzi jednotlivými delegáciami družstiev, organizátormi súťaže, technickými delegátmi a vedením súťaže vo všetkých technických a ďalších veciach, ktoré sa týkajú súťaže.

26. Hlavný usporiadateľ na ploche štadióna
(PRAVIDLO 133)

Hlavnému usporiadateľovi prináleží dozor nad priestorom pretekov. Zabezpečuje, aby do priestoru súťaženia nevstupoval a v tomto priestore sa nezdržiaval nikto okrem funkcionárov a pretekárov pripravených na preteky.

27. Merač rýchlosti vetra
(PRAVIDLO 134)

Merač rýchlosti vetra meria rýchlosť vetra v smere behu v príslušných disciplínach, na ktoré bol určený. Zaznamená zistené výsledky, podpíše záznamovú listinu a výsledky odovzdá sekretárovi súťaží.

28. Rozhodcovia pre meranie vzdialeností pomocou prístrojov
(PRAVIDLO 135)

Pri použití elektronického alebo video zariadenia na meranie vzdialeností, prípadne iných technických zariadení, sa určí jeden vedúci rozhodca pre meranie vzdialeností pomocou prístrojov a jeden alebo viacero jeho asistentov na kontrolu tohto zariadenia.
Pred začiatkom súťaží sa stretnú s technickými pracovníkmi a oboznámia ich s príslušným zariadením.
Pred začiatkom súťaže skontrolujú umiestnenie meracích prístrojov, pričom rešpektujú technické požiadavky výrobcu a laboratória, ktoré uskutočňuje kalibráciu prístroja.

Na zabezpečenie správnej činnosti zariadenia v spolupráci s rozhodcami a príslušným vedúcim rozhodcom dohliadajú na vykonanie kontrolného porovnávacieho merania meracím prístrojom a certifikovaným kalibrovaným a overeným oceľovým pásmom. Tieto porovnávacie merania je potrebné vykonať pred súťažou. Výsledok kontrolného merania musí byť uvedený v zápise disciplíny a musí byť podpísaný všetkými zúčastnenými.
Počas súťaže majú celkový dohľad nad meraním. Správnosť merania potvrdia v správe príslušnému vedúcemu rozhodcovi.

Pozn.: Porovnávacie meranie sa uskutočnia aj po súťaži a ak to odôvodňujú okolnosti, aj počas súťaže, zvyčajne bez overenia kontrolným oceľovým pásmom.

29. Rozhodcovia zvolávateľne
(PRAVIDLO 136)

29.1
Vrchník zvolávateľne:

29.1.1 v spolupráci s riaditeľom pretekov pripraví a zverejní časový rozpis zvolávateľne pre každú disciplínu, a to aspoň začiatok a koniec príchodu a čas, kedy pretekári odídu z (poslednej) zvolávateľne do súťažného sektoru;

29.1.2 dohliada na presuny pretekárov zo zvolávateľne do súťažných sektorov a zaisťuje, aby sa pretekári po kontrole vo zvolávateľni presunuli do súťažného sektoru a boli v stanovenom čase pripravení súťažiť vo svojej disciplíne.

Rozhodcovia vo zvolávateľni kontrolujú, či pretekári majú národný alebo klubový dres schválený ich národným riadiacim orgánom, či štartové označenia na oblečení sú správne pripevnené a zodpovedajú štartovej listine, či obuv, počet a rozmery klincov na tretrách, reklamy na oblečení a taškách pretekárov zodpovedajú pravidlám a platným predpisom a či sa neschválený materiál nedostane do priestoru pretekov.
Problémy a záležitosti, ktoré rozhodca nevie vyriešiť ihneď, hlási vedúcemu rozhodcovi zvolávateľne.

30. Komisár pre reklamu
(PRAVIDLO 137)

Komisár pre reklamu (ak je určený) dohliada na dodržiavanie platných pravidiel a predpisov Svetovej atletiky o marketingu a reklame a spolu s vedúcim rozhodcom zvolávateľne rozhoduje vo všetkých nevyriešených prípadoch týkajúcich sa reklamy vo zvolávateľni.

ČASŤ III – SVETOVÉ REKORDY

31. Svetové rekordy
(PRAVIDLO 260)

Predkladanie a schvaľovanie výkonov
31.1
Svetový rekord sa musí dosiahnuť v súťaži „bona fide“ na pretekoch, ktoré boli riadne usporiadané, propagované a povolené pred dňom podujatia členskou federáciou Svetovej atletiky v krajine alebo na území ktorej sa podujatie koná a ktoré sa uskutočnilo podľa pravidiel Svetovej atletiky a v súlade s nimi. V súťažiach jednotlivcov musia štartovať najmenej traja pretekári a v štafetách najmenej dve družstvá s „bona fide“ úsilím súťažiť. Okrem súťaží v poli, konaných podľa P 9 Technických pravidiel, a súťaží konaných úplne mimo štadióna podľa P 54 a P 55 Technických pravidiel, nesmie byť uznaný za rekord výkon dosiahnutý v spoločnej súťaži mužov a žien.

Pozn.: Ustanovenia o uznávaní ženských rekordov v cestných behoch sú uvedené v P 32 Súťažných pravidiel.

31.2
Svetová atletika uznáva tieto kategórie svetových rekordov:

31.2.1 svetové rekordy;

31.2.2 svetové juniorské (U20) rekordy;

31.2.3 svetové halové rekordy;

31.2.4 svetové juniorské (U20) halové rekordy.

Pozn.1: Pre účely tohto pravidla, pokiaľ z textu nevyplýva niečo iné, pojem „svetový rekord“ sa vzťahuje na všetky kategórie rekordov podľa tohto pravidla.

Pozn.2: Ako svetové rekordy podľa P 31.2.1 a P 31.2.2 Súťažných pravidiel budú uznané najlepšie výkony dosiahnuté na akýchkoľvek zariadeniach pre atletiku, ktoré zodpovedajú P 31.12 alebo P 31.13 Súťažných pravidiel.

31.3
Pretekár (alebo pretekári, v prípade štafetových behov), ktorý dosiahne svetový rekord, musí:

31.3.1 byť spôsobilý zúčastniť sa na pretekoch podľa pravidiel Svetovej atletiky;

31.3.2 musí spadať pod právomoc členskej federácie Svetovej atletiky;

31.3.3 v prípade výkonu predloženého podľa P 31.2.2 alebo 31.2.4 Súťažných pravidiel, ak údaj už nebol potvrdený výkonným riaditeľom Svetovej atletiky, musí byť dátum narodenia pretekára doložený pasom, rodným listom alebo podobným úradným dokladom, a ak nie je takýto doklad súčasťou žiadosti, musí byť doložený výkonnému riaditeľovi Svetovej atletiky bez prieťahov pretekárom alebo členskou federáciou Svetovej atletiky;

31.3.4 v prípade štafetových behov, všetci pretekári musia mať oprávnenie reprezentovať tú istú členskú federáciu Svetovej atletiky;

31.3.5 po skončení disciplíny podrobiť sa dopingovej kontrole vykonanej podľa v tom čase platných pravidiel a antidopingových smerníc Svetovej atletiky. Odobraná(-é) vzorka(-y) bude zaslaná(-é) na analýzu laboratóriu akreditovanému WADA a výsledok(-dky) bude zaslaný(-é) Svetovej atletike, aby tvoril(-i) prílohu k ďalším podkladom, ktoré vyžaduje Svetová atletika na schválenie rekordu. Ak je výsledok testu pozitívny alebo ak sa test nevykonal, Svetová atletika rekord neschváli.

Pozn.1: Ak sa dosiahol rekord v štafetovom behu, musia sa kontrole podrobiť všetci členovia družstva.

Pozn.2: Podľa stanoviska Atletickej integračnej zložky Svetovej atletiky nebude Svetová atletika naďalej uznávať za svetový rekord výkon pretekára, ktorý sa priznal, že určitý čas pred dosiahnutím svetového rekordu užíval zakázané látky alebo použil nedovolený postup.

31.4
Ak sa dosiahol výkon rovnaký alebo lepší ako je svetový rekord, členská federácia v štáte, kde sa dosiahol rekordný výkon, bez odkladu zhromaždí všetky podklady, ktoré vyžaduje Svetová atletika na schválenie rekordu.
Ani jeden výkon nesmie byť považovaný za svetový rekord, pokiaľ ho neschválila Svetová atletika. Členská federácia Svetovej atletiky oznámi ihneď Svetovej atletike, že chce predložiť rekordný výkon na schválenie.

31.5
Rekordný výkon v disciplíne, ktorú uznáva Svetová atletika, musí byť lepší alebo rovnaký, ako je hodnota platného svetového rekordu. Výkon rovnaký ako súčasne platný rekord má rovnaké postavenie ako prvotný rekordný výkon.

31.6
Oficiálne tlačivo Svetovej atletiky na uznanie rekordu sa vyplní a odošle do kancelárie Svetovej atletiky do 30 dní. Ak sa žiadosť o uznanie svetového rekordu týka zahraničného pretekára alebo zahraničného družstva, odpis žiadosti sa musí poslať členskej federácii Svetovej atletiky, z ktorej je pretekár alebo družstvo.

Pozn.: Potrebné tlačivá odosiela Svetová atletika na požiadanie alebo je možné si ich stiahnuť z internetovej stránky Svetovej atletiky.

31.7
Členská federácia krajiny, v ktorej sa dosiahol rekordný výkon, odošle spolu s oficiálnym tlačivom:

31.7.1 Vytlačený program pretekov (alebo to isté v elektrickej forme);

31.7.2 Úplné výsledky v danej disciplíne, vrátane všetkých informácií požadovaných podľa tohto pravidla;

31.7.3 V prípade rekordu dosiahnutého na atletickej trati na štadióne cieľovú fotografiu a kontrolu nulového času;

31.7.4 Všetky ďalšie informácie vyžadované pri predložení výkonu na schválenie za rekord, pokiaľ takúto informáciu má alebo by mala mať.

31.8
Na schválenie za rekord sa môže predložiť výkon dosiahnutý v kvalifikačných súťažiach, pri riešení rovnosti výkonov v skoku do výšky a v skoku o žrdi rozoskakovaním, dosiahnutý v ktorejkoľvek disciplíne alebo v jej časti, ktorá bola neskôr podľa P 18.7 Súťažných pravidiel alebo P 8.4.2 Technických pravidiel, podľa P 17.2 alebo P 25.20 Technických pravidiel, vyhlásená za neplatnú, v prípade atletických chodeckých disciplín, ak sa použije P 54.7.3 Technických pravidiel a pretekár nebol diskvalifikovaný, alebo výkony v jednotlivých disciplínach viacboja, bez ohľadu na to, či pretekár viacboj ukončil.

31.9
Prezident Svetovej atletiky a výkonný riaditeľ Svetovej atletiky sú poverení, aby spoločne rozhodli o schválení svetových rekordov. Ak sú podľa ich mienky pochybnosti, či sa rekordný výkon má alebo nemá schváliť za rekord, predložia žiadosť na rozhodnutie Rade Svetovej atletiky.

31.10
Ak bol dosiahnutý výkon schválený za rekord, výkonný riaditeľ Svetovej atletiky:

31.10.1 o schválení rekordu informuje členskú federáciu Svetovej atletiky, pod ktorej právomoc pretekár spadá, členskú federáciu Svetovej atletiky, ktorá podala žiadosť o schválenie svetového rekordu a príslušnú kontinentálnu asociáciu;

31.10.2 odovzdá oficiálne plakety o schválení svetových rekordov, určené ich držiteľom;

31.10.3 doplní zoznam svetových rekordov po každom schválení nového rekordu. Tento zoznam obsahuje výkony schválené Svetovou atletikou za rekordy od začiatku jej existencie k dátumu vydania zoznamu, a výkony, ktoré k dátumu vydania zoznamu považuje Svetová atletika za najlepšie výkony dosiahnuté jednotlivcami alebo družstvom v každej uznávanej disciplíne, ktorá je uvedená v P 32, P 33, P 34 a P 35 Súťažných pravidiel.

31.11
Ak rekordný výkon nebol schválený za rekord, generálny sekretár Svetovej atletiky oznámi dôvody, prečo sa tak stalo.

Špecifické podmienky
31.12
Podmienky pre disciplíny okrem disciplín mimo štadióna:

31.12.1 Rekordné výkony sa dosahujú na atletických zariadeniach s certifikátom Svetovej atletiky, alebo na zariadeniach zodpovedajúcich P 2, prípadne P 11.2 Technických pravidiel.

31.12.2 Na schválenie rekordného výkonu za svetový rekord v behoch na 200 m a dlhších sa vyžaduje, aby sa výkon dosiahol na trati, ktorá nie je dlhšia ako 402,3 m (440 yardov), a preteky musia byť odštartované z niektorého miesta na jej obvode. Toto obmedzenie neplatí pre preteky v steeplechase, ak je vodná priekopa umiestnená z vonkajšej strany 400 m dlhej trate.

31.12.3 Rekordný výkon sa musí dosiahnuť na oválnej atletickej trati, ktorej polomer príslušnej dráhy neprevyšuje 50 m, s výnimkou, keď je zákruta zostrojená z dvoch nerovnakých polomerov, z ktorých dlhšiemu neprináleží viac ako 60° zo 180° celej zákruty.

31.12.4 Rekordné výkony na štadióne sa môžu dosiahnuť len na atletických tratiach, ktoré zodpovedajú ustanoveniam P 14 Technických pravidiel.

31.13
Podmienky pre svetové rekordy dosiahnuté v hale:

31.13.1 Rekordné výkony sa dosahujú na atletických zariadeniach s certifikátom Svetovej atletiky, ktoré zodpovedajú P 41 až P 43 Technických pravidiel.

31.13.2 Na schválenie svetového rekordu v behoch na 200 m a dlhších sa musí výkon dosiahnuť na oválnej trati, ktorá nie je dlhšia ako 201,2 m (220 yardov).

31.13.3 Rekordné výkony môžu byť dosiahnuté na oválnej trati, ktorej dĺžka je kratšia ako 200 m, ak absolvovaná dĺžka behu spĺňa toleranciu pre príslušnú trať.

31.13.4 Na oválnej trati musí byť rekordný výkon dosiahnutý v dráhe, v ktorej polomer pôdorysného zakrivenia dráhy behu v klopenej zákrute s plynulým zakrivením nepresiahne 27 m a pre behy na viac okruhov musí byť každý z oboch priamych úsekov dlhý aspoň 30 m.

31.14
Pre uznanie rekordov v behoch a chôdzi sa musia dodržať tieto podmienky:

31.14.1 Rekordné výkony sa musia zmerať oficiálnymi časomeračmi alebo plnoautomatickým časomerom (u ktorého sa vykonala kontrola nulového časového údaja podľa P 19.19 Technických pravidiel) alebo meraním pomocou čipov (pozri P 19.24 Technických pravidiel) v súlade s pravidlami.

31.14.2 V behoch do 800 m vrátane (vrátane 4 x 200 m a 4 x 400 m) sa uznávajú za rekordy výkony namerané len schváleným plnoautomatickým časomerom zodpovedajúcim pravidlám.

31.14.3 Na uznanie rekordných výkonov v behoch na štadióne do 200 m vrátane treba predložiť záznam o rýchlosti vetra nameranej podľa ustanovenia P 17.8 až 17.13 Technických pravidiel. Rekord sa neuzná, ak rýchlosť vetra nameraná v smere behu presiahla v priemere 2,0 m za sekundu.

31.14.4 Rekordný výkon sa neuzná, ak na pretekoch, ktoré sa behajú v dráhach, pretekár porušil P 17.3 Technických pravidiel, a to ani v prípade individuálnej disciplíny v rámci viacboja, keď bol pretekárovi zaznamenaný nevyradený štart povolený v súlade s P 39.8.3 Technických pravidiel.

31.14.5 Pre všetky rekordy do 400 m vrátane (vrátane 4 x 200 m a 4 x 400 m) podľa P 32 a P 34 Súťažných pravidiel musia byť použité štartovacie bloky spojené so správne fungujúcim štartovacím informačným systémom schváleným Svetovou atletikou podľa P 15.2 Technických pravidiel a namerané reakčné doby pretekárov musia byť zaznamenané vo výsledkoch.

31.15
Svetové rekordy dosiahnuté na rozličné vzdialenosti v jedných pretekoch:

31.15.1 Preteky musia byť vypísané len na jednu vzdialenosť.

31.15.2 Preteky vypísané na dosiahnutie vzdialenosti v určenom čase sa však môžu spojiť s pretekmi na určitú vzdialenosť (napr. 1 hodina a 20 000 m – pozri P 18.3 Technických pravidiel).

31.15.3 Je možné predložiť na schválenie viac rekordných výkonov rovnakého pretekára dosiahnutých v jednej súťaži.

31.15.4 Je možné predložiť na schválenie výkony niekoľkých pretekárov v rovnakej súťaži.

31.15.5 Pretekárovi nebude uznaný rekordný výkon na kratšiu vzdialenosť, ak nedokončil preteky na celú vzdialenosť, na ktorú boli vypísané.

31.16
Svetové rekordy v štafetových behoch:
Čas dosiahnutý pretekárom na prvom úseku v štafetovom behu sa nemôže predložiť na uznanie ako svetový rekord.

31.17
Svetové rekordy v súťažiach v poli:

31.17.1 Rekordné výkony v súťažiach v poli musia zmerať buď traja rozhodcovia schváleným ciachovaným oceľovým pásmom, tyčou, alebo schváleným technickým zariadením, ktorého presnosť bola overená v súlade s P 10 Technických pravidiel.

31.17.2 Na uznanie svetových rekordov v skoku do diaľky a v trojskoku na štadióne sa musí predložiť záznam o rýchlosti vetra zmeraného podľa P 29.10 až P 29.12 Technických pravidiel. Ak rýchlosť vetra nameraná v smere skoku presahuje v priemere 2,0 m za sekundu, rekordný výkon sa neuzná za rekord.

31.17.3 Za svetový rekord v súťažiach v poli sa môže uznať viac rekordných výkonov v tej istej súťaži, ale za predpokladu, že každý z týchto výkonov je rovnaký alebo lepší ako predošlý najlepší výkon v danom okamihu.

31.17.4 Vo vrhu a hodoch je potrebné pred začiatkom súťaže preveriť, či použité náčinie je v súlade s P 16 Súťažných pravidiel. Ak vedúci rozhodca počas súťaže zistí, že dosiahnutý výkon je rovnaký alebo lepší ako je platný svetový rekord, okamžite označí náčinie použité pri dosiahnutí takéhoto výkonu a skontroluje sa, či je stále v súlade s týmito pravidlami, alebo či nebolo pozmenené. Zvyčajne je náčinie opäť skontrolované po skončení súťaže v súlade s P 16 Súťažných pravidiel.

31.18
Svetové rekordy vo viacbojoch:
Na uznanie rekordu vo viacboji musia byť splnené podmienky predpísané na schválenie rekordov v jednotlivých disciplínach uvedené v P 39.8 Technických pravidiel, okrem tých disciplín, kde sa meria rýchlosť vetra. V týchto disciplínach nesmie priemerná rýchlosť vetra zo všetkých príslušných disciplín (daná podielom súčtu hodnôt rýchlosti vetra nameraných v jednotlivých disciplínach a počtom disciplín) presiahnuť + 2 m za sekundu.

31.19
Svetové rekordy v chôdzi:
Na uznanie rekordov v chôdzi musia na pretekoch rozhodovať najmenej traja rozhodcovia, ktorí sú medzinárodnými rozhodcami chôdze Svetovej atletiky alebo medzinárodnými rozhodcami chôdze kontinentálnej asociácie a títo rozhodcovia musia podpísať tlačivo žiadosti o uznanie rekordu.

31.20
Svetové rekordy v chôdzi na ceste:

31.20.1 Trať musí odmerať medzinárodný merač tratí pre súťaže mimo štadióna kategórie A alebo B Svetovej atletiky/AIMS, ktorý musí zabezpečiť, že údaje o meraní trate a ďalšie informácie podľa tohto pravidla budú na vyžiadanie k dispozícii Svetovej atletike.

31.20.2 Okruh trate nesmie byť kratší ako 1 km a dlhší ako 2 km s možným štartom a cieľom na štadióne.

31.20.3 Ktorýkoľvek z meračov trate, ktorý vymeral správnu dĺžku trate, alebo iný kvalifikovaný funkcionár určený meračom trate (po dohode s príslušným orgánom), musí na základe podrobnej dokumentácie o meraní potvrdiť, že pretekármi absolvovaná trať zodpovedá trati zdokumentovanej úradným meračom.

31.20.4 Trať sa musí overiť, čo najneskôr, ako je to len možné, pred konaním pretekov, v deň pretekov, alebo čo najrýchlejšie po pretekoch, iný merač kategórie A Svetovej atletiky/AIMS ako pôvodný merač trate.

Pozn.: Ak bola trať pôvodne odmeraná aspoň dvoma meračmi kategórie A alebo jedným kategórie A a jedným kategórie B Svetovej atletiky/AIMS, overenie podľa tohto P 31.20.4 sa nevyžaduje.

31.20.5 Svetové rekordy v chôdzi na ceste na medzivzdialenostiach musia byť dosiahnuté v súlade s podmienkami stanovenými v P 31 Súťažných pravidiel.
Kratšia vzdialenosť musí byť odmeraná a následne vyznačená pri vymeriavaní ako súčasť celej trate a jej dĺžka musí byť overená podľa P 31.20.4 Súťažných pravidiel.

31.21
Svetové rekordy v cestných behoch:

31.21.1 Trať musí odmerať medzinárodný merač tratí pre súťaže mimo štadióna kategórie A alebo B Svetovej atletiky/AIMS, ktorý musí zabezpečiť, že údaje o meraní trate a ďalšie informácie podľa tohto pravidla budú na vyžiadanie k dispozícii Svetovej atletike.

31.21.2 Miesta štartu a cieľa musia byť vzdialené od seba tak, aby priama vzdialenosť medzi štartom a cieľom nepresahovala 50 % celkovej dĺžky trate.

31.21.3 Hodnota výškového zníženia cieľa oproti miestu štartu nesmie byť väčšia ako 1:1000, t.j. 1 m na 1000 m (0,1 %).

31.21.4 Ktorýkoľvek z meračov trate, ktorý vymeral správnu dĺžku trate, alebo iný kvalifikovaný funkcionár určený meračom trate (po dohode s príslušným orgánom) pred začiatkom súťaže skontroluje, či vyznačená trať zodpovedá trati zdokumentovanej úradným meračom. Musí jazdiť vo vedúcom vozidle počas súťaže alebo iným spôsobom overiť, že pretekári absolvujú rovnakú trať.

31.21.5 Trať musí overiť, tak krátko, ako je to len možné, pred konaním pretekov, v deň pretekov, alebo čo najrýchlejšie po pretekoch, iný merač kategórie A Svetovej atletiky/AIMS ako pôvodný merač trate.

Pozn.: Ak bola trať pôvodne odmeraná aspoň dvoma meračmi kategórie A alebo jedným kategórie A a jedným kategórie B Svetovej atletiky/AIMS, overenie podľa tohto P 31.21.5 sa nevyžaduje.

31.21.6 Svetové rekordy v cestných behoch na medzivzdialenostiach musia byť dosiahnuté v súlade s podmienkami stanovenými v P 31 Súťažných pravidiel.
Kratšia vzdialenosť musí byť odmeraná a následne vyznačená pri vymeriavaní ako súčasť celej trate a jej dĺžka musí byť overená podľa P 31.21.5 Súťažných pravidiel.

31.21.7 V štafetovom cestnom behu by sa mali jednotlivé úseky bežať v poradí 5 km, 10 km, 5 km, 10 km, 5 km a 7,195 km.
Úseky musia byť premerané a vyznačené ako súčasť merania trate s toleranciou ± 1 % z dĺžky úseku a ich dĺžka musí byť overená podľa P 31.21.5 Súťažných pravidiel.

Pozn.: Odporúča sa, aby členské federácie Svetovej atletiky a oblastné asociácie uplatňovali podobné pravidlá na uznávanie vlastných rekordov.

32. <u>Disciplíny, v ktorých sa uznávajú svetové rekordy</u>
(PRAVIDLO 261)

- Výkony zmerané plnoautomatickým časomerom (EM)
- Ručné meranie časov (RM)
- Výkony zmerané časomerným systémom pracujúcim na základe čipov (TM)

Muži
Bežecké súťaže, viacboje a súťaže v chôdzi
Len EM:
100 m, 200 m, 400 m, 800 m
110 m prek., 400 m prek.
Štafety: 4x100 m, 4x200 m, 4x400 m

Viacboje: desaťboj

EM alebo RM:
1000 m, 1500 m, 1 míľa, 2000 m, 3000 m,
5000 m, 10000 m, hodinovka
3000 m steeplechase
Štafety: 4x800 m, 1200-400-800-1600 m, 4x1500 m
Chôdza na štadióne: 20 000 m, 30 000 m, 50 000 m

EM alebo RM alebo TM:
Cestné behy: 5 km*, 10 km, polmaratón, maratón, 100 km, štafeta na ceste (len v dĺžke maratónu)
Chôdza na ceste: 20 km, 50 km

Skoky: skok do výšky, skok o žrdi, skok do diaľky, trojskok
Vrh a hody: vrh guľou, hod diskom, hod kladivom, hod oštepom

Ženy
Bežecké súťaže, viacboje a súťaže v chôdzi
Len EM:
100 m, 200 m, 400 m, 800 m
100 m prek., 400 m prek.
Štafety: 4x100 m, 4x200 m, 4x400 m

Viacboje: sedemboj, desaťboj

EM alebo RM:
1000 m, 1500 m, 1 míľa, 2000 m, 3000 m,
5000 m, 10000 m, hodinovka
3000 m steeplechase
Štafeta: 4x800 m, 1200-400-800-1600 m, 4x1500 m
Chôdza na štadióne: 10 000 m, 20 000 m, 50 000 m**

EM alebo RM alebo TM:
Cestné behy: 5 km*, 10 km, polmaratón, maratón, 100 km, štafeta na ceste (len v dĺžke maratónu)
Chôdza na ceste: 20 km, 50 km

Skoky: skok do výšky, skok o žrdi, skok do diaľky, trojskok
Vrh a hody: vrh guľou, hod diskom, hod kladivom, hod oštepom

Univerzálne
Bežecké súťaže, viacboje a súťaže v chôdzi
Len EM:
Štafety: 4x400 m (zmiešané)

Pozn.1: Okrem chôdze na ceste v kategórii žien bude Svetová atletika viesť dva zoznamy svetových rekordov pre cestné behy: zoznam svetových rekordov, ktoré dosiahli ženy v spoločnej súťaži s mužmi, a zoznam svetových rekordov, ktoré dosiahli ženy v samostatnej ženskej súťaži.

Pozn.2: Ako samostatné ženské súťaže sa môžu uskutočňovať súťaže s odlišným časom štartu mužskej a ženskej kategórie. Čas štartu oboch kategórií sa musí určiť tak, aby sa vylúčila možnosť pomoci pretekárom, udávania tempa alebo kolízií medzi pretekármi, a to najmä tam, kde sa súťaž koná na jednom okruhu a pretekári tento okruh absolvujú viackrát.

* základný rekord bude ustanovený od 1. januára 2018
** základný rekord bude ustanovený od 1. januára 2019, ak bude výkon lepší ako 4.20:00.

33. <u>Disciplíny, v ktorých sa uznávajú juniorské (U20) svetové rekordy</u>
(PRAVIDLO 262)

- Výkony zmerané plnoautomatickým časomerom (EM)
- Ručné meranie časov (RM)
- Výkony zmerané časomerným systémom pracujúcim na základe čipov (TM)

Juniori (U20)
Bežecké súťaže, viacboje a súťaže v chôdzi
Len EM:
100 m, 200 m, 400 m, 800 m
110 m prek., 400 m prek.
Štafety: 4x100 m, 4x400 m

Viacboje: desaťboj

EM alebo RM:
1000 m, 1500 m, 1 míľa, 3000 m,
5000 m, 10 000 m, 3000 m steeplechase
Chôdza na štadióne: 10 000 m

EM alebo RM alebo TM:
Chôdza na ceste: 10 km

Skoky: skok do výšky, skok o žrdi, skok do diaľky, trojskok
Vrh a hody: vrh guľou, hod diskom, hod kladivom, hod oštepom

Juniorky (U20)
Bežecké súťaže, viacboje a súťaže v chôdzi
Len EM:
100 m, 200 m, 400 m, 800 m
100 m prek., 400 m prek.
Štafety: 4x100 m, 4x400 m

Viacboje: sedemboj, desaťboj*
* schválené iba pri počte bodov vyššom než 7300

EM alebo RM:
1000 m, 1500 m, 1 míľa, 3000 m,
5000 m, 10.000 m, 3000 m steeplechase
Chôdza na štadióne: 10 000 m

EM alebo RM alebo TM:
Chôdza na ceste: 10 km

Skoky: skok do výšky, skok o žrdi, skok do diaľky, trojskok
Vrh a hody: vrh guľou, hod diskom, hod kladivom, hod oštepom

34. Disciplíny, v ktorých sa uznávajú halové svetové rekordy
(PRAVIDLO 263)

- Výkony zmerané plnoautomatickým časomerom (EM)
- Ručné meranie časov (RM)

Muži
Bežecké súťaže, viacboje a súťaže v chôdzi
Len EM:
50 m, 60 m, 200 m, 400 m, 800 m
50 m prek., 60 m prek.
Štafety: 4x200 m, 4x400 m

Viacboje: sedemboj

EM alebo RM:
1000 m, 1500 m, 1 míľa, 3000 m, 5000 m
Štafeta: 4x800 m
Chôdza: 5000 m

Skoky: skok do výšky, skok o žrdi, skok do diaľky, trojskok
Vrh: vrh guľou

Ženy
Bežecké súťaže, viacboje a súťaže v chôdzi
Len EM:
50 m, 60 m, 200 m, 400 m, 800 m
50 m prek., 60 m prek.
Štafety: 4x200 m, 4x400 m

Viacboje: päťboj

EM alebo RM:
1000 m, 1500 m, 1 míľa, 3000 m, 5000 m
Štafeta: 4x800 m
Chôdza: 3000 m

Skoky: skok do výšky, skok o žrdi, skok do diaľky, trojskok
Vrh: vrh guľou

35. Disciplíny, v ktorých sa uznávajú svetové juniorské (U20) halové rekordy
(PRAVIDLO 264)

- Výkony zmerané plnoautomatickým časomerom (EM)
- Ručné meranie časov (RM)

Juniori (U20)
Bežecké súťaže a viacboje
Len EM:
60 m, 200 m, 400 m, 800 m
60 m prek.

Viacboje: sedemboj

EM alebo RM:
1000 m, 1500 m, 1 míľa, 3000 m, 5000 m

Skoky: skok do výšky, skok o žrdi, skok do diaľky, trojskok
Vrh: vrh guľou

Juniorky (U20)
Bežecké súťaže a viacboje
Len EM:
60 m, 200 m, 400 m, 800 m
60 m prek.

Viacboje: päťboj

EM alebo RM:
1000 m, 1500 m, 1 míľa, 3000 m, 5000 m

Skoky: skok do výšky, skok o žrdi, skok do diaľky, trojskok
Vrh: vrh guľou

36. Ostatné rekordy
(PRAVIDLO 265)

36.1
Rekordy hier, majstrovstiev, mítingov a rekordy ďalších súťaží môžu byť ustanovené príslušným orgánom organizujúcim súťaž alebo organizátorom súťaže.

36.2
Za rekord sa považuje najlepší výkon príslušnej súťaže dosiahnutý v súlade s týmito pravidlami, pričom výnimku predstavuje nameraná rýchlosť vetra, ktorej hodnota sa nemusí brať do úvahy, pokiaľ v technických predpisoch súťaže nie je ustanovené inak.

C2.1 TECHNICKÉ PRAVIDLÁ

ČASŤ I – VŠEOBECNÉ

1. Všeobecné
(PRAVIDLO 100)

Všetky medzinárodné súťaže uvedené vo všeobecných výkladových definíciách, sa konajú podľa pravidiel Svetovej atletiky.
Vo všetkých súťažiach sa môžu jednotlivé disciplíny uskutočniť iným spôsobom, ako je dané Technickými pravidlami, avšak nemôžu byť uplatnené pravidlá poskytujúce širšie práva pretekárom. Spôsob uskutočnenia súťaže musí byť určený alebo schválený orgánom, ktorý príslušnú súťaž riadi.
V prípade súťaží mimo štadióna, ktorých sa zúčastňuje veľké množstvo pretekárov, sa tieto pravidlá v plnom rozsahu použijú iba na elitných pretekárov alebo na pretekárov, ktorí sú v predpisoch súťaže presne určení, napríklad ak ide o vekové kategórie, pre ktoré sú určené ocenenia alebo finančné ceny.
Organizátori bežeckých súťaží mimo štadióna by mali ostatným pretekárom poskytnúť informácie, ktoré ďalšie pravidlá sa budú vzťahovať na ich účasť na súťaži, najmä na ich bezpečnosť počas súťaže.

Pozn.: Odporúča sa, aby členské federácie Svetovej atletiky prijali pravidlá Svetovej atletiky pre usporiadanie a riadenie svojich vlastných atletických súťaží.

2. Atletické zariadenia
(PRAVIDLO 140)

Pre súťaže v atletike sa môže použiť akýkoľvek pevný a homogénny povrch spĺňajúci špecifikácie uvedené v príručke Manuál atletických zariadení.
Atletické súťaže na štadióne uvedené v bode 1.1 definície medzinárodných súťaží sa môžu usporiadať len na zariadeniach, ktoré majú certifikát Svetovej atletiky 1. triedy. Odporúča sa, aby sa na takýchto zariadeniach organizovali aj preteky uvedené v bodoch 1.2 až 1.10 definície medzinárodných súťaží, ak sú takéto zariadenia k dispozícii.
Certifikát Svetovej atletiky 2. triedy, osvedčujúci správnosť rozmerov atletickej trate a sektorov pre technické disciplíny sa vyžaduje pre všetky zariadenia, na ktorých sa majú konať preteky podľa bodov 1.2 až 1.10 definície medzinárodných súťaží.

Pozn.1: Príručka Svetovej atletiky Manuál atletických zariadení, ktorá je k dispozícii v kancelárii Svetovej atletiky alebo na internetovej stránke Svetovej atletiky, obsahuje detailné špecifikácie pre plánovanie a výstavbu atletických zariadení, vrátane schém pre rozmery a značenia na atletickej trati.

Pozn.2: Štandardný formulár certifikátu - osvedčenia rozmerov zariadení, je k dispozícii v kancelárii Svetovej atletiky alebo na internetovej stránke Svetovej atletiky.

Pozn.3: V prípade bežeckých a chodeckých súťaží, ktoré sa konajú na ceste, alebo cezpoľných behov, horských behov alebo behov v krajine, pozri P 54.11, P 55.2, P 55.3, P 56.1-5 a P 57.1 Technických pravidiel.

Pozn. 4: Pre zariadenia na halové súťaže pozri P 41 Technických pravidiel.

3. Kategórie podľa veku a pohlavia
(PRAVIDLO 141)

Kategórie podľa veku
3.1
Súťaže podľa týchto pravidiel môžu byť rozdelené do nasledovných vekových kategórií:

Dorastenci a dorastenky (U18):
Pretekári, ktorí do 31. decembra v roku organizovania pretekov dosiahli vek 16 alebo 17 rokov.

Juniori a juniorky (U20):
Pretekári, ktorí do 31. decembra v roku organizovania pretekov dosiahli vek 18 alebo 19 rokov.

Veteráni a veteránky:
Pretekár sa stáva veteránom alebo veteránkou v deň svojich 35. narodenín.

Pozn.1: Všetky ostatné záležitosti, ktoré sa týkajú súťaží pre veteránov, sa riadia podľa Príručky Svetovej atletiky/WMA schválenej Svetovou atletikou a WMA.

Pozn.2: Oprávnenie súťažiť na pretekoch Svetovej atletiky, vrátane určenia minimálneho veku, stanovia špecifické technické predpisy Svetovej atletiky.

3.2
Pretekár je oprávnený súťažiť vo vekovej kategórii podľa týchto pravidiel, ak jeho vek zodpovedá rozsahu príslušnej vekovej kategórie. Pretekári musia byť schopní preukázať svoj vek predložením platného pasu alebo iného preukazu totožnosti povoleného predpismi príslušnej súťaže. Pretekár, ktorý túto podmienku nesplní alebo odmietne ju splniť, nie je oprávnený sa zúčastniť súťaže.

Pozn.: Pozri P 3, v ktorom sú uvedené sankcie za nedodržanie tohto pravidla

Kategórie podľa pohlavia
3.3
Súťaže podľa týchto pravidiel sa delia na súťaže mužov, súťaže žien a súťaže univerzálne bez rozlíšenia pohlavia. Ak sa konajú spoločné súťaže mimo štadióna alebo v niektorom z výnimočných prípadov uvedených v P 9 Technických pravidiel, musia byť vyhlásené alebo vyznačené samostatné výsledky pre súťaž mužov a pre súťaž žien. Pri univerzálnych súťažiach bez rozlíšenia pohlavia sú vyhlásené spoločné výsledky.

3.4
Pretekár je oprávnený štartovať v súťaži mužov (alebo v univerzálnej súťaži bez rozlíšenia pohlavia), ak sa narodil ako muž alebo ak bol počas svojho života podľa P 3.6.1 Technických pravidiel uznaný za osobu mužského pohlavia a je oprávnený k účasti na súťažiach podľa týchto pravidiel a predpisov.

3.5
Pretekárka je oprávnená štartovať v súťaži žien (alebo v univerzálnej súťaži bez rozlíšenia pohlavia), ak sa narodila ako žena alebo ak bola počas svojho života podľa P 3.6.2 Technických pravidiel uznaná za osobu ženského pohlavia a je oprávnená k účasti na súťažiach podľa týchto pravidiel a predpisov.

3.6
Rada Svetovej atletiky schvaľuje predpisy k spôsobilosti na účasť v súťažiach pre:

3.6.1 osoby mužského pohlavia, ktoré sa podrobili zmene zo ženského pohlavia na mužské pohlavie;

3.6.2 osoby ženského pohlavia, ktoré sa podrobili zmene z mužského pohlavia na ženské pohlavie;

3.6.3 osoby ženského pohlavia s klasifikáciou žien s rozdielmi vo vývoji pohlavia.

Pretekár, ktorý sa odmietne podrobiť príslušným predpisom, nie je oprávnený štartovať na súťažiach Svetovej atletiky.

Pozn.: Pozri P 3, v ktorom sú uvedené sankcie za nedodržanie tohto pravidla.

4. <u>Prihlášky</u>
(PRAVIDLO 142)

4.1
Na pretekoch usporiadaných podľa pravidiel Svetovej atletiky sa môžu zúčastniť len pretekári, ktorí spĺňajú požiadavky pravidiel Svetovej atletiky o účasti na pretekoch.

4.2
Pretekár nesmie štartovať za hranicami svojho štátu, ak jeho vrcholný atletický orgán nezaručil, že spĺňa požiadavky o účasti na pretekoch, a ak nemá súhlas tohto orgánu zúčastniť sa na pretekoch. Na všetkých medzinárodných pretekoch sa záruka o splnení požiadaviek účasti na pretekoch uzná, ak sa technickému delegátovi nepodala námietka proti účasti tohto pretekára na pretekoch (pozri tiež P 8.1 Technických pravidiel).

Účasť v súčasne prebiehajúcich disciplínach
4.3
Ak je pretekár súčasne prihlásený na súťaž na atletickej trati na štadióne a na súťaž v poli, alebo na niekoľko súťaží v poli, ktoré sa uskutočňujú súčasne, môže príslušný vedúci rozhodca povoliť tomuto pretekárovi v súčasne konanom súťažnom kole alebo pre každý pokus v skoku do výšky a v skoku o žrdi vykonať tento pokus mimo poradia, ktoré sa určilo pred začiatkom súťaže. Ak však pretekár následne nie je k príslušnému pokusu prítomný, považuje sa to za vynechaný pokus, hneď ako uplynie doba určená na tento pokus.

Pozn.: V súťažiach v poli, okrem záverečného kola pokusov, vedúci rozhodca môže pretekárovi povoliť pokus mimo poradia. Vo viacbojoch možno povoliť zmenu poradia v ktoromkoľvek kole pokusov.

Nedostavenie sa na štart
4.4
Na všetkých súťažiach uvedených v bodoch 1.1, 1.2, 1.3 a 1.6 definície medzinárodných súťaží je pretekár vylúčený zo všetkých ďalších štartov v disciplínach na pretekoch (vrátane tých disciplín, ktoré prebiehajú súčasne), vrátane štafiet, v prípade, že:

4.4.1 pretekár definitívne potvrdil štart v súťaži, ale súťaže sa nezúčastnil;

Pozn.: Čas pre konečné potvrdenie štartu sa oznámi vopred.

4.4.2 pretekár postúpil z kvalifikačnej súťaže alebo rozbehu do ďalšieho kola, ale ďalej nesúťažil;

4.4.3 pretekár nesplnil podmienku súťažiť čestne s vynaložením dostatočného úsilia s „bona fide“. Rozhodne o tom príslušný vedúci rozhodca a napíše sa o tom záznam v oficiálnych výsledkoch.

Pozn.: Situácia uvedená v P 4.4.3 Technických pravidiel sa nevzťahuje na jednotlivé disciplíny vo viacbojoch.

Lekárske potvrdenie vystavené na základe vyšetrenia pretekára podložené vyšetrením pretekára lekárskym delegátom vymenovaným podľa P 6 Súťažných pravidiel, alebo ak takýto nie je, lekárom určeným organizátorom súťaže, sa môže prijať ako dostatočný dôvod neúčasti pretekára v súťaži po uzavretí prihlášok, resp. po súťaži v predchádzajúcom kole, a dovoliť mu nastúpiť v ďalších disciplínach (okrem ďalších disciplín viacboja) v nasledujúcom dni súťaže.
Iné dôvody na ospravedlnenie (dôvody nezávislé od vlastnej činnosti pretekára, ako napríklad problémy s oficiálnou dopravou a pod.), môžu byť, po potvrdení, tiež uznané technickým delegátom.

Nedostavenie sa do zvolávateľne
4.5
Bez ďalších sankcií podľa P 4.4 Technických pravidiel, a okrem tých, ktoré sú uvedené nižšie, pretekár musí byť vylúčený z účasti v ktorejkoľvek disciplíne, ak sa nedostaví do zvolávateľne v určenom čase (pozri P 29 Súťažných pravidiel). Vo výsledkoch bude uvedené DNS.
O vylúčení rozhoduje príslušný vedúci rozhodca (vrátane podmienečnej účasti, ak sa nedá rozhodnúť okamžite) a vo výsledkoch sa musí uviesť zodpovedajúci odkaz.
Oprávnené dôvody (napr. faktory pôsobiace nezávisle od vlastnej činnosti pretekára, ako napríklad problémy s oficiálnou dopravou, chyba v oznámenom čase príchodu do zvolávateľne) môžu byť, po potvrdení, tiež uznané vedúcim rozhodcom a pretekárovi môže byť účasť v súťaži povolená.

5. Oblečenie, pretekárska obuv a štartové označenia (v platnosti od 28.júla 2020)
(PRAVIDLO 143)

Oblečenie
5.1
Odev pretekárov musí byť na všetkých pretekoch čistý a upravený a musí sa nosiť tak, aby nevzbudzoval pohoršenie. Odev musí byť zhotovený z látky, ktorá je nepriehľadná aj keď je mokrá. Pretekári nesmú nosiť taký odev, ktorý by robil ťažkosti pri rozhodovaní.
Na všetkých pretekoch podľa bodov 1.1, 1.2, 1.3, 1.6 a 1.7 definície medzinárodných súťaží a pri reprezentácii svojej členskej federácie v súťažiach podľa bodov 1.4 a 1.8 definície medzinárodných súťaží pretekári štartujú v jednotnom oblečení, ktoré úradne schválila ich členská federácia. Vyhlasovanie víťazov a akékoľvek čestné kolo sa podľa tohto pravidla považuje za súčasť pretekov.

Pozn.: P 5.1 Technických pravidiel by sa malo vykladať rozširujúcim spôsobom, najmä pokiaľ ide o to, čo by mohlo brániť výhľadu rozhodcov, vrátane účesu pretekárov.

Pretekárska obuv
5.2
Pretekári môžu súťažiť bosí alebo s obuvou na jednej alebo oboch nohách. Účelom pretekárskej obuvi je chrániť a spevniť nohy a zlepšiť záber na podložke. Pretekárska obuv nesmie poskytovať pretekárovi akúkoľvek nečestnú pomoc alebo výhodu. Každý typ obuvi musí byť primerane k dispozícii všetkým pretekárom v duchu univerzálnosti atletiky. Na splnenie tejto požiadavky pretekárska obuv, ktorá bola prvýkrát uvedená na trh po 31.januári 2020, musí spĺňať aj požiadavky uvedené v prechodnej poznámke (Pozn. 2). Pretekárska obuv, ktorá bola uvedená na trh po 9. auguste 2020 vrátane, nesmie byť použitá v súťaži až kým nebude sprístupnená cez „The Athletic Shoe Availabilty Scheme" ako je to doleuvedené v Pozn.2(a). Akákoľvek pretekárska obuv, ktorá nespĺňa túto požiadavku, sa považuje za prototyp a nemôže sa použiť v súťaži.

5.2.1 Pretekárska obuv, ktorá spĺňa kritériá stanovené v P 5 Technických pravidiel, môže byť upravená tak, aby vyhovovala charakteristike chodidla konkrétneho pretekára. Avšak pretekárska obuv, ktorá je vyrobená na objednávku (t.j. jediná tohto druhu) tak, aby vyhovovala charakteristikám chodidla pretekára alebo iným požiadavkám, nie je povolená.

5.2.2 Ak má Svetová atletika dôvod domnievať sa, že určitý typ pretekárskej obuvi alebo určitá technológia nemusia byť v súlade s textom pravidiel alebo s duchom pravidiel, môže pretekársku obuv alebo technológiu odkázať na podrobné preskúmanie a môže zakázať používanie takejto pretekárskej obuvi alebo technológie v súťaži až do preskúmania.

Pozn.1: *Najmenej štyri mesiace pred medzinárodnou súťažou, na ktorej pretekár chce použiť pretekársku obuv, ktorá sa predtým v medzinárodných súťažiach nepoužívala, musí pretekár (alebo jeho zástupca) predložiť Svetovej atletike špecifikáciu (t.j. veľkosť, rozmery, hrúbka podrážky, štruktúra, atď.) novej pretekárskej obuvi; potvrdenie, či má byť nová pretekárska obuv akýmkoľvek spôsobom upravená; a musí poskytnúť informácie o dostupnosti novej pretekárskej obuvi na otvorenom maloobchodnom trhu (t.j. v obchode alebo online). Po preskúmaní týchto informácií môže Svetová atletika požadovať, aby výrobca predložil vzorky pretekárskej obuvi na ďalšie preskúmanie. Ak je potrebné pretekársku obuv ďalej preskúmať, Svetová atletika vynaloží primerané úsilie na dokončenie preskúmania v čo najkratšom čase (ak je to možné, do 30 dní od prijatia pretekárskej obuvi Svetovou atletikou).*

Pozn.2: Prechodné obdobie od 31.januára 2020 až do 8.augusta 2021.
Táto poznámka bola vytvorená ako reakcia na založenie pracovnej skupiny pre pretekársku obuv dňa 15.júla 2020, ktorá koncom roka 2020 v spolupráci s výrobcami pretekárskej obuvi posúdi celú časť v súčasnosti platného P 5 Technických pravidiel týkajúcu sa pretekárskej obuvi. Nasledujúce poznámky a) až e) majú slúžiť ako sprievodca pre všetkých zainteresovaných pre uplatnenie tohto P 5 Technických pravidiel v praxi až do 8.augusta 2021 vrátane, pričom sa pravidlo týka všetkej pretekárskej obuvi.

a) *Každá pretekárska obuv uvedená na trh po 31.januári 2020, ktorá už bola ku dňu 28.júla 2020 schválená Svetovou atletikou ako spĺňajúca požiadavky P 5.13 Technických pravidiel, môže byť použitá na medzinárodných súťažiach ("Povolená topánka = The Approved Shoe"). Od 28.júla 2020 "Povolená topánka" musí byť dostupná pred medzinárodnou súťažou na distribúciu pre každého i zmluvne nezaviazaného elitného pretekára (t.j. elitného pretekára bez zmluvy s výrobcom) ("The Athletic Shoe Availability Scheme"). Pracovná skupina pre pretekársku obuv*

rozpracuje a dokončí proces (vrátane časového ohraničenia), kritériá (t.j. ak pretekár získa možnosť zúčastniť sa podujatia svetovej atletickej série alebo olympijských hier ako "nekvalifikovaný pretekár" alebo prostredníctvom tzv. univerzálnej miestenky), počet párov požadovanej obuvi (vrátane modelu, veľkosti atď.), metódy distribúcie a zdrojov (vrátane finančných nákladov) požadovaných pre uskutočnenie "The Athletic Shoe Availability Scheme".

b) *Od 28.júla 2020, keď elitný pretekár požiada o povolenie nosenia novej pretekárskej obuvi na medzinárodnej súťaži, pretekár (alebo jeho zástupca) musí predložiť Svetovej atletike špecifikáciu (t.j. veľkosť, rozmery, hrúbku podrážky, štruktúru atď.) novej obuvi a potvrdiť, či nová obuv bude nejakým spôsobom upravovaná. Po preskúmaní týchto informácií môže Svetová atletika požadovať, aby výrobca predložil vzorky pretekárskej obuvi na ďalšie preskúmanie. Svetová atletika vynaloží primerané úsilie na dokončenie preskúmania v čo najkratšom čase (ak je to možné do 30 dní od prijatia pretekárskej obuvi Svetovou atletikou). Predtým, ako sa pretekárska obuv použije na medzinárodnej súťaži, Svetová atletika musí potvrdiť, že obuv vyhovuje všetkým požiadavkám P 5.13 Technických pravidiel.*

c) *Od 28.júla 2020 ak elitný pretekár požiada o povolenie nosiť novú pretekársku obuv na medzinárodnej súťaži a táto obuv bola schválená v súlade s horeuvedeným odsekom b), pretekár (alebo jeho zástupca) musia predložiť Svetovej atletike potvrdenie, že výrobca sprístupní novú pretekársku obuv pre "Athletic Shoe Availabilty Scheme" spolu s podpornými informáciami o množstve párov obuvi (vrátane značky, modelu, veľkosti atď.)*

d) *Pod podmienkou dodržania predpisov v horeuvedených odsekoch b) a c) každá nová pretekárska obuv predstavená 28.júla 2020 alebo neskôr môže byť použitá na medzinárodných súťažiach potom, ako bola sprístupnená cez "Athletic Shoe Availability Scheme" pred medzinárodnou súťažou, na ktorej chce pretekár novú obuv nosiť.*

e) *Každá topánka, ktorá nespĺňa horeuvedené požiadavky je považovaná za prototyp a nesmie byť použitá na súťaži. Pre vyhnutie sa akýmkoľvek pochybnostiam – úvodný odsek P 5.2 a P 5.2.1, P 5.3, P 5.4, P 5.6 a P 5.13 Technických pravidiel sa vzťahujú na prechodné obdobie opísané v tejto poznámke.*

Počet klincov
5.3
Podrážka obuvi (vrátane podpätku) má byť vyrobená tak, aby poskytla možnosť použitia najviac 11 klincov. Z tohto počtu sa môže použiť ľubovoľný počet klincov, ale celkový počet otvorov na ich rozmiestnenie nesmie presiahnuť 11.

Rozmery klincov
5.4
Vyčnievajúca časť klincov na podrážke i na podpätku nesmie presahovať 9 mm, okrem skoku do výšky a hodu oštepom, kde to nesmie byť viac ako 12 mm. Klinec musí byť skonštruovaný tak, že aspoň polovica jeho dĺžky bližšia ku špičke zapadne do štvorcovej šablóny so stranami dĺžky 4 mm. Ak dodávateľ povrchu atletickej trate na štadióne alebo správca štadióna vyžadujú klince kratšej dĺžky, alebo zakážu použitie určitého tvaru klincov, musí to byť rešpektované.

Pozn.1: Povrch atletickej trate musí byť vhodný pre použitie klincov, ktoré spĺňajú ustanovenia tohto pravidla.

Pozn.2: V cezpoľných behoch možno použiť dlhšie klince, v závislosti od povrchu trate. Malo by to byť uvedené v osobitných predpisoch súťaže alebo to môžu povoliť technickí delegáti.

Podrážka

5.5

Podrážka (vrátane podpätku) pretekárskej obuvi môže mať drážky, plastické hrebienky, vrúbkovanie alebo výstupky za predpokladu, že všetko je vyrobené z rovnakého alebo podobného materiálu, ako základná podrážka. Maximálna hrúbka podrážky je stanovená v P 5.13 Technických pravidiel.

Pozn.1: Hrúbka podrážky sa meria, keď sa pretekárska obuv nenosí, v strede prednej časti chodidla a v strede podpätku ako vzdialenosť medzi vnútornou hornou stranou a vonkajšou spodnou stranou, ktorá sa dotýka zeme, vrátane vyššie uvedených prvkov a tiež vrátane akéhokoľvek druhu alebo formy voľnej vnútornej podrážky alebo iného zariadenia alebo vložky. Pozri obrázok nižšie.

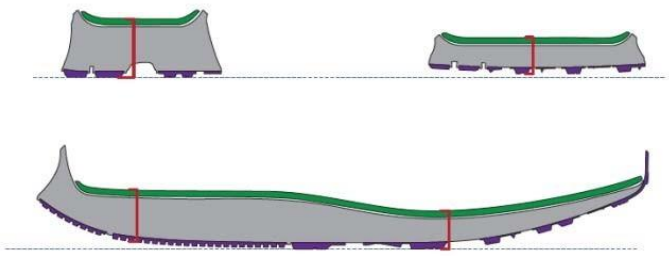

Obr.1 Meranie hrúbky podrážky

Pozn.2: Stred prednej časti chodidla je stredným bodom pretekárskej obuvi na 75% jej vnútornej dĺžky. Stred päty je stredným bodom pretekárskej obuvi pri 12% jej vnútornej dĺžky. Pozri obrázok nižšie. V prípade štandardnej vzorky unisex veľkosti 42 (EUR) bude stred prednej časti chodidla stredom pretekárskej obuvi približne 203 mm od vnútornej strany zadnej časti pretekárskej obuvi a stred päty bude stredom pretekárskej obuvi približne 32 mm. z vnútornej strany zadnej časti pretekárskej obuvi.

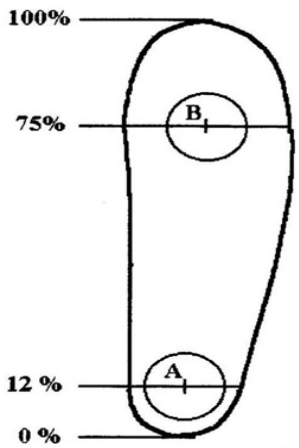

Obr.2 Miesto na meranie stredu prednej časti chodidla a päty

Pozn.3: Maximálna hrúbka podrážky uvedená v P 5 Technických pravidiel je založená na hrúbke podrážky štandardnej vzorky unisex veľkosti 42 (EUR). Svetová atletika uznáva,

že pretekárska obuv, ktorá presahuje štandardnú veľkosť vzorky, môže obsahovať o niečo hrubšiu podrážku, ako pretekárska obuv štandardnej veľkosti vzorky rovnakej značky a modelu, ktorej o niečo väčšie zvýšenie hrúbky podrážky možno pripísať iba väčšej veľkosti pretekárskej obuvi. Takéto o niečo väčšie zvýšenia sa nebudú brať do úvahy na účely potvrdenia súladu s týmito pravidlami.

Vložky alebo doplnky pretekárskej obuvi
5.6
Pretekári nemôžu používať žiadne zariadenie, či už z vonkajšej strany alebo vo vnútri obuvi, ktoré by zväčšilo hrúbku podrážky nad povolenú hranicu, alebo by poskytlo jeho používateľovi takú výhodu, ktorú by mu nedala obuv popísaná v predchádzajúcich odsekoch.

Prečítajte si ďalšie pravidlá týkajúce sa pretekárskej obuvi uvedené v P 5.12 (nesúlad) a P 5.13 (moratórium) Technických pravidiel, uvedených nižšie.

Štartové označenia
5.7
Každý pretekár musí mať počas súťaže dve štartové označenia pripevnené viditeľne na prsiach a na chrbte, okrem skokanských disciplín, v ktorých môžu mať pretekári len jedno štartové označenie, a to na chrbte alebo na prsiach.
V súťažiach je povolené, aby na jednom alebo na oboch štartových označeniach bolo namiesto štartového čísla uvedené meno pretekára alebo jeho iné vhodné označenie. Ak sú použité štartové čísla, musia byť zhodné s údajmi v programe pretekov alebo v štartovej listine. Ak pretekár súťaží v teplákoch, musí mať štartové označenie pripevnené rovnakým spôsobom aj na vrchnom odeve.

5.8
Pretekár sa nesmie zúčastniť na žiadnej súťaži bez určeného počtu štartových označení a/alebo iného určeného identifikačného prostriedku.

5.9
Tieto štartové označenia sa musia nosiť tak, ako boli vyhotovené, a nesmú sa odstrihnúť, preložiť alebo akýmkoľvek spôsobom prekrývať. V bežeckých a chodeckých súťažiach na 10.000 m a dlhších môžu byť tieto štartové označenia pre zlepšenie cirkulácie vzduchu dierkované, ale toto dierkovanie nesmie zasahovať do nápisov na ploche štartových označení.

5.10
Ak sa na pretekoch použije cieľová kamera, môže usporiadateľ žiadať, aby si pretekári pripevnili ďalšie čísla na stranách trenírok alebo na spodnej časti tela.

5.11
Ak pretekár nedodržiava ktorúkoľvek časť P 5 Technických pravidiel, a:

5.11.1 odmieta plniť pokyny príslušného vedúceho rozhodcu; alebo

5.11.2 zúčastňuje sa na súťaži,

takýto pretekár môže byť vylúčený zo súťaže.

Pozn.: *P 5.11 Technických pravidiel predpisuje potrestanie pretekára v prípade nedodržania ktorejkoľvek časti P 5 Technických pravidiel. Ak je to možné, očakáva sa však, že príslušní rozhodcovia upozornia pretekárov na nedodržiavanie pravidla a požiadajú ich o jeho dodržiavanie spolu s upozornením na možné následky ich nedodržiavania. V prípade, ak pretekár nedodržiava pravidlo počas súťaže a nie je možné ho na to upozorniť, pretekár si má byť vedomý, že môže byť vylúčený zo súťaže.*
Dohliadanie na dodržiavanie tohto pravidla a nahlásenie zjavného porušenia pravidla príslušnému vedúcemu rozhodcovi je zodpovednosťou asistentov štartéra a úsekových rozhodcov (pri súťažiach na dráhe a mimo štadióna)a rozhodcov v poli (pri súťažiach v poli).

Nedodržiavanie
5.12
Ak má vedúci rozhodca odôvodnené podozrenie, že pretekárska obuv, ktorú nosí pretekár v súťaži, nemusí byť v súlade s textom pravidiel alebo s duchom pravidiel, na požiadanie vedúceho rozhodcu pretekár musí po skončení súťaže okamžite odovzdať pretekársku obuv vedúcemu rozhodcovi na preskúmanie Svetovou atletikou. Ak už však bolo rozhodnuté, že pretekárska obuv nie je v súlade s textom pravidiel alebo s duchom pravidiel, príslušný vedúci rozhodca okamžite koná v súlade s P 5.11 Technických pravidiel.

Pozn.: Ak športová obuv bola odovzdaná vedúcemu rozhodcovi podľa P 5.12 Technických pravidiel a pretekár následne chce súťažiť v ďalšom kole tej istej disciplíny alebo v inej disciplíne počas tej istej súťaže, vedúci rozhodca má zabezpečiť, že obuv bude dostupná pretekárovi na použitie v každej takejto nasledujúcej disciplíne. O tom ako, kedy a za akých podmienok bude obuv k dispozícii pretekárovi pre použitie v súťaži, rozhoduje vedúci rozhodca.

Moratórium
5.13
Až do ďalšieho oznámenia, pokiaľ Svetová atletika písomne neurčí inak, akákoľvek pretekárska obuv použitá v súťaži:

5.13.1 okrem prípadov, na ktoré sa vzťahuje P 5.13.2 Technických pravidiel, nesmie obsahovať viac ako jednu pevnú dosku alebo čepeľ vyrobenú z uhlíkových vlákien alebo iného materiálu s podobnými vlastnosťami alebo s podobnými účinkami, či už táto doska prechádza celou dĺžkou pretekárskej obuvi alebo iba časťou dĺžky pretekárskej obuvi; a

5.13.2 môže obsahovať jednu dodatočnú pevnú dosku alebo iný mechanizmus, iba ak sa používa výlučne na pripevnenie klincov k vonkajšej spodnej časti pretekárskej obuvi; a

5.13.3 musí mať podrážku s maximálnou hrúbkou podľa doleuvedenej tabuľky

Tabuľka Hrúbka podrážky pretekárskej obuvi

Disciplína	Maximálna hrúbka podrážky (podľa P 5.5, poznámok (1), (2), (3) a obrázkov 1 a 2 k pravidlu 5.5 a podľa P 5.13.3)	Doplňujúce požiadavky

Súťaže v poli (s výnimkou trojskoku)	20 mm	Platí pre všetky vrhačské disciplíny, vertikálne a horizontálne skoky okrem trojskoku. Pre všetky súťaže v poli podrážka v strede prednej časti chodidla nesmie byť hrubšia ako podrážka v strede päty.
Trojskok	25 mm	Podrážka v strede prednej časti chodidla nesmie byť hrubšia ako podrážka v strede päty.
Súťaže na dráhe (vrátane behu cez prekážky) do ale nie vrátane 800m	20 mm	Pri uplatnení pravidla pre štafetové behy rozhoduje dĺžka úseku bežaného pretekárom.
Súťaže na dráhe na 800m a viac (vrátane steeplechase)	25 mm	Pri uplatnení pravidla pre štafetové behy rozhoduje dĺžka úseku bežaného pretekárom. Pre chodecké disciplíny je maximálna hrúbka podrážky taká istá ako pre súťaže na ceste.
Cezpoľný beh	25 mm	
Súťaže na cestách (bežecké a chodecké disciplíny)	40 mm	
Disciplíny spadajúce pod P 57	Ľubovoľná hrúbka	

Pozn.: Jedna pevná doska alebo čepeľ uvedená v P 5.13.1 Technických pravidiel môže pozostávať z viacerých častí, ale tieto časti musia byť umiestnené postupne, v jednej rovine, nie rovnobežne (t.j. nesmú byť naskladané nad sebou) a nesmú sa prekrývať.

6. <u>Pomoc pretekárom</u>
(PRAVIDLO 144)

Lekárske vyšetrenie a pomoc
6.1
Lekárske ošetrenie/vyšetrenie, alebo fyzioterapia môžu byť pretekárovi poskytnuté v priestore súťaženia len oficiálnymi zdravotníkmi menovanými organizátorom súťaže a zreteľne označenými páskou na rukáve, vestou a pod., resp. mimo priestor súťaží môže byť pretekár ošetrený akreditovaným zdravotným personálom družstva, ktorý bol pre tieto účely schválený lekárskym, resp. technickým delegátom. Lekárske ošetrenie v žiadnom prípade nesmie spôsobiť oneskorenie začiatku súťaže alebo zmenu poradia pretekárov v súťaži. Ošetrenie alebo pomoc inou osobou bezprostredne pred začiatkom súťaže, keď pretekári už opustili priestor zvolávateľne, alebo počas súťaže, sa považuje za pomoc.

Pozn.: Súťažným sektorom, ktorý má zvyčajne i fyzické ohraničenie, sa pre tento účel rozumie oblasť, v ktorej súťaž prebieha a kam majú povolený prístup iba súťažiaci pretekári a oprávnené osoby v súlade s príslušnými pravidlami a predpismi.

6.2
Vedúci rozhodca musí napomenúť a poučiť pretekára, ktorý prijal alebo poskytol pomoc vo vnútri súťažného sektora (vrátane podľa P 17.14, P 17.15, P 54.10 a P 55.8 Technických pravidiel), že ho v prípade opakovania priestupku vylúči z účasti na pretekoch.

Pozn.: V prípadoch podľa P 6.3.1 Technických pravidiel je možné pretekára vylúčiť zo súťaže aj bez varovania.

Nedovolená pomoc
6.3
Pre účely tohto pravidla sa za nedovolenú pomoc považujú nasledovné príklady nepovoleného konania:

6.3.1 určovanie tempa osobami, ktoré spolu nesúťažia, alebo pretekármi, ktorí sú predbehnutí alebo budú predbehnutí o okruh, prípadne ak sa na pomoc použije akékoľvek technické zariadenie (okrem zariadení uvedených v P 6.4.4 Technických pravidiel).

6.3.2 ak pretekár má pri sebe alebo používa v súťažnom sektore videorekordér, rádio, CD, vysielačku, mobilný telefón alebo podobné prístroje.

6.3.3 okrem pretekárskej obuvi vyhovujúcej ustanoveniu P 5 Technických pravidiel použitie akýkoľvek prístrojov alebo technológií, ktoré môže zvýšiť rozmer vybavenia nad možnosti uvedené v pravidlách alebo poskytnúť používateľovi výhodu, ktorú by nemal, ak by používal vybavenie, ktoré je špecifikované v pravidlách.

6.3.4 použitie akejkoľvek mechanickej pomôcky, umožňujúcej pretekárovi udržiavať rovnováhu, pokiaľ pretekár nepreukáže, že jej použitie mu neposkytuje výhodu oproti pretekárom nevyužívajúcim takúto pomôcku.

6.3.5 poskytovanie pomoci alebo poradenstva oficiálnymi funkcionármi pretekov, ak táto ich pomoc nevyplýva z ich oficiálnej funkcie na pretekoch (napr. trénerská pomoc, ukazovanie miesta odrazu v skokanskej súťaži s výnimkou signalizácie nevydareného pokusu v horizontálnych skokoch, oznamovanie času alebo vzdialenosti od ostatných pretekárov v bežeckých disciplínach).

6.3.6 poskytovanie fyzickej pomoci iným pretekárom (okrem pomoci vstať), ktorá pomáha pri pokračovaní v súťaži smerom vpred.

Dovolená pomoc
6.4
Pre účely tohto pravidla sa za nedovolenú pomoc nepovažuje a je povolené:

6.4.1 komunikácia medzi pretekármi a ich trénermi, ktorí sú mimo súťažného sektora. Na umožnenie tejto komunikácie a aby sa nenarušoval priestor v hľadisku, na tribúnach, v bezprostrednej blízkosti súťažných sektorov, by malo byť vyhradené miesto pre trénerov pretekárov.

Pozn.: Tréneri a ďalšie osoby v prípadoch v súlade s P 54.10 a P 55.8 Technických pravidiel môžu komunikovať so svojimi pretekármi.

6.4.2 fyzioterapia alebo lekárske vyšetrenie, prípadne ošetrenie v priestore súťaženia, ktoré je potrebné na to, aby pretekár mohol súťažiť alebo pokračovať v súťaži, za podmienok uvedených v P 6.1 Technických pravidiel.

6.4.3 akýkoľvek druh osobného zabezpečenia (napr. bandáž, náplasť, pás, výstuž, dýchacie pomôcky a pod.), ktoré je používané na ochranu pretekára z lekárskych dôvodov. Vedúci rozhodca v spolupráci s lekárskym delegátom má oprávnenie každý prípad overiť, ak to považuje za potrebné (pozri tiež P 32.4 a P 32.5 Technických pravidiel).

6.4.4 monitor tepovej frekvencie alebo rýchlosti, prípadne krokomer, alebo podobné zariadenia, ktoré majú pretekári pri sebe počas pretekov a používajú ich pre svoju potrebu, pokiaľ takéto zariadenie nie je možné využiť ku komunikácii s inou osobou.

6.4.5 sledovanie záznamu predchádzajúceho pokusu (pokusov) pretekármi zúčastňujúcich sa súťaží v poli, zaznamenané osobami, ktoré sa nenachádzajú v súťažnom sektore (pozri P 6.1 poznámka Technických pravidiel). Tieto záznamy nesmú byť vnesené do súťažného sektoru, ktorého sa týkajú.

6.4.6 poskytnutie prikrývky hlavy, rukavíc, obuvi, súčastí odevov pretekárom na oficiálnych staniciach alebo inak schválené príslušným vedúcim rozhodcom.

6.4.7 fyzická pomoc poskytnutá určeným funkcionárom pretekov alebo inou osobou určenou organizátorom, potrebná k tomu, aby sa pretekár postavil alebo premiestnil k lekárskej pomoci.

6.4.8 svetelné ukazovatele alebo podobné zariadenia, zobrazujúce postupové časy, vrátane aktuálneho rekordu.

7. <u>Účinky diskvalifikácie</u>
(PRAVIDLO 145)

Diskvalifikácia za porušenie technického pravidla (iného ako P 18.5 Súťažných pravidiel a P 16.5 Technických pravidiel)
7.1
Ak je pretekár v určitej disciplíne diskvalifikovaný, pretože porušil Technické pravidlá (okrem P 18.5 Súťažných pravidiel alebo P 16.5 Technických pravidiel), výkony dosiahnuté pretekárom v prebiehajúcom kole disciplíny do doby diskvalifikácie nesmú byť platné. Výkony dosiahnuté pretekárom v predchádzajúcom kvalifikačnom kole disciplíny zostávajú v platnosti. Takáto diskvalifikácia nebráni pretekárovi štartovať v ďalších disciplínach.

Diskvalifikácia za porušenie P 18.5 Súťažných pravidiel a P 16.5 Technických pravidiel
7.2
Ak je pretekár v určitej disciplíne vylúčený zo súťaže podľa P 18.5 Súťažných pravidiel, bude v danej disciplíne diskvalifikovaný. Pokiaľ k druhému napomenutiu došlo v inej disciplíne, bude pretekár diskvalifikovaný iba v tej, v ktorej bol napomínaný druhýkrát. Výkony dosiahnuté pretekárom v príslušnom kole disciplíny do doby diskvalifikácie nesmú byť platné. Výkony dosiahnuté pretekárom v prechádzajúcom kvalifikačnom kole v tejto disciplíne, v iných disciplínach alebo v predchádzajúcich disciplínach vo viacboji zostávajú v platnosti.
Pretekár, ktorý bol takto diskvalifikovaný, nesmie súťažiť v žiadnych ďalších disciplínach (vrátane ďalších individuálnych disciplín vo viacboji, ďalších disciplín, na ktorých sa zúčastňuje súčasne a vrátane štafiet).

7.3
Ak je štafeta v určitej disciplíne vylúčená zo súťaže podľa P 18.5 Súťažných pravidiel, bude v danej disciplíne diskvalifikovaná. Výkony dosiahnuté štafetou v prechádzajúcom kvalifikačnom kole v tejto disciplíne zostávajú v platnosti. Táto diskvalifikácia nemá vplyv na štart jednotlivých členov štafety alebo iných štafiet tohto družstva v ďalších disciplínach, (vrátane ďalších individuálnych disciplín vo viacboji, ďalších disciplín, na ktorých sa zúčastňuje súčasne a vrátane štafiet).

7.4
Ak sa priestupok považuje za vážny, riaditeľ pretekov to oznámi príslušnému riadiacemu orgánu, aby zvážil ďalšie disciplinárne konanie.

8. <u>Protesty a odvolania</u>
(PRAVIDLO 146)

8.1
Protesty, ktoré sa týkajú práva pretekára zúčastniť sa na pretekoch, sa musia podať pred začiatkom pretekov technickému delegátovi. Hneď po rozhodnutí technického delegáta je právo odvolať sa k jury. Ak sa protest nemôže vyriešiť k spokojnosti pred začiatkom pretekov, povolí sa pretekárovi podmienečný štart a protest sa predloží príslušnému riadiacemu orgánu.

8.2
Protesty, ktoré sa týkajú výsledkov alebo ktoré vznikli počas súťaže v niektorej disciplíne, sa musia podať do 30 minút po oficiálnom vyhlásení výsledkov tejto disciplíny.
Organizátori súťaže musia zabezpečiť, aby sa zaznamenal čas vyhlásenia výsledkov v každej disciplíne.

8.3
Každý protest prednesie ústne vedúcemu rozhodcovi sám pretekár alebo niekto, kto pretekára zastupuje, alebo oficiálny predstaviteľ družstva. Takáto osoba alebo družstvo môže podať protest iba vtedy, ak súťaží v rovnakom kole súťaže, ktorej sa protest (alebo následne odvolanie) týka (alebo sa zúčastňuje súťaže, kde rozhodujú body získané pretekármi družstva). Aby sa rozhodlo spravodlivo, vedúci rozhodca preskúma všetky dôkazy, ktoré považuje za potrebné, napr. film alebo obraz z oficiálneho videozáznamu, alebo akýkoľvek iný videozáznam. Vedúci rozhodca môže o proteste rozhodnúť sám, alebo ho môže predložiť jury. Ak vedúci rozhodca protest vyriešil, možno proti jeho rozhodnutiu podať odvolanie jury. Ak vedúci rozhodca nie je k dispozícii alebo nie je prítomný, je možné mu podať protest i cez technické informačné stredisko (TIC).

8.4
V bežeckých súťažiach:

8.4.1 ak pretekár vznesie protest okamžite potom, čo jeho štart bol označený ako chybný, vedúci rozhodca behov môže, v prípade akýchkoľvek pochybností, povoliť takémuto pretekárovi podmienečne pokračovanie v súťaži, aby tak boli zachované práva všetkých zúčastnených. Takéto podmienečné pokračovanie v súťaži však nemôže byť umožnené v prípade, keď bol nevydarený štart signalizovaný štartovacím informačným systémom schváleným Svetovou atletikou, pokiaľ však vedúci rozhodca z akéhokoľvek dôvodu nerozhodne, že údaje tohto informačného systému sú zjavne nesprávne.

8.4.2 protest môže byť podaný proti tomu, že štartér nevydarený štart nevrátil alebo že štart neprerušil podľa P 16.5 Technických pravidiel. Takýto protest môže byť podaný len pretekárom, resp. v mene pretekára, ktorý beh dokončil. Ak je protest uznaný, pretekár, ktorý spôsobil nevydarený štart alebo ktorého správanie by mohlo viesť k prerušeniu štartu a na ktorého sa vzťahuje napomínanie alebo diskvalifikácia podľa P 16.5, P 16.7, P 16.8 alebo P 39.8.3 Technických pravidiel, musí byť napomínaný alebo diskvalifikovaný.
Bez ohľadu na to, či došlo alebo nedošlo k napomínaniu alebo diskvalifikácii má vedúci rozhodca behov právo vyhlásiť beh alebo jeho časť za neplatné a nariadiť opakovanie behu alebo jeho časti, ak si to podľa jeho názoru vyžaduje spravodlivosť.

Pozn.: Právo na podanie protestu alebo odvolania podľa P 8.4.2 Technických pravidiel platí bez ohľadu na to, či je alebo nie je používaný štartovací informačný systém.

8.4.3 ak je predmetom protestu neoprávnené vylúčenie pretekára zo súťaže pre nevydarený štart a protest je uznaný po dokončení súťaže, potom pretekárovi by mal byť umožnený samostatný beh za účelom dosiahnutia výkonu, aby mohol v danej súťaži postúpiť do ďalšieho kola súťaže. Žiadny pretekár nesmie postúpiť do ďalšieho kola bez účasti vo všetkých kolách súťaže, pokiaľ vedúci rozhodca alebo jury nerozhodnú za daných okolností inak, napr. pre krátku prestávku pred nasledujúcim kolom alebo pre dĺžku súťaže.

Pozn.: Toto ustanovenie môže vedúci rozhodca alebo jury použiť za iných okolností, keď to považuje za oprávnené (pozri P 17.2 Technických pravidiel).

8.4.4 ak podal protest pretekár alebo družstvo, ktorí súťaž nedokončili, vedúci rozhodca sa musí najskôr presvedčiť, či by pretekár alebo družstvo nemali byť vylúčení zo súťaže z iného dôvodu, než ktorý je predmetom protestu. Ak áno, potom protest nebude uznaný.

8.5

Ak pretekár pri súťaži v poli podá okamžite ústny protest proti vyhláseniu jeho pokusu za nevydarený, vedúci rozhodca podľa vlastného uváženia môže nariadiť, pokiaľ má akékoľvek pochybnosti, aby sa pokus odmeral a zaznamenal, aby tak boli zachované práva všetkých zúčastnených.

Ak je podaný protest:

8.5.1 v prvých troch sériách pokusov niektorej z horizontálnych súťaží v poli, v ktorej súťaží viac ako 8 pretekárov a pretekár by pri uznaní ústneho protestu týmto pokusom mohol získať právo ďalších pokusov; alebo

8.5.2 v priebehu vertikálnej súťaže v poli, ak by pretekár postúpil na vyššiu výšku iba v prípade, že jeho protestu alebo následnému odvolaniu sa vyhovie,

vedúci rozhodca disciplíny môže, v prípade akýchkoľvek pochybností, povoliť pretekárovi, ktorý protestoval, podmienečne ďalej súťažiť v záujme ochrany práv všetkých pretekárov, ktorých sa to týka.

8.6
Výkon dosiahnutý za okolností, proti ktorým bol protest podaný alebo počas podmienečného pokračovania v súťaži, sa stane vydareným výkonom iba v prípade, keď protestu vyhovie vedúci rozhodca alebo ak jury rozhodne v prospech protestujúceho pretekára.
Pri súťažiach v poli, ak podmienečne na základe podaného protestu pokračuje pretekár, ktorý by inak nebol postúpil do ďalšej časti súťaže, výkony a výsledok tohto pretekára zostanú v platnosti bez ohľadu na to, či bol protest uznaný.

8.7
Odvolanie sa musí podať jury do 30 minút od:

8.7.1 oficiálneho oznámenia výsledku súťaže upraveného rozhodnutím vedúceho rozhodcu; alebo

8.7.2 oznámenia rozhodnutia poskytnutého tomu, kto podával protest, ak výsledok nebol zmenený.

Odvolanie musí byť písomné, musí byť podpísané pretekárom, niekým, kto pretekára zastupuje alebo oficiálnym predstaviteľom družstva a musí byť doložené vkladom 100 USD alebo v rovnakej hodnote v inej mene. Vklad prepadne, ak jury uzná protest za bezpredmetný. Pretekár alebo družstvo môžu podať protest iba vtedy, ak súťaží v rovnakom kole súťaže, ktorej sa protest (alebo následne odvolanie) týka (alebo sa zúčastňuje súťaže, kde rozhodujú body získané pretekármi družstva).

Pozn.: Po oznámení svojho rozhodnutia je príslušný vedúci rozhodca povinný ihneď informovať TIC o čase tohto oznámenia. Ak nemôže vedúci rozhodca oznámiť svoje rozhodnutie príslušnému družstvu alebo pretekárovi ústne, za oficiálny čas sa považuje čas, kedy tento zmenený výsledok alebo toto rozhodnutie boli vyvesené v TIC.

8.8
Jury musí vypočuť všetky zúčastnené osoby, vrátane príslušného vedúceho rozhodcu, okrem prípadu, keď rozhodnutie vedúceho rozhodcu chce jury potvrdiť. Ak má jury pochybnosti, do úvahy sa môžu zobrať ďalšie dostupné dôkazy.
Ak takéto dôkazy, vrátane akéhokoľvek dostupného videozáznamu, nie sú presvedčivé, zostáva v platnosti rozhodnutie vedúceho rozhodcu alebo vrchníka chôdze.

8.9
Jury smie zmeniť svoje rozhodnutie, ak nové predložené dôkazy považuje za presvedčivé, pokiaľ nové rozhodnutie ešte možno použiť. Nové rozhodnutie môže byť zvyčajne urobené iba pred slávnostným ceremoniálom vyhlasovania víťazov príslušnej disciplíny, pokiaľ riadiaci orgán nerozhodne, že okolnosti zmenu ospravedlňujú.

8.10
Rozhodnutia jury o takých prípadoch, ktoré nie sú riešené pravidlami, musí predseda jury oznámiť výkonnému riaditeľovi Svetovej atletiky.

8.11
Rozhodnutie jury (alebo rozhodnutie príslušného vedúceho rozhodcu v prípade, ak jury nebola na pretekoch určená alebo ak žiadne odvolanie nebolo jury doručené) je konečné.
Voči tomuto rozhodnutiu nie je žiadne právo na odvolanie, vrátane odvolania sa na CAS – arbitrážny športový súd.

9. Spoločná súťaž
(PRAVIDLO 147)

9.1
Spoločné súťaže, ako sú napríklad štafetové behy alebo súťaže družstiev, v ktorých súťažia muži a ženy spoločne, alebo súťaže, v ktorých sú vyhlásené spoločné výsledky pre obe pohlavia, sa môžu uskutočniť v súlade s platnými predpismi príslušného orgánu.

9.2
V iných súťažiach ako sú uvedené v P 9.1 ktoré sa konajú len na štadióne, spoločné disciplíny pre mužov a ženy nie sú bežne povolené.
Spoločné súťaže môžu byť povolené, okrem pretekov, ktoré sú uvedené v bodoch 1.1 až 1.3 a 1.6 definície medzinárodných súťaží. V prípade pretekov podľa bodov 1.4, 1.5 a 1.7 až 1.10 definície medzinárodných súťaží takéto zmiešané súťaže sú povolené v súťažiach v poli a v disciplínach podľa P 9.2.1 Technických pravidiel, ak sú špecificky schválené príslušnou kontinentálnou asociáciou.

9.2.1 Spoločné súťaže na štadióne v behoch na 5000 m alebo dlhších sa povolené iba vtedy, keď nie je dostatok pretekárov na to, aby každé pohlavie mohlo mať samostatný beh. Vo výsledkoch musí byť uvedené pohlavie každého pretekára. Pri takejto spoločnej súťaži nesmie pretekár jedného pohlavia určovať tempo alebo pomáhať pretekárovi opačného pohlavia.

9.2.2 Spoločné súťaže v poli pre mužov a ženy sa môžu uskutočniť súčasne v jednom alebo vo viacerých súťažných sektoroch. Musia byť vedené samostatné zápisy a musia byť vyhlásené výsledky samostatne pre každé pohlavie. Každé kolo pokusov v spoločných súťažiach sa môže uskutočniť buď tak, že najskôr pokus vykonajú pretekári jedného pohlavia a potom pretekári druhého pohlavia, alebo tak, že pretekári nasledujú po sebe bez ohľadu na pohlavie. Na účely P 25.17 Technických pravidiel sa všetci pretekári posudzujú tak, ako by boli rovnakého pohlavia. Ak sa vertikálne skoky uskutočňujú v jednom súťažnom sektore, musia sa prísne uplatňovať P 26 až P 28 vrátane toho, že latka sa musí stále zvyšovať jednotne spôsobom, ktorý bol pred začiatkom súťaže oznámený všetkým zúčastneným pretekárom.

10. Kontrola a meranie
(PRAVIDLO 148)

10.1
Presnosť označení a inštalovaných atletických zariadení podľa P 2 a P 11.2 Technických pravidiel musí byť skontrolovaná úradným meračom s príslušnou kvalifikáciou, ktorý príslušnému orgánu a/alebo vlastníkom alebo prevádzkovateľom zariadenia poskytne príslušné certifikáty s vykonanou kontrolou merania. Na účely tohto overenia musí mať plný prístup k plánom priestorov na atletické súťaže a k výkresom štadiónu a najnovšiu správu o premeraní priestorov na atletické súťaže.

10.2
Pri atletických súťažiach uvedených v bodoch 1.1, 1.2, 1.3 a 1.6 definície medzinárodných súťaží sa všetky vzdialenosti musia merať kalibrovaným certifikovaným oceľovým pásmom alebo tyčou, alebo presným meracím prístrojom. Oceľové pásma, tyče a meracie prístroje musia byť vyrobené a kalibrované podľa medzinárodných noriem.

Presnosť meracieho zariadenia použitého pri súťaži musí byť overená príslušnou organizáciou akreditovanou u národného metrologického úradu.
Pri iných súťažiach ako sú uvedené v bodoch 1.1, 1.2, 1.3 a 1.6 definície medzinárodných súťaží sa môže použiť i pásmo vytvorené zo sklených vlákien.

Pozn.: Vo veci uznávania rekordov pozri P 31.17.1 Súťažných pravidiel.

11. Platnosť výkonov
(PRAVIDLO 149)

11.1
Žiadny výkon dosiahnutý pretekárom nebude uznaný, ak sa nedosiahol počas oficiálnej súťaže organizovanej v súlade s pravidlami Svetovej atletiky.

11.2
Výkony dosiahnuté mimo tradičných priestorov na atletické súťaže (napríklad súťaže konané na námestiach miest, na iných športových zariadeniach, na plážach) alebo na atletických zariadeniach dočasne umiestnených na štadióne budú platné a uznané pre akékoľvek účely iba vtedy, ak sú dosiahnuté za nasledovných podmienok:

11.2.1 príslušný riadiaci orgán uvedený v P 2 až P 3 Súťažných pravidiel súťaž schválil;

11.2.2 súťaž rozhodovali delegovaní rozhodcovia uvedení v zozname rozhodcov príslušnej členskej federácie Svetovej atletiky;

11.2.3 ak bolo v súťaži použité náradie a náčinie zodpovedajúce týmto pravidlám; a

11.2.4 ak sa disciplína konala v súťažnom sektore alebo na zariadení, ktoré sú v súlade s týmito pravidlami, a ktoré boli skontrolované v súlade s P 10 v deň konania súťaže.

Pozn.: Platné štandardné formuláre na podanie správy o tom, že súťažný sektor alebo zariadenie, je v súlade s pravidlami, sú na požiadanie k dispozícii v kancelárii Svetovej atletiky, alebo môžu byť stiahnuté z internetovej stránky Svetovej atletiky.

11.3
Výkony budú vyhlásené za platné pre štatistické účely, pre účely rekordov, tabuliek a účastníckych limitov, ak boli dosiahnuté v súlade s týmito pravidlami v kvalifikačných kolách, pri rozhodovaní rovnosti pri skoku do výšky a skoku o žrdi alebo v ktorejkoľvek disciplíne, ktorá bola zrušená podľa P 18.7 Súťažných pravidiel, alebo P 8.4.2, P 17.2 alebo P 25.20 Technických pravidiel, v atletických chodeckých disciplínach, ak je použité P 54.7.3 a pretekár nebol diskvalifikovaný, alebo v jednej z disciplín viacboja, bez ohľadu na to, či pretekár dokončil celý viacboj.

12. Videozáznam
(PRAVIDLO 150)

Na pretekoch podľa bodov 1.1, 1.2 a 1.3 definície medzinárodných súťaží, a ak je to možné, aj pri iných súťažiach, musí byť vyhotovený so súhlasom technického delegáta oficiálny videozáznam všetkých disciplín, ktorý slúži ako pomôcka pre vedúceho rozhodcu pre video, ak bol určený. Aby bolo možné záznam použiť ako dôkazný prostriedok, musí dostatočne presne zaznamenať presnosť výkonov a akékoľvek porušenie pravidiel.
Podrobnejšie informácie sa nachádzajú v príručke Svetovej atletiky pre vedúceho rozhodcu pre video a možno ich stiahnuť aj z internetovej stránky Svetovej atletiky.

13. Bodovanie
(PRAVIDLO 151)

Pri stretnutí, kde sa výsledok určuje bodovaním, spôsob bodovania musia odsúhlasiť všetky súťažiace členské federácie Svetovej atletiky alebo družstvá pred začiatkom stretnutia, ak nie je uvedené niečo iné v určených technických predpisoch.

ČASŤ II – BEŽECKÉ SÚŤAŽE NA ATLETICKEJ TRATI

Ustanovenia P 17.2, P 17.6 (s výnimkou podľa P 54.12 a P 55.9), P 17.14, P 18.2 a P 19 a P 21.1 Technických pravidiel sa vzťahujú aj na časti VI, VII a VIII Technických pravidiel.

14. Atletická trať a dráhy
(PRAVIDLO 160)

14.1
Štandardná dĺžka bežeckej atletickej trate je 400 m. Má dve rovnobežné rovinky a dve zákruty s rovnakým polomerom. Jej vnútorný okraj je ohraničený obrubníkom z vhodného materiálu bielej farby.
Obrubník je 50 mm až 65 mm vysoký a 50 mm až 250 mm široký. Na oboch rovinkách môže byť obrubník vynechaný a nahradený bielou čiarou širokou 50 mm.
Ak treba časť obrubníka v zákrute pre súťaže v poli dočasne odložiť, musí byť príslušné miesto vyznačené bielou čiarou širokou 50 mm a kužeľmi z plastickej hmoty alebo zástavkami vysokými najmenej 0,15 m, umiestnenými na bielej čiare tak, aby sa okraj základne kužeľa alebo zástavky zhodoval s vnútorným okrajom bielej čiary dotýkajúc sa vnútorného okraja čiary (bližšieho k atletickej trati). Vzdialenosť medzi nimi nesmie presahovať 4 m a 2 m pri zakrivenej časti dráhy pre steeplechase. (Zástavky sú naklonené v uhle 60° od zeme smerom od atletickej trate).
To isté (vrátane dočasne umiestnených obrubníkov) platí pre zakrivenú časť trate pre steeplechase, keď pretekári opúšťajú atletickú trať a bežia k vodnej priekope, ako aj pri odstupňovanom štarte uskutočnenom v súlade s P 17.5.2 Technických pravidiel a prípadne i na príslušných rovných úsekoch v intervale do 10 m.

Pozn.: Všetky body, od ktorých zakrivené úseky atletickej trate prechádzajú do rovných alebo rovné úseky do zakrivených, musia byť na bielej čiare úradným meračom atletickej trate výrazne označené farebnou značkou 50x50 mm a v týchto miestach musia byť počas behu umiestnené kužele.

14.2
Atletická trať sa meria vo vzdialenosti 0,30 m od vnútorného okraja obrubníka smerom do atletickej trate. Tam, kde nie je trať v zákrute vyznačená obrubníkom (aj pri steeplechase v úsekoch, kde pretekári opúšťajú atletickú trať pri nábehu na vodnú priekopu), meria sa vo vzdialenosti 0,20 m od čiary, ktorá ohraničuje vnútorný okraj atletickej trate.

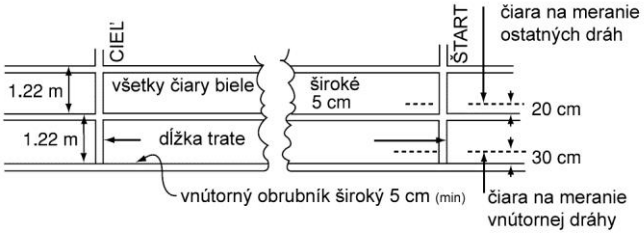

Obr.3 Meranie trate – pôdorys

14.3
Vzdialenosť behu sa meria od okraja štartovej čiary, ktorý je vzdialenejší od cieľa, po okraj cieľovej čiary, ktorý je bližšie k štartu. (obr. 3)

14.4
Pri všetkých behoch do 400 m vrátane musí každý pretekár bežať v oddelenej dráhe širokej 1,22 m (±0,01 m), vrátane čiary na pravej strane dráhy, ktorá je ohraničená čiarami širokými 50 mm. Všetky dráhy musia byť rovnako široké. Vnútorná dráha sa odmeria tak, ako je uvedené v P 14.2, ale ostatné dráhy sa merajú 0,20 m od vonkajších okrajov vnútorných dráh.

Pozn.: Všetky atletické trate postavené pred 1. januárom 2004 môžu mať maximálnu šírku dráhy 1,25 m. Ak je však atletická trať nanovo zrekonštruovaná, dráhy musia mať šírku v súlade s týmto pravidlom.

14.5
Na medzinárodných pretekoch podľa bodov 1.1, 1.2, 1.3 a 1.6 definície medzinárodných súťaží má mať atletická trať najmenej osem dráh.

14.6
Priečny sklon atletickej trate smerom ku vnútornej dráhe nemá byť väčší ako 1:100 (1%) a sklon v smere behu nesmie presiahnuť 1:1000 (0,1 %), pokiaľ neexistujú okolnosti ospravedlňujúce udelenie výnimky Svetovej atletiky z uvedeného pravidla.

14.7
Úplná technická dokumentácia atletickej trate, jej usporiadanie a značenie je obsiahnutá v príručke Svetovej atletiky Manuál atletických zariadení. Toto pravidlo uvádza len základné zásady, ktoré musia byť dodržané.

15. <u>Štartové bloky</u>
(PRAVIDLO 161)

15.1
Štartové bloky sa musia používať pri všetkých behoch do 400 m vrátane (a na prvom úseku v štafetových behoch na 4x200 m, 100-200-300-400 m a 4x400 m) a nesmú sa používať v žiadnych iných behoch. Pri umiestnení štartových blokov nesmie žiadna ich časť presahovať štartovú čiaru, alebo zasahovať do vedľajšej dráhy, s výnimkou situácie, ak to neobmedzuje iného pretekára, keď zadná časť rámu štartového bloku zasahuje do vonkajšej dráhy.

15.2
Štartové bloky musia vyhovovať nasledujúcim všeobecným ustanoveniam:

15.2.1 Štartové bloky majú dve ploché opierky pre chodidlá, o ktoré sa pretekár v štartovej polohe opiera chodidlami a ktoré sú pripevnené v pevnom ráme. Musia mať pevnú konštrukciu a nesmú pretekárovi poskytovať žiadnu nepovolenú výhodu v rozpore s pravidlami. Rám nesmie žiadnym spôsobom obmedzovať pohyb pretekára pri vybiehaní z blokov.

15.2.2 Oporné plochy musia byť sklonené tak, aby vyhovovali štartovej polohe pretekára a môžu byť rovné alebo mierne vyhĺbené. Povrch oporných plôch musí byť prispôsobený pre klince tretier pretekára formou výstupov alebo rýh, prípadne musí byť pokrytý vhodnou hmotou umožňujúcou použitie bežeckej obuvi s klincami.

15.2.3 Oporné plochy môžu byť pripevnené k pevnému rámu s prestaviteľným zariadením, ale nepripúšťa sa žiadny pohyb oporných plôch pri vlastnom štarte. V každom prípade musia byť obe oporné plochy posúvateľné dopredu alebo dozadu na nastavenie vzájomnej polohy. Úprava posunu sa musí zabezpečiť svorkami alebo mechanizmom, ktorý môže pretekár ľahko a rýchlo ovládať.

15.2.4 K atletickej trati musia byť pripevnené niekoľkými klincami alebo hrotmi tak, aby čo najmenej poškodili povrch trate. Pripevnenie blokov má umožňovať ich rýchle a ľahké odstránenie. Počet, hrúbka a dĺžka klincov alebo hrotov závisí od hmoty povrchu atletickej trate. Pripevnenie blokov nesmie umožňovať pretekárom počas vlastného štartu žiadny pohyb.

15.2.5 Pretekári môžu použiť vlastné štartové bloky len ak vyhovujú týmto pravidlám, ale inak môžu byť zhotovené akýmkoľvek spôsobom a môžu byť akejkoľvek konštrukcie za predpokladu, že neprekážajú iným pretekárom.

15.3
Na súťažiach podľa bodov 1.1, 1.2, 1.3 a 1.6 definície medzinárodných súťaží, a ak má byť výkon predložený na schválenie za svetový rekord podľa P 32 alebo P 34 Súťažných pravidiel, štartové bloky musia byť zapojené na štartovací informačný systém certifikovaný Svetovou atletikou. Tento systém sa dôrazne odporúča pre všetky ostatné súťaže.

Pozn.: Okrem toho je možné využiť automatický systém signalizujúci nevydarený štart, fungujúci v súlade s pravidlami.

15.4
Na súťažiach podľa bodov 1.1 až 1.6 definície medzinárodných súťaží pretekári musia použiť štartové bloky pripravené usporiadateľom pretekov. Na ostatných súťažiach na atletickej trati s umelým povrchom môže usporiadateľ trvať na použití štartových blokov, ktoré pripravil.

16. <u>Štart</u>
(PRAVIDLO 162)

16.1
Štart pretekov musí byť vyznačený bielou čiarou širokou 50 mm. Pri všetkých behoch, ktoré sa nebežia v dráhach, štartová čiara je zakrivená tak, že všetci pretekári štartujú v rovnakej vzdialenosti od cieľa. Štartové pozície pre všetky behy sú číslované zľava doprava v smere behu.

Pozn.1: Pri bežeckých a chodeckých súťažiach mimo štadióna môže byť štartová čiara široká až 0,30 m a môže mať akúkoľvek farbu výrazne kontrastnú voči podkladu.

Pozn.2: Štartová čiara na beh na 1500 m alebo ktorákoľvek zakrivená štartová čiara môže byť predĺžená až za ohraničenie vonkajšej krajnej dráhy, ak je tam použitý rovnaký povrch ako na atletickej trati.

16.2
Pri všetkých medzinárodných súťažiach, okrem prípadov uvedených nižšie, dáva štartér povely vo svojom národnom, anglickom alebo francúzskom jazyku.

16.2.1 Pri behoch do 400 m vrátane (vrátane 4x200 m, 100-200-300-400 m podľa P 24.1 Technických pravidiel a 4x400 m) sa použijú povely: „Pripravte sa!“, „Pozor!“.

16.2.2 Pri behoch dlhších ako 400 m (okrem 4x200 m, 100-200-300-400 m a 4x400 m) sa použije povel „Pripravte sa!“.

16.2.3 V ktoromkoľvek behu, ak sú už pretekári v konečnej štartovej polohe a štartér v súlade s P 16.5 nie je presvedčený, že všetko je pripravené na štart alebo keď pretekári akýmkoľvek spôsobom prerušia štart, vydá povel „Vstaňte“.

Všetky behy musia byť zvyčajne odštartované výstrelom zo štartovacej pištole smerom nahor.

Pozn.: Pri súťažiach podľa bodov 1.1, 1.2, 1.3, 1.5 a 1.9 definície medzinárodných súťaží dáva štartér povely iba v angličtine.

16.3

Pri všetkých behoch do 400 m vrátane (a na prvých úsekoch štafetových behov na 4x200 m, 100-200-300-400 m a 4x400 m) sa musí použiť nízky štart a štartové bloky. Po povele „Pripravte sa!“ pretekár sa musí priblížiť k štartovej čiare, zaujať pozíciu vo svojej dráhe a pred štartovou čiarou. Obe jeho ruky a jedno koleno musia byť v dotyku so zemou a obe nohy v dotyku so štartovými blokmi. Pretekár pripravený na štart sa nesmie rukami ani nohami dotýkať štartovej čiary ani dráhy pred štartovou čiarou. Po povele „Pozor!“ musí pretekár ihneď zaujať konečnú štartovú polohu pri dodržaní dotyku rukami so zemou a nohami so štartovými blokmi. Keď sa štartér uistí, že všetci pretekári sú v polohe „Pozor“ v pokoji, vystrelí.

16.4

Pri behoch dlhších ako 400 m (okrem 4x200 m, 100-200-300-400 m a 4x400 m) sa všetky štarty vykonávajú zo vzpriamenej polohy. Po povele „Pripravte sa!“ musí pretekár pristúpiť ku štartovej čiare a zaujať štartovaciu polohu pred štartovacou čiarou (v smere behu), pri štarte v dráhach musí byť pretekár úplne vo svojej dráhe.

Pri štarte sa pretekár nesmie dotýkať ani jednou rukou zeme a/alebo nohami štartovej čiary alebo zeme pred ňou. Keď sa štartér uistí, že všetci pretekári zaujali správnu štartovaciu polohu a sú v pokoji, vystrelí.

16.5

Všetci pretekári musia na povel „Pripravte sa!“ alebo „Pozor!“, podľa toho, o aké preteky ide, ihneď a bez meškania zaujať konečnú štartovú polohu. Ak štartér nie je potom, čo pretekári zaujali pozíciu na štartovej čiare, z akýchkoľvek príčin spokojný s priebehom prípravy na štart, musí prikázať pretekárom, aby opustili svoje miesta, a jeho asistenti ich musia opäť zoradiť na štart (pozri P 23 Súťažných pravidiel).

Ak pretekár podľa názoru štartéra:

16.5.1 po povele „Pripravte sa“ alebo „Pozor“ a pred výstrelom z pištole preruší štart, napríklad zdvihne ruku a/alebo postaví sa alebo zostane vzpriamený alebo sa opäť posadí pri nízkom štarte, a to bez vážneho dôvodu (dôvod bude prehodnotený príslušným vedúcim rozhodcom); alebo

16.5.2 neuposlúchne povel „Pripravte sa“ alebo „Pozor“ alebo nezaujme konečnú štartovaciu polohu okamžite a bez zbytočného odkladu po povele štartéra; alebo

16.5.3 po povele „Pripravte sa“ alebo „Pozor“ pretekár ruší ostatných účastníkov behu rôznymi zvukmi, pohybom alebo iným spôsobom,

– štartér preruší štart.

Vedúci rozhodca môže pretekára napomenúť (diskvalifikovať v prípade druhého porušenia pravidiel počas toho istého behu) pre chybný štart, a to postupom podľa ustanovenia P 18.5 Súťažných pravidiel a P 7.2 Technických pravidiel. V tomto prípade zelenú kartu neukazuje. Ak bol štart prerušený z vonkajších príčin, alebo ak vedúci rozhodca nesúhlasí s rozhodnutím štartéra, ukáže sa zelená karta všetkým pretekárom ako potvrdenie, že chybný štart nebol spôsobený žiadnym pretekárom.

Chybný štart

16.6

Keď je použitý štartovací informačný systém certifikovaný Svetovou atletikou, štartér a/alebo určený zástupca štartéra musia mať slúchadlá, aby jasne počuli zvukový signál, ktorý oznamuje možný chybný štart (t.j. štartovú reakciu kratšiu ako 0,100 sek.). Hneď ako štartér a/alebo zástupca štartéra počuje zvukový signál po výstrele z pištole, vráti štart a ihneď preskúma reakčné doby a ostatné informácie zaznamenané systémom, aby si preveril, ktorý pretekár alebo pretekári zapríčinili chybný štart.

Pozn.: Keď je použitý štartovací informačný systém certifikovaný Svetovou atletikou, záznam z tohto systému sa považuje za rozhodujúci podklad pre rozhodnutie rozhodcov.

16.7

Po zaujatí konečnej štartovej polohy nesmie pretekár začať s pohybom skôr, ako sa ozve výstrel. Ak podľa názoru štartéra (vrátane podľa P 22.6 Súťažných pravidiel) pretekár začne pohyb skôr, považuje sa to za chybný štart.
Za začatie štartu sa považuje

16.7.1 pri nízkom štarte akýkoľvek pohyb pretekára, ktorý zahŕňa stratu kontaktu jedného alebo oboch chodidiel s plochými opierkami štartových blokov, o ktoré sa pretekár v štartovej polohe opiera chodidlami alebo jednej alebo oboch rúk so zemou; a

16.7.2 v pri štarte zo vzpriamenej polohy akýkoľvek pohyb pretekára, ktorý vedie ku strate kontaktu jednej alebo oboch nôh so zemou.

Ak štartér rozhodne, že pretekár pred výstrelom začal pohyb, ktorý nezastavil a pokračoval aj po výstrele, ide sa o chybný štart.

Pozn.1: Akýkoľvek ďalší pohyb pretekára, ako je vyššie uvedený, sa nesmie považovať za začatie štartu. Takéto situácie, ak je to možné, môžu byť vyriešené disciplinárnym napomenutím pretekára alebo jeho diskvalifikáciou.

Pozn.2: Pri štarte zo vzpriamenej polohy sú pretekári viac náchylní na stratu rovnováhy. Ak je na štarte pretekár tlačený iným pretekárom alebo v dôsledku toho prepadne cez štartovnú čiaru, nemal by byť postihnutý. Pretekár, ktorý takúto situáciu spôsobil, môže byť potrestaný disciplinárnym napomenutím alebo diskvalifikáciou.

16.8

Každý pretekár, ktorý spôsobí chybný štart, okrem viacbojov, bude štartérom diskvalifikovaný.
V prípade viacbojov pozri P 39.10.3 Technických pravidiel.

Pozn.: Ak jeden alebo viac pretekárov zapríčiní chybný štart, ostatní ich spravidla nasledujú. Pri prísnom posudzovaní každý pretekár, ktorý ich takto nasleduje, zapríčiňuje tiež chybný štart. Štartér však napomenie alebo vylúči zo súťaže len toho pretekára alebo pretekárov, ktorí podľa jeho presvedčenia zapríčinili chybný štart.
Následkom toho sa môže stať, že sa napomenie alebo diskvalifikuje aj viac pretekárov. Ak žiadny pretekár nezapríčinil chybný štart, nenapomenie sa nikto a všetkým pretekárom sa ukáže zelená karta.

16.9
V prípade chybného štartu asistenti štartéra postupujú nasledovne:
Ak ide chybný štart (okrem viacbojov), pretekár, ktorý je zodpovedný za chybný štart, bude diskvalifikovaný a bude mu ukázaná červeno-čierna karta (uhlopriečne delená), a to tak, že bude zdvihnutá priamo pred ním.
Ak ide chybný štart v prípade viacbojov, pretekár, ktorý je zodpovedný za chybný štart, bude napomenutý a bude mu ukázaná žlto-čierna karta (uhlopriečne delená), a to tak, že bude zdvihnutá priamo pred ním. V rovnakom čase niektorý z ďalších asistentov štartéra ukáže ostatným pretekárom žlto-čiernu kartu, ako upozornenie, že každý ďalší chybný štart bude znamenať diskvalifikáciu pretekára. V prípade druhého a ďalšieho chybného štartu bude pretekár, ktorý je zodpovedný za chybný štart, diskvalifikovaný a bude mu ukázaná červeno-čierna karta, a to tak, že bude zdvihnutá priamo pred ním.
Ak sa pri súťažiach používa ukazovateľ dráh za pretekármi, akékoľvek porušenie pravidla o štarte pretekárom sa vyznačí aj na ukazovateli dráh.

16.10
Ak štart podľa názoru štartéra alebo ktoréhokoľvek z jeho zástupcov nebol v súlade s pravidlami, štartér alebo jeho zástupca vráti pretekárov späť ďalším výstrelom.

17. <u>Bežecké a chodecké súťaže na štadióne</u>
(PRAVIDLO 163)

17.1
V súťažiach, v ktorých pretekári bežia alebo idú aspoň jednu zákrutu, je smer behu a chôdze taký, že pretekár má ľavú ruku smerom k vnútornému okraju atletickej trate. Dráhy sú očíslované tak, že dráha pri vnútornom okraji atletickej trate má číslo 1.

Prekážanie na trati
17.2
Ak pretekár strká do iného pretekára, alebo mu bráni pokračovať v ďalšom behu:

17.2.1 a strkanie alebo bránenie v ďalšom behu možno považovať za neúmyselné alebo nebolo spôsobené súťažiacim pretekárom, vedúci rozhodca môže v súlade s P 18.7 Súťažných pravidiel alebo P 8.4 Technických pravidiel, ak je presvedčený, že pretekár (alebo jeho družstvo) bol vážne poškodený, nariadiť opakovanie behu (jednému pretekárovi, viacerým alebo všetkým pretekárom) alebo pretekárovi (alebo jeho družstvu) vážne postihnutému strkaním alebo bránením v pohybe, povoliť štartovať v ďalšom kole súťaže,

17.2.2 ak je za strkanie alebo bránenie v ďalšom behu zodpovedný podľa názoru vedúceho rozhodcu pretekár, takýto pretekár (alebo jeho družstvo) môže byť vylúčený zo súťaže. Vedúci rozhodca môže v súlade s P 18.7 Súťažných pravidiel alebo P 8.4 Technických pravidiel, ak je presvedčený, že pretekár (alebo jeho družstvo) bol vážne poškodený, nariadiť opakovanie behu (jednému pretekárovi, viacerým alebo všetkým pretekárom) bez účasti diskvalifikovaného pretekára (alebo jeho družstva) alebo povoliť pretekárovi (alebo jeho družstvu), vážne postihnutému strkaním alebo bránením v pohybe, štartovať v ďalšom kole súťaže.

Pozn.: V prípadoch, ktoré sa považujú za dostatočne vážne, možno uplatniť aj P 18.5 Súťažných pravidiel alebo P 7.2 Technických pravidiel.

V oboch prípadoch uvedených v P 17.2.1 a P 17.2.2 Technických pravidiel takýto poškodený pretekár (alebo jeho družstvo) musel prejavil vôľu dokončiť preteky s „bona fide“ úsilím.

Beh v dráhach – beh mimo vlastnej dráhy

17.3

17.3.1 Pri všetkých behoch v oddelených dráhach musí každý pretekár bežať od štartu až do cieľa v pridelenej dráhe. To isté platí aj pre ktorúkoľvek časť pretekov, kde je predpísané, že sa má bežať v dráhach.

17.3.2 Pri všetkých behoch (alebo v akejkoľvek časti pretekov), ktoré sa nebežia v dráhach, pretekár, ktorý beží v zákrute alebo vo vonkajšej polovici atletickej trate podľa P 17.5.2 Technických pravidiel, vrátane zakrivenej časti atletickej trate pred alebo za vodnou priekopou pri steeplechase, nesmie bežať po vnútornej čiare alebo ju prekročiť, resp. nesmie vykročiť na obrubník alebo obrubník prekročiť, v ktorejkoľvek časti zakrivenej časti atletickej trate pred alebo za vodnou priekopou pri steeplechase.

Pokiaľ je vedúci rozhodca na základe správy rozhodcu, úsekového rozhodcu alebo inej správy presvedčený, že pretekár bežal mimo svojej dráhy (okrem P 17.4 Technických pravidiel), musí byť tento pretekár alebo v prípade štafetových behov, jeho družstvo, diskvalifikovaný.

17.4

Pretekár nebude diskvalifikovaný, ak

17.4.1 bol iným pretekárom vytlačený alebo prinútený vykročiť z dráhy, stúpiť na alebo cez obrubník alebo bol inými okolnosťami prinútený bežať mimo pridelenú dráhu,

17.4.2 vykročí mimo dráhy na rovinke atletickej trate, na rovnej časti úseku pred alebo za vodnou priekopou pri behu na 3000 m prekážok alebo beží v zákrute mimo vonkajšej čiary pridelenej dráhy,

a tým nezíska žiadnu výhodu. Pri tom však nesmie vraziť do iného pretekára alebo prekážať v pohybe inému pretekárovi.

Ak pretekár získa uvedeným spôsobom výhodu, pretekár (alebo jeho družstvo) bude diskvalifikovaný.

Pozn.: Získanie výhody zahŕňa zlepšenie vlastnej pozície vrátane uvoľnenia sa z „uzavretia“ v klbku bežiacich pretekárov tým, že vykročí alebo beží vľavo od vnútornej hraničnej čiary atletickej trate.

17.5

Pri súťažiach podľa bodu 1.1 definície medzinárodných súťaží, a keď je to vhodné, i v ostatných súťažiach:

17.5.1 v behu na 800 m pretekári bežia v dráhach až po začiatok čiary zbiehania, kde môžu opustiť pridelené dráhy. Čiara zbiehania je označená vo výbehu z prvej zákruty oblúkovou čiarou širokou 50 mm, ktorá je vedená priečne cez atletickú trať okrem prvej dráhy. Pre uľahčenie identifikácie čiary zbiehania, ktorá dovoľuje pretekárom zbehnúť k prvej dráhe, budú na čiarach bezprostredne pred priesečníkmi čiary zbiehania s čiarami vymedzujúcimi jednotlivé dráhy umiestnené malé kužele alebo hranoly alebo iné vhodné značky, ktorých farba je iná ako farba čiary zbiehania a farba deliacich čiar jednotlivých dráh.

Pozn.: V súťažiach podľa bodov 1.4 a 1.8 definície medzinárodných súťaží sa účastníci môžu dohodnúť, že sa nepobeží v dráhach.

17.5.2 Pri účasti viac ako 12 pretekárov v behoch na 1000 m, 2000 m, 3000 m (prípadne pri behu na 3000 m steeplechase s vodnou plochou umiestnenou z vnútornej strany atletickej trate), 5000 m alebo 10 000 m možno pretekárov rozdeliť do dvoch skupín.
Prvá skupina má asi 2/3 pretekárov z celkového počtu, a títo štartujú od základnej oblúkovej čiary. Druhá skupina pretekárov štartuje od samostatnej vonkajšej oblúkovej štartovej čiary, ktorá je vyznačená naprieč vonkajšou polovicou atletickej trate. Táto druhá skupina pobeží vo svojej polovici trate až po koniec prvej zákruty. Miesto zbiehania druhej skupiny sa vyznačí kužeľmi alebo zástavkami alebo dočasným obrubníkom spôsobom uvedeným v P 14.1 Technických pravidiel.
Samostatná vonkajšia štartová čiara sa vyznačí tak, aby všetci pretekári prebehli rovnakú vzdialenosť.
Oblúková čiara pre beh na 800 m označuje miesto, kde sa pretekári vonkajšej skupiny behu na 2000 m a 10 000 m môžu pripojiť k pretekárom, ktorí odštartovali zo základnej štartovej čiary.
Na začiatku cieľovej rovinky sa vyznačí miesto, kde sa pretekári vonkajšej skupiny v behoch na 1000 m, 3000 m (prípadne pri behu na 3000 m steeplechase s vodnou plochou umiestnenou z vnútornej strany atletickej trate) a 5000 m môžu pripojiť k pretekárom, ktorí odštartovali zo základnej štartovej čiary. Toto označenie sa urobí značkou 50x50 mm na čiare medzi štvrtou a piatou dráhou (resp. treťou a štvrtou pri šiestich dráhach) alebo bezprostredne pred ňou, na ktorej bude do okamihu spojenia oboch skupín umiestnený kužeľ alebo zástavka.

17.5.3 Ak pretekár nedodrží ustanovenie tohto pravidla, on, alebo v prípade štafety jeho družstvo, bude vylúčený zo súťaže.

Opustenie trate
17.6
Pretekár, ktorý dobrovoľne opustí atletickú trať, okrem situácie uvedenej v P 24.6.3 Technických pravidiel, nesmie pokračovať v pretekoch a vo výsledkoch bude uvedené, že pretekár beh nedokončil. Ak sa pretekár pokúsi vrátiť sa naspäť do pretekov, bude diskvalifikovaný vedúcim rozhodcom.

Kontrolné značky
17.7
Okrem toho, ako je uvedené v P 24.4 Technických pravidiel, v štafetových behoch, v ktorých pretekári bežia v oddelených dráhach, si pretekári nesmú robiť na atletickej trati kontrolné značky, ani si umiestňovať na túto trať či vedľa nej predmety ako kontrolné body.
Rozhodca musí takéhoto pretekára upozorniť, aby značku alebo predmet upravil alebo aby odstránil značku alebo predmet, ktorý nezodpovedá tomuto pravidlu. Ak tak neurobí, musí ho odstrániť rozhodca.

Pozn.: Závažnejšie prípady môžu byť riešené podľa P 18.5 Súťažných pravidiel a P 7.2 Technických pravidiel.

Meranie rýchlosti vetra
17.8
Všetky zariadenia na meranie rýchlosti vetra musia byť vyrobené a kalibrované podľa medzinárodných noriem. Presnosť použitých meracích zariadení musí byť overená príslušnou organizáciou akreditovanou u národného metrologického úradu.

17.9
Vetromer založený na inom ako mechanickom princípe sa musí použiť na všetkých medzinárodných súťažiach podľa bodov 1.1 až 1.8 definície medzinárodných súťaží a u všetkých výkonov, ktoré budú predložené ku schváleniu ako svetové rekordy.
Mechanický vetromer by mal byť vhodne chránený tak, aby sa znížil vplyv bočného smeru vetra. Dĺžka rúrok na každej strane prístroja má byť 2-krát väčšia ako je priemer rúrky.

17.10
Vedúci rozhodca bežeckých disciplín zabezpečí, že pri behoch bude vetromer umiestnený vedľa prvej dráhy vo vzdialenosti 50 m od cieľovej čiary, a to vo výške 1,22 m (±0,05 m) od zeme a vo vzdialenosti do 2 m od atletickej trate.

17.11
Prístroj sa môže zapnúť alebo vypnúť automaticky a/alebo diaľkovým ovládaním a informácia sa prenesie do počítača.

17.12
Rýchlosť vetra sa meria od momentu záblesku/dymu pištole po dobu:

v behu na	100 m	10 sekúnd
	100 m prek.	13 sekúnd
	110 m prek.	13 sekúnd

V behu na 200 m sa meria rýchlosť vetra počas 10 sekúnd od momentu, keď prvý pretekár vbehne na rovinku.

17.13
Rýchlosť vetra sa z vetromera prečíta v metroch za sekundu a zaokrúhli sa na najbližšiu vyššiu desatinu (m/s) v kladnom zmysle (napr. +2,03 metrov za sekundu sa zaznačí ako +2,1 m/s a –2,03 metrov za sekundu ako –2,0 m/s). Vetromer s digitálnym ukazovateľom hodnôt v desatinách metra za sekundu sa vyrobí tak, aby zodpovedal tomuto pravidlu.

Hlásenie medzičasov
17.14
Priebežné medzičasy a predbežné víťazné časy sa môžu oficiálne oznamovať a/alebo ukazovať na informačnej tabuli. V prípade, že to tak nie je, žiadna osoba v súťažnom sektore nesmie pretekárom hlásiť medzičasy a priebežné časy bez predchádzajúceho súhlasu vedúceho rozhodcu behov, ktorý takýmto hlásením môže poveriť alebo na to určiť najviac jednu osobu na najviac dvoch určených miestach.
Pretekári, ktorým sú oznamované medzičasy v rozpore s ustanovením tohto pravidla, sa vystavujú nebezpečenstvu vylúčenia zo súťaže podľa P 6.2 Technických pravidiel.

Pozn.: Súťažným sektorom, ktorý má zvyčajne i fyzické ohraničenie, sa pre tento účel rozumie oblasť, v ktorej súťaž prebieha a kam majú povolený prístup iba súťažiaci pretekári a oprávnené osoby v súlade s príslušnými pravidlami a predpismi.

Pitie / Osvieženie
17.15
17.15.1 Pri súťažiach na atletickej trati na 5000 m a dlhších môže podľa poveternostných podmienok organizátor súťaže poskytnúť pretekárom vodu a špongie na osvieženie.

17.15.2 Pri súťažiach na atletickej trati dlhších ako 10 000 m musí byť poskytnuté občerstvenie, voda na pitie a špongie na osvieženie. Občerstvenie môže byť poskytnuté buď organizátorom súťaže, alebo si ho môže pripraviť sám pretekár, a umiestni sa tak, aby bolo ľahko pretekárom prístupné alebo môže byť podávané určenými osobami do ruky pretekárovi. Občerstvenie poskytnuté pretekármi musí byť pod dohľadom osôb určených organizátorom súťaže, a to od okamihu, kedy pretekár alebo ním určená osoba toto občerstvenie predloží. Tieto organizátorom súťaže určené osoby musia zabezpečiť, aby občerstvenie poskytnuté pretekármi nebolo pretekárom vymenené alebo akýmkoľvek spôsobom upravené.

17.15.3 Pretekár môže niesť vodu alebo občerstvenie v ruke alebo na svojom tele, ak si ich nesie od štartu alebo ak ich prijal na oficiálnej stanici.

17.15.4 Pretekár, ktorý prijme alebo obdrží občerstvenie alebo vodu mimo oficiálnej stanice, okrem situácie, že to prijme zo zdravotných dôvodov od alebo pod dohľadom rozhodcov alebo vezme občerstvenie iného pretekára, bude v prípade prvého takéhoto konania napomenutý vedúcim rozhodcom ukázaním žltej karty. V prípade opakovania takéhoto konania bude pretekár diskvalifikovaný z pretekov vedúcim rozhodcom ukázaním červenej karty. Vylúčený pretekár musí okamžite opustiť trať.

Pozn.: Pretekár môže občerstvenie prijať od iného pretekára alebo mu môže odovzdať občerstvenie, vodu alebo špongie, ak ich nesie od štartu alebo ak si ich vzal alebo ich obdržal na oficiálnej stanici. Avšak, trvalá pomoc medzi dvoma alebo viacerými pretekármi takýmto spôsobom môže byť považovaná za nedovolenú pomoc, a z tohto dôvodu môže byť uplatnené napomínanie alebo diskvalifikácia tak ako sú uvedené vyššie.

18. <u>Cieľ</u>
(PRAVIDLO 164)

18.1
Cieľ pretekov je vyznačený bielou čiarou širokou 50 mm.

Pozn.: Pri bežeckých a chodeckých súťažiach konaných mimo štadióna môže byť cieľová čiara široká až 0,30 m a môže mať akúkoľvek farbu výrazne kontrastnú voči podkladu.

18.2
Umiestnenie pretekárov v cieli sa určí podľa poradia, v ktorom ktorákoľvek časť tela pretekára (t.j. trupu – teda nie hlavy, krku, paží, nôh, rúk alebo chodidiel) dosiahne rovinu, preloženú kolmo cez okraj cieľovej čiary, ktorý je bližšie k štartu.

18.3
Na pretekoch, v ktorých rozhoduje dosiahnutá vzdialenosť za určitý čas, vystrelí štartér presne jednu minútu pred ukončením pretekov, aby upozornil pretekárov a rozhodcov, že sa blíži koniec pretekov. Štartér sa riadi pokynmi vedúceho časomerača. Presne v okamihu, keď určený čas uplynie, oznámi štartér ukončenie pretekov ďalším výstrelom.
V okamihu, keď výstrel oznámi koniec pretekov, označia na tento účel určení rozhodcovia miesto, kde sa každý pretekár naposledy dotkol trate tesne pred výstrelom alebo súčasne s ním.
Dosiahnutá vzdialenosť sa meria k najbližšiemu metru za touto značkou. Každý pretekár má pred odštartovaním pretekov prideleného najmenej jedného rozhodcu na vyznačenie dosiahnutej vzdialenosti.

19. Meranie času a cieľová kamera
(PRAVIDLO 165)

19.1
Na určenie oficiálnych časov sa uznávajú tri spôsoby merania časov:

19.1.1 ručné meranie;

19.1.2 plnoautomatický časomer s cieľovou kamerou;

19.1.3 časomerný systém pracujúci na základe čipov, výlučne pre súťaže usporiadané podľa P 54 (preteky, ktoré nie sú organizované výlučne na štadióne), P 55, P 56 a P 57 Technických pravidiel.

19.2
Podľa P 19.1.1 a P 19.1.2 Technických pravidiel sa časy merajú do okamihu, keď ktorákoľvek časť tela pretekára (t.j. trup – nie hlava, krk, rameno, ruka, noha) dosiahne zvislú rovinu prechádzajúcu okrajom cieľovej čiary bližšiemu k štartu.

19.3
Časomerači musia zaznamenať časy všetkých pretekárov v cieli. Ak je to možné, mali by byť zaznamenané aj medzičasy každého kola behov na 800 m a dlhších a medzičasy na každých 1000 m u behov na 3000 m a dlhších.

Ručné meranie
19.4
Časomerači sú zoradení v rovine cieľovej čiary a podľa možnosti by mali byť umiestnení najmenej 5 m od najbližšej vonkajšej dráhy atletickej trate. Aby mali všetci časomerači dobrý výhľad na cieľovú čiaru, zariadi sa pre nich vyvýšené stanovisko.

19.5
Časomerači používajú ručné elektronické stopky s digitálnym odčítaním údajov. Pre účely pravidiel Svetovej atletiky sa všetky takéto prístroje na meranie času označujú termínom „stopky“.

19.6
Medzičasy podľa P 19.3 Technických pravidiel sa musia zaznamenávať určenými časomeračmi, ktorí merajú čas použitím stopiek, ktorými sa môže namerať viac časov, alebo ďalšími časomeračmi, alebo čipmi.

19.7
Časy sa merajú od záblesku či dymu z pištole.

19.8
Čas víťaza každých pretekov v behu a výkony pri dosiahnutí rekordu odmerajú traja oficiálni časomerači (z ktorých jeden je hlavný časomerač) a jeden alebo dvaja náhradní časomerači (pre súťaže vo viacbojoch pozri P 39.8.2 Technických pravidiel).
Na časy namerané stopkami náhradných časomeračov sa prihliada len vtedy, ak stopky niektorého z oficiálnych časomeračov nezaznamenali správny čas. V takomto prípade sa prihliada na časy, ktoré namerali náhradní časomerači, a to vo vopred určenom poradí, takže vo všetkých bežeckých pretekoch je oficiálny víťazný čas zaznamenaný tromi stopkami.

19.9
Každý časomerač pracuje samostatne. Bez toho, aby ukázal svoje stopky, alebo s kýmkoľvek hovoril o nameranom čase, napíše svoj čas na predtlačený lístok, a keď ho podpíše, odovzdá ho hlavnému časomeračovi. Ten si môže nahlásené časy overiť skontrolovaním na stopkách každého časomerača.

19.10
Všetky ručne namerané časy sa prečítajú a zaznamenajú nasledovným spôsobom:

19.10.1 v behoch na atletickej trati na štadióne, ak nie je nameraný čas presne na desatinu sekundy, časy sa musia zaokrúhliť na najbližšiu vyššiu desatinu sekundy, napr. nameraný čas 10,11 sekundy sa napíše ako 10,2 sekundy.

19.10.2 v behoch čiastočne alebo celkom mimo štadióna, ak nie je nameraný čas presne na celú sekundu, časy sa zaokrúhľujú na najbližšiu vyššiu celú sekundu, napr. nameraný čas 2:09:44,3 sa uvedie ako 2:09:45.

19.11
Ak súhlasia časy dvoch z troch oficiálnych stopiek a tretí nesúhlasí, oficiálnym časom je čas nameraný dvoma súhlasiacimi stopkami. Ak sa časy nezhodujú na všetkých troch stopkách, oficiálnym časom je čas zaznamenaný stopkami, ktoré ukazujú stredný čas. Ak sa môžu použiť len dva časy a tie sa rozchádzajú, za oficiálny sa vyhlási horší čas.

19.12
Hlavný časomerač určí oficiálny čas pretekárov v súlade s vyššie uvedenými pravidlami a výsledky poskytne sekretárovi súťaží na zverejnenie.

Plnoautomatický časomer s cieľovou kamerou
19.13
Systém musí byť testovaný a musí mať certifikát presnosti vydaný max. 4 roky pred konaním súťaže, a:

19.13.1 Systém musí zaznamenávať cieľ pomocou kamery, ktorá poskytuje priebežný obraz a je umiestnená v predĺžení cieľovej čiary.
a) Pri súťažiach uvedených v bode 1.1 definície medzinárodných súťaží priebežný obraz musí zachytávať aspoň 1000 obrázkov za sekundu.
b) Pri ostatných súťažiach priebežný obraz musí zachytávať aspoň 100 obrázkov za sekundu.

V oboch prípadoch obrazový záznam musí byť synchronizovaný s časovou stupnicou s rovnomerným delením po 0,01 sekundy.

19.13.2 Systém musí byť automaticky spustený signálom štartéra tak, že celkové oneskorenie medzi výstrelom z hlavne alebo jeho optickým ekvivalentom a spustením časomerného systému je nemenné a rovnaké alebo menšie ako 0,001 sekundy.

19.14
Na uľahčenie správneho nastavenia cieľovej kamery a na uľahčenie čítania záznamu fotozariadenia je potrebné priesečníky čiar znázorňujúcich jednotlivé dráhy s cieľovou čiarou označiť zreteľne čiernou farbou. Táto úprava nesmie presahovať hlavný (vnútorný) okraj cieľovej čiary a môže zasahovať max. 20 mm za cieľovú čiaru.
Pre uľahčenie čítania záznamu fotozariadenia môžu byť podobné čierne značky umiestnené na každej strane priesečníkov jednotlivých dráh s cieľovou čiarou.

19.15
Umiestnenia pretekárov sa odčítavajú z obrazového záznamu pomocou špeciálneho zariadenia, ktoré zaručuje kolmé postavenie odčítavajúcej rysky voči časovej stupnici.

19.16
Systém musí automaticky určovať a zaznamenávať časy pretekárov v cieli a musí byť schopný vytlačiť obrázok, na ktorom je zaznamenaný čas ktoréhokoľvek pretekára. Okrem toho systém musí umožňovať vytvoriť tabuľkový prehľad dosiahnutých časov a výsledkov každého pretekára. Následné úpravy automaticky zaznamenaných hodnôt a ručné úpravy údajov (čas začiatku a čas ukončenia súťaže) musia byť systémom automaticky označené vo výsledkoch i v tabuľkovom prehľade.

19.17
Ak sa automatický systém merania časov použije v cieli, ale nie na štarte, takýto systém sa považuje za ručné meranie času, v prípade, že systém merania časov bol spustený v súlade s P 19.7 Technických pravidiel alebo s obdobnou presnosťou. V tomto prípade sa môže použiť záznam ako dôkazový materiál na určenie poradia pretekárov v cieli a časových intervalov medzi nimi.

Pozn.: Ak sa automatický systém merania časov nespustí priamo na základe signálu štartéra, táto skutočnosť musí byť automaticky zaznamenaná na časovej stupnici.

19.18
Ak sa automatický systém merania časov použije na štarte, ale nie v cieli, takýto systém sa nepovažuje za ručné ani automatické meranie času a preto sa nepoužíva na určenie oficiálnych časov.

Činnosť pri cieľovej kamere
19.19
Vedúci rozhodca cieľovej kamery je zodpovedný za správnu činnosť systému – časomerného prístroja. Pred začiatkom pretekov sa stretne s technickou obsluhou zariadenia, zoznámi sa s činnosťou zariadenia a vykoná kontrolu všetkých jeho nastavení.
Pred začiatkom každej skupiny štartov pripraví v spolupráci s vedúcim rozhodcom behov a štartérom kontrolu nulového časového údaja pre overenie správneho nastavenia systému, aby bolo zabezpečené automatické spustenie systému signálom štartéra v súlade s P 19.13.2 Technických pravidiel (tj. s presnosťou rovnakou alebo menšou ako 0,001 sekundy).
Dohliada na správnu činnosť zariadenia na meranie časov a na správne nastavenie cieľovej kamery.

19.20
Ak je to možné, použijú sa aspoň dve cieľové kamery, z vonku a z vnútra atletickej trate. Oba systémy majú mali byť technicky úplne oddelené, t.j. napájané z rôznych zdrojov a mali by samostatnými zariadeniami alebo káblami zaznamenávať a prenášať signál štartéra.

Pozn.: Keď sa použijú dve alebo viac cieľových kamier, technický delegát (alebo medzinárodný rozhodca cieľovej kamery, ak je určený) by mal označiť jednu z nich pred začiatkom pretekov za oficiálnu. Časy a umiestnenie z iných kamier sa zoberú do úvahy len v prípade pochybností o presnosti merania oficiálnej kamery, alebo ak treba využiť ďalší obrázok pri riešení nejasností s poradím v cieli (napr. pri úplnom alebo čiastočnom prekrytí pretekárov na oficiálnom zábere).

19.21
Vedúci rozhodca cieľovej kamery spolu s primeraným počtom asistentov určia umiestnenie pretekárov a časy, ktoré dosiahli. Zabezpečí, aby umiestnenie pretekárov a oficiálne časy boli zapísané do oficiálneho zápisu a oznámené sekretárovi súťaží.

19.22
Časy zaznamenané plnoautomatickým elektrickým meraním sa považujú za oficiálne, pokiaľ príslušný rozhodca nerozhodne, že vykonané meranie je z nejakých príčin nepresné. V takomto prípade sa za oficiálne považujú časy namerané náhradnými časomeračmi, pokiaľ možno upravené na základe časových intervalov získaných zo záznamu cieľovej kamery. Náhradní časomerači sa musia ustanoviť vtedy, ak je predpoklad zlyhania časomeru.

19.23
Časy sa odčítavajú zo záznamu cieľovej kamery nasledovne:

19.23.1 Pri všetkých behoch do 10 000 m vrátane sa časy z cieľovej fotografie odčítavajú a zaznamenávajú v stotinách sekundy. Pokiaľ čas nie je nameraný presne na 1/100 sekundy, mal by sa zaokrúhliť na najbližšiu vyššiu 1/100 sekundy, napr. čas 26:17,533 sa zaznamená ako 26:17,54.

19.23.2 Pri všetkých behoch na atletickej trati na štadióne dlhších ako 10 000 m všetky odčítané časy, ktoré sa nekončia dvoma nulami, sa zaokrúhľujú na najbližšiu vyššiu 1/10 sekundy, napr. čas 59:26,322 sa zaznamená ako 59:26,4.

19.23.3 Vo všetkých behoch čiastočne alebo celkom mimo štadióna všetky odčítané časy, ktoré sa nekončia troma nulami, sa zaokrúhľujú a zaznamenajú na najbližšiu vyššiu sekundu, napr. čas 2:09:44,322 sa zaznamená ako 2:09:45.

Časomerný systém pracujúci na základe čipov
19.24
Časomerný systém pracujúci na základe čipov, zodpovedajúci pravidlám Svetovej atletiky, je možné použiť na podujatiach podľa P 54 (ak sa preteky nekonajú výlučne na štadióne), P 55, P 56 a P 57 Technických pravidiel, pokiaľ:

19.24.1 zariadenia použité na štarte, pozdĺž trate alebo na cieľovej čiare nevytvárajú pre pretekára podstatné prekážky alebo zábrany.

19.24.2 váha čipu a jeho krytu, ktorý má pretekár na sebe alebo na svojom oblečení alebo obuvi, je zanedbateľná.

19.24.3 systém je spustený výstrelom štartovacej pištole, alebo je synchronizovaný so štartovným signálom.

19.24.4 systém nevyžaduje žiadnu činnosť pretekára v priebehu pretekov, v cieli, alebo počas spracovania výsledkov.

19.24.5 vo všetkých behoch sa všetky odčítané časy nekončiace nulou zaokrúhľujú a zaznamenajú na najbližšiu vyššiu sekundu, napr. čas 2:09:44,3 sa zaznamená ako 2:09:45.

Pozn.: Oficiálny čas je čas, ktorý uplynie medzi výstrelom štartéra (alebo synchronizovaného štartového signálu) a okamihom prekročenia cieľovej čiary pretekárom. Pretekárovi je možné oznámiť aj čas, ktorý uplynul medzi jeho prekročením štartovej a cieľovej čiary, ale tento čas sa nepovažuje za oficiálny.

19.24.6 systémom určené poradie a časy pretekárov v cieli je možné považovať za oficiálne. Ak je potrebné, musia byť na určenie správneho poradia v cieli použité P 18.2 a P 19.2 Technických pravidiel.

Pozn.: Odporúča sa, aby sa pri určení správneho poradia a identifikácie pretekárov využili záznamy rozhodcov a/alebo videozáznam.

19.25
Vedúci rozhodca pre časomerný systém, pracujúci na základe čipov, je zodpovedný za správnu činnosť systému. Pred začiatkom pretekov sa stretne s technickou obsluhou zariadenia, zoznámi sa s činnosťou zariadenia a vykoná kontrolu všetkých jeho nastavení. Dohliada na preskúšanie zariadenia a overí, či čip pri prechode cez cieľovú čiaru zaznamená čas pretekára. Spolu s vedúcim rozhodcom behov si overí, či je zabezpečené v prípade potreby použitie P 19.24.6 Technických pravidiel.

20. <u>Nasadzovanie, zaraďovanie a kvalifikačná súťaž v behoch na atletickej trati na štadióne</u>
(PRAVIDLO 166)

Kvalifikačné kolá (rozbehy)
20.1
Kvalifikačné kolá (rozbehy) sa konajú v bežeckých disciplínach, v ktorých je počet štartujúcich príliš veľký, a nedovoľuje, aby pretekári mohli súťažiť v jednom kole (finále). Keď sa konajú kvalifikačné kolá, musia v nich štartovať všetci pretekári, a tak sa kvalifikovať do ďalšieho kola, s výnimkou prípadov, keď riadiaci orgán príslušnej súťaže rozhodne, že v jednej alebo viacerých jednotlivých súťažiach sa uskutoční predbežné kvalifikačné kolo (alebo kolá), a to buď v priebehu príslušnej súťaže, alebo pri jednej alebo viacerých predchádzajúcich súťaží. Toto predbežné kvalifikačné kolo rozhodne o niektorých alebo všetkých pretekároch, ktorí budú oprávnení súťažiť v niektorom z ďalších kôl súťaže. Takýto postup a ďalšie podmienky (napríklad dosiahnutie stanoveného výkonu v priebehu určenej doby, dosiahnutie predpísaného umiestnenia vo vopred určených súťažiach alebo poradie v tabuľkách), pri splnení ktorých sú pretekári oprávnení ku štartu v určitom kole súťaže, musí byť uvedené v technických predpisoch príslušnej súťaže.

Pozn.: Pozri tiež P 8.4.3 Technických pravidiel.

20.2
Kvalifikačné kolá (rozbehy) zostavujú určení technickí delegáti tak, ako je uvedené ďalej. Ak technickí delegáti nie sú určení, zostaví ich organizátor súťaže.

20.2.1 Technické predpisy príslušnej súťaže by mali obsahovať tabuľky, podľa ktorých, ak nenastanú mimoriadne okolnosti, bude určený počet kôl súťaže, počet rozbehov v jednotlivých kolách a kvalifikačný postup, kto postúpi podľa umiestnenia a kto podľa dosiahnutého času. Takáto informácia musí byť uvedená aj pre predbežné kvalifikačné kolá.

Pozn.: Tabuľky, ktoré sa dajú využiť, ak neexistujú žiadne ustanovenia v príslušných predpisoch súťaže alebo v predpisoch určených organizátorom súťaže, budú uverejnené na internetovej stránke Svetovej atletiky.

20.2.2 Ak je to možné, reprezentanti každej zúčastnenej členskej federácie Svetovej atletiky alebo družstva sa rozdelia do rozličných behov vo všetkých kvalifikačných kolách súťaže. Pri používaní tohto ustanovenia je možné pretekárov navzájom presúvať medzi jednotlivými behmi v rámci pretekárov zaradených do rovnakých „skupín dráh“ podľa P 20.4.2 Technických pravidiel.

20.2.3 Pri zostavovaní rozbehov sa odporúča uplatniť čo najviac informácií o výkonnosti pretekárov, aby sa správnym zaradením prebojovali za normálnych okolností do finálového behu najlepší pretekári.

Nasadzovanie a rozdelenie do rozbehov
20.3

20.3.1 Pre prvé kolo sa pretekári rozdeľujú do rozbehov na základe náhodného systému so zohľadnením známych výkonov pretekárov, dosiahnutých v predchádzajúcom období.

20.3.2 Po prvom kole sa pretekári rozdelia do jednotlivých behov v ďalšom kole nasledujúcim spôsobom:

a) V behoch od 100 m do 400 m vrátane a v štafetových behoch do 4x400 m vrátane sa pretekári nasadzujú podľa umiestnení a časov zo všetkých behov predchádzajúceho kola. Za týmto účelom sa pretekári zaradia takto:
   – najrýchlejší víťaz rozbehu
   – druhý najrýchlejší víťaz rozbehu
   – tretí najrýchlejší víťaz rozbehu, atď.
   – najrýchlejší pretekár na druhom mieste v rozbehoch
   – druhý najrýchlejší pretekár na druhom mieste v rozbehoch
   – tretí najrýchlejší pretekár na druhom mieste v rozbehoch, atď.

   potom nasleduje
   – pretekár postupujúci s prvým najlepším časom
   – pretekár postupujúci s druhým najlepším časom
   – pretekár postupujúci s tretím najlepším časom, atď.

b) Pre ostatné bežecké disciplíny pri nasadzovaní v ďalších kolách platí pôvodný zoznam pretekárov podľa výkonnosti a mení sa len na základe zlepšenia výkonov v predošlých kolách.

20.3.3 Pretekári sú potom nasadení do jednotlivých behov striedavým systémom podľa tohto príkladu pre tri behy A, B, C:

A	1	6	7	12	13	18	19	24
B	2	5	8	11	14	17	20	23
C	3	4	9	10	15	16	21	22

20.3.4 V každom prípade, poradie, v ktorom budú odštartované jednotlivé behy, sa určí žrebovaním potom, ako sa rozhodlo o ich zložení.

Prideľovanie dráh
20.4

V behoch od 100 m do 800 m vrátane a v štafetových behoch do 4x400 m vrátane s kvalifikačnými kolami sa dráhy prideľujú takto:

20.4.1 V prvom kole a v predbežných kvalifikačných kolách podľa P 20.1 Technických pravidiel sa poradie v dráhach určuje žrebovaním.

20.4.2 Pre ďalšie kolá sú pretekári zoradení na základe výsledkov z predchádzajúceho kola podľa postupu uvedeného v P 20.3.2 a), alebo v prípade behu na 800 m podľa P 20.3.2 b) Technických pravidiel.
Potom sú dráhy žrebované pre tri skupiny:

a) v prvej skupine sa žrebujú pretekári alebo družstvá s najlepšími štyrmi časmi o postavenie v 3., 4., 5. a 6. dráhe,
b) v druhej skupine sa žrebujú pretekári alebo družstvá, ktorí sú v poradí na piatom a šiestom mieste o postavenie v 7. a 8. dráhe,
c) v tretej skupine sa žrebujú zostávajúci dvaja pretekári alebo družstvá o postavenie v 1. a 2. dráhe.

Pozn.: Tam, kde je menej alebo viac ako 8 dráh, sa postupuje podobným spôsobom s príslušnou úpravou.

Pozn.1: V súťažiach uvedených v bodoch 1.4 až 1.10 definície medzinárodných súťaží môžu v behu na 800 m pretekári štartovať po jednom alebo dvoch v každej dráhe, alebo z hromadného štartu z oblúkovej čiary. V súťažiach uvedených v bodoch 1.1, 1.2, 1.3 a 1.6 definície medzinárodných súťaží by sa to normálne malo uplatniť len v prvom kole, okrem situácie, keď z dôvodu rovnosti výkonov alebo rozhodnutím vedúceho rozhodcu alebo jury postúpi do nasledujúceho kola viac pretekárov, ako sa predpokladalo.

Pozn.2: V ktoromkoľvek behu na 800 m, vrátane finále, v ktorom má štartovať viac pretekárov ako je počet dráh, technický delegát rozhodne, do ktorej dráhy bude vyžrebovaný viac ako jeden pretekár.

Pozn.3: Ak je viac dráh ako je pretekárov, vnútorná dráha by mala ostať voľná.

20.5
Na pretekoch podľa bodov 1.1, 1.2, 1.3 a 1.6 definície medzinárodných súťaží v behoch nad 800 m, v štafetových behoch dlhších ako 4x400 m, a v behoch, keď je len jedno súťažné kolo (finále), postavenie na štarte sa určuje žrebovaním.

20.6
Ak sa rozhodne, že namiesto kvalifikačných behov a finále sa súťaž uskutoční jednorazovo, formou niekoľkých behov, musí byť v technických predpisoch súťaže uvedený spôsob nasadzovania pretekárov do jednotlivých behov, žrebovanie dráh a spôsob určenia konečného poradia.

20.7
Pretekár nemôže štartovať v inom behu alebo dráhe ako v tom, do ktorého bol vyžrebovaný, iba ak prípadnú zmenu zdôvodní technický delegát alebo vedúci rozhodca na základe opodstatnených okolností.

Riešenie postupu do ďalšieho súťažného kola
20.8
Zo všetkých kvalifikačných behov postupujú do ďalšieho kola najmenej prví dvaja pretekári. Odporúča sa, ak je to možné, aby postúpili prví traja pretekári.
Okrem situácie, keď sa uplatní P 21 Technických pravidiel, rozhoduje o postupe ďalších pretekárov do nasledujúceho kola buď umiestnenie alebo čas podľa P 20.2 Technických pravidiel na základe príslušných technických predpisov, alebo rozhodnutie technického delegáta. Ak sa pretekári kvalifikujú do ďalších kôl podľa dosiahnutých časov, môže sa použiť iba jeden systém merania časov.

Pozn. Ak sa pri behoch dlhších ako 800 m konajú kvalifikačné behy, odporúča sa, aby iba malý počet pretekárov postupoval časom.

Jednodňové súťaže
20.9
Na pretekoch podľa bodov 1.5, 1.9 a 1.10 definície medzinárodných súťaží pretekári môžu byť nasadení, zoradení alebo rozmiestnení do dráh podľa príslušných predpisov súťaže alebo na základe iného rozhodnutia organizátora súťaže s tým, že podľa možnosti to má byť pretekárom alebo ich zástupcom oznámené vopred.

Najkratší možný čas medzi kvalifikačnými kolami
20.10
Ak je to možné, medzi posledným behom jedného kvalifikačného kola a prvým behom ďalšieho kola alebo finále by malo uplynúť najmenej:

do 200 m vrátane	45 minút
nad 200 m do 1000 m vrátane	90 minút
nad 1000 m	najmenej do nasledujúceho dňa

21. Rovnosť výkonov
(PRAVIDLO 167)

21.1
Ak rozhodcovia v cieli alebo rozhodcovia cieľovej kamery nie sú schopní určiť poradie pretekárov na niektorom mieste v behu za použitia P 18.2, P 19.17, P 19.21 alebo P 19.24 Technických pravidiel (podľa okolností), rozhodne sa o rovnosti umiestnenia, a táto rovnosť ostáva v platnosti.

Rovnosť pri zoraďovaní pretekárov na základe dosiahnutého výkonov (podľa P 20.3.2 Technických pravidiel)
21.2
Ak nastane rovnosť pri zoraďovaní pretekárov podľa P 20.3.2 Technických pravidiel, vedúci rozhodca cieľovej kamery zoberie pri riešení rovnosti výkonov do úvahy skutočne namerané časy v tisícinách sekundy. Ak rovnosť trvá naďalej, rozhoduje o lepšom postavení v rebríčku žreb.

Rovnosť na poslednom mieste pre postup na základe dosiahnutého umiestnenia
21.3
Ak po uplatnení P 21.1 Technických pravidiel nastane rovnosť na postupovom mieste podľa umiestnenia, a je k dispozícii miesto alebo dráha (vrátane behu viacerých pretekárov v jednej dráhe v behu na 800 m), do ďalšieho kola súťaže postupujú obaja takíto pretekári. Ak nie je možné, aby všetci dotknutí pretekári postúpili do ďalšieho kola, musí o postupe rozhodnúť žreb.

21.4
Ak sa do ďalšieho kola postupuje na základe umiestnenia a času (napr. prví traja z dvoch rozbehov plus dvaja najrýchlejší) a na poslednom postupovom mieste podľa poradia v cieli je rovnosť, postúpenie všetkých dotknutých pretekárov do ďalšieho kola primeraným spôsobom zníži počet pretekárov postupujúcich časom.

Rovnosť na poslednom mieste pre postup na základe dosiahnutého času
21.5
Pre postup z kvalifikačného kola do ďalšieho kola súťaže na základe dosiahnutého času vedúci rozhodca cieľovej kamery zoberie pri riešení rovnosti výkonov do úvahy skutočne namerané časy v tisícinách sekundy. Ak rovnosť trvá naďalej a je k dispozícii miesto alebo dráha (vrátane behu viacerých pretekárov v jednej dráhe v behu na 800 m), do ďalšieho kola súťaže postupujú obaja takíto pretekári. Ak nie je možné, aby všetci dotknutí pretekári postúpili do ďalšieho kola, musí o postupe rozhodnúť žreb.

22. <u>Prekážkové behy</u>
(PRAVIDLO 168)

22.1
Štandardné vzdialenosti prekážkových behov:

Muži, juniori (U20) a dorastenci (U18): 110 m, 400 m
Ženy, juniorky (U20) a dorastenky (U18): 100 m, 400 m

V každej dráhe je umiestnených desať prekážok postavených takto:

Muži, juniori (U20) a dorastenci (U18)

Dĺžka trate (m)	Vzdialenosti (m)		
	nábeh na 1. prekážku	medzi prekážkami	dobeh do cieľa
110	13,72	9,14	14,02
400	45,00	35,00	40,00

Ženy, juniorky (U20) a dorastenky (U18)

Dĺžka trate (m)	Vzdialenosti (m)		
	nábeh na 1. prekážku	medzi prekážkami	dobeh do cieľa
100	13,00	8,50	10,50
400	45,00	35,00	40,00

Každá prekážka má byť postavená tak, že jej podstavce smerujú k približujúcemu sa pretekárovi, pričom hrana hornej priečky zo strany nábehu na prekážku vo zvislej rovine prechádza hranou príslušného označenia dráhy na strane nábehu.

22.2
Prekážky sú zhotovené z kovu alebo iného vhodného materiálu s hornou priečkou z dreva alebo podobného vhodného nekovového materiálu.
Skladajú sa z dvoch podstavcov a dvoch stojanov, ktoré nesú obdĺžnikový rám zosilnený najmenej jednou priečkou. Stojany musia byť upevnené na najvzdialenejšom konci podstavcov. Prekážka je zhotovená tak, aby na jej prevalenie bola potrebná sila najmenej 3,6 kg, ktorá by pôsobila vodorovne v strede vrchného okraja hornej priečky. Prekážka môže byť zhotovená tak, aby sa jej výška mohla prispôsobovať na každé preteky. Protiváhy na podstavcoch majú byť posuvné, aby sa mohli nastaviť tak, aby na každej výške bolo treba na prevalenie prekážky silu najmenej 3,6 kg a najviac 4,0 kg (obr. 4).
Maximálna vodorovná odchýlka hornej priečky (vrátane odchýlky stojanov) pri pôsobení hmotnosti 10 kg vo vodorovnom smere na stred priečky nesmie prekročiť 35 mm.

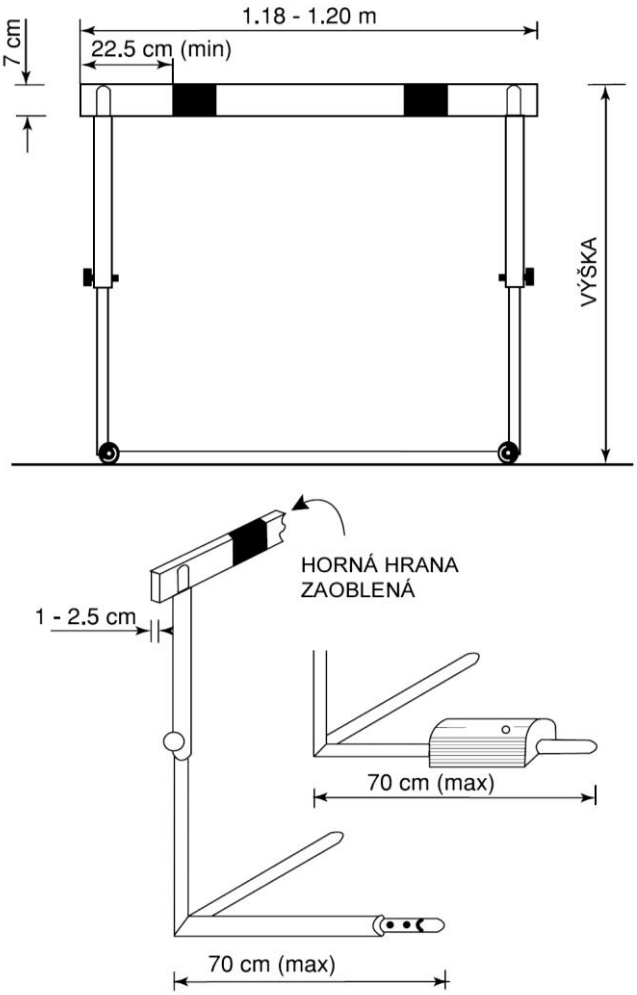

Obr.4 Príklad prekážky

22.3
Rozmery. Štandardné výšky prekážok:

	muži	juniori U20	dorastenci U18	ženy/juniorky U20	dorastenky U18
110 m/100 m	1,067 m	0,991 m	0,914 m	0,838 m	0,762 m
400 m	0,914 m	0,914 m	0,838 m	0,762 m	0,762 m

Pozn.: Kvôli výrobným rozdielom je pre súťaže juniorov (U20) na 110 m prekážok povolená výška prekážky do 1,000 m.

Šírka prekážok je v rozpätí od 1,18 m do 1,20 m.
Najväčšia dĺžka podstavca je 0,70 m.
Celková hmotnosť nesmie byť menšia ako 10 kg.
Vzhľadom na rozličnosť výroby sa povoľuje pre predpísanú výšku prekážok tolerancia ± 3 mm.

22.4
Šírka hornej priečky je 70 mm ± 5 mm, hrúbka 10 až 25 mm a jej horné hrany sú zaoblené. Priečka má byť na oboch koncoch pevne zachytená.

22.5
Horná priečka je pruhovaná čierno-bielo alebo inými veľmi kontrastnými farbami (kontrastnými tiež s okolitým prostredím) tak, že svetlejšie pruhy sú na koncoch priečky a sú široké 0,225 m. Musí mať takú farbu, aby bola dobre viditeľná pre všetkých vidiacich pretekárov.

22.6
Všetky preteky v prekážkových behoch sa behajú v dráhach a každý pretekár musí zostať vo svojej dráhe a prekonať každú prekážku. Ak tak pretekár neurobí, bude diskvalifikovaný, okrem prípadov, kedy platí P 17.4.
Pretekár bude taktiež diskvalifikovaný, ak:

22.6.1 pri prekonávaní ktorejkoľvek prekážky je chodidlo alebo noha v momente prekonávania prekážky vedená vedľa prekážky pod vodorovnou úrovňou hornej hrany priečky (bez ohľadu na to, ktorou stranou), alebo

22.6.2 ak zhodí alebo posunie niektorú prekážku rukou, telom alebo prednou časťou švihovej nohy, alebo

22.6.3 ak priamo alebo nepriamo zhodí alebo posunie prekážku vo svojej alebo v inej dráhe takým spôsobom, že to ovplyvní regulárnosť súťaže alebo to sťaží alebo zabráni inému pretekárovi alebo pretekárom pokračovať v behu, a/alebo je porušené iné pravidlo.

Pozn.: Ak je dodržané ustanovenie tohto pravidla a nedôjde k posunutiu prekážky alebo k jej zníženiu akýmkoľvek spôsobom, vrátane naklonenia v ktoromkoľvek smere, môže pretekár prekonať prekážku akýkoľvek spôsobom.

22.7
S výnimkou použitia P 22.6.1 a P 22.6.2 Technických pravidiel zhodenie prekážky nemá za následok vylúčenie z pretekov, a ani nie je dôvodom, aby sa neuznal dosiahnutý rekord.

23. <u>Steeplechase</u>
(PRAVIDLO 169)

23.1
Štandardné vzdialenosti steeplechase sú 2000 m a 3000 m.

23.2
V pretekoch na 3000 musí pretekár prekonať 28 pevných prekážok a 7 prekážok s vodnou priekopou. Prekážky nesmú byť na trati dovtedy, kým všetci pretekári nevbehnú do prvého kola.

23.3
V steeplechase prekonáva pretekár v každom úplnom kole 5 prekážok, pričom prekážka s vodnou priekopou je štvrtá v poradí. Prekážky majú byť na trati rozmiestnené rovnomerne, t.j. vzdialenosť medzi nimi je asi jedna pätina celkovej dĺžky okruhu.

Pozn.: Ak je to potrebné, môžu byť upravené medzery medzi prekážkami tak, aby bola dodržaná bezpečná vzdialenosť od prekážky / štartovej čiary k nasledujúcej prekážke pred i za cieľovou čiarou tak, ako je uvedené v príručke Svetovej atletiky Manuál Atletických zariadení.

23.4
V pretekoch na 2000 m sa prekonáva 18 pevných a 5 prekážok s vodnou priekopou. V pretekoch na 2000 m je prvá prekážka na pozícii tretej prekážky v normálnom kole. Predchádzajúce prekážky nemôžu byť postavené, pokiaľ cez ich stanoviská pretekári neprebehnú po prvýkrát.

Pozn.: V behoch na 2000 m, ak je vodná prekážka na vnútornej strane trate, cieľová čiara musí byť prebehnutá dvakrát pred prvým kolom s piatimi prekážkami.

23.5
Prekážky sú vysoké 0,914 m (± 0,003 m) pre mužov a juniorov U20, pre dorastencov U18 sú vysoké 0,838 m (± 0,003 m) a pre ženy sú vysoké 0,762 m (± 0,003 m). Prekážky sú dlhé najmenej 3,94 m. Šírka a výška horného brvna suchých prekážok a prekážky pri vodnej priekope je 0,127 m.
Hmotnosť každej prekážky je medzi 80 až 100 kg. Každá prekážka musí mať na každej strane podstavec dlhý od 1,20 m do 1,40 m (pozri obr. 5).
Prekážka pri vodnej priekope je dlhá 3,66 m (± 0,02 m) a je pevne zapustená do zeme tak, aby sa nemohla hýbať vo vodorovnej polohe.
Horné brvno každej prekážky musí byť zhotovené z dreva kovu alebo iného vhodného materiálu a musí byť zafarbené pruhmi s bielou a čiernou farbou, alebo inými, veľmi kontrastnými farbami (kontrastnými tiež s okolitým prostredím) a to tak, že svetlejšie pruhy široké najmenej 225 mm sú na koncoch priečky. Musí mať takú farbu, aby bola dobre viditeľná pre všetkých vidiacich pretekárov.

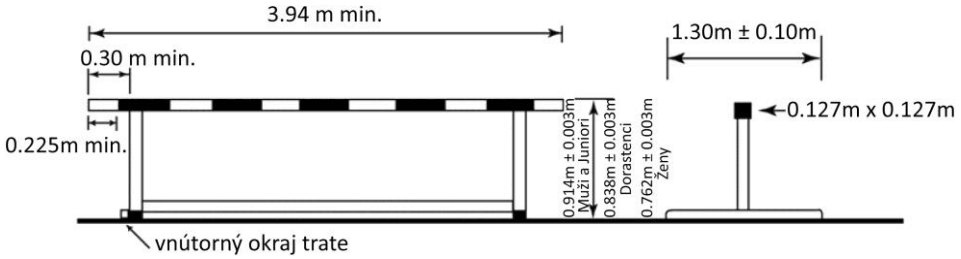

Obr.5 Príklad prekážky na steeplechase

Prekážka sa musí umiestniť na atletickej trati tak, aby 0,30 m horného brvna presahovalo od vnútorného okraja trate dovnútra poľa.

Pozn.: Odporúča sa, aby prvá prekážka, ktorá sa v pretekoch prekonáva, bola dlhá aspoň 5 m.

[P 23.5 s účinnosťou od 1.apríla 2020. V súčasnej verzii pravidiel platí ustanovenie P 169.5 predchádzajúcich Pravidiel Svetovej atletiky]

23.6
Vodná priekopa aj s prekážkou je široká 3,66 m (± 0,02 m) a dlhá 3,66 m (± 0,02 m).
Dno vodnej priekopy má povrch z umelej hmoty, alebo je pokryté dostatočne hrubým kobercom, ktorý zaručuje bezpečný doskok pretekára a umožňuje dostatočné zachytenie klincov tretier. Na začiatku pretekov hladina vody v priekope musí v rovine s povrchom atletickej trate (tolerancia - 20 mm). Hĺbka vody pod prekážkou je 0,50 m ± 0,05 m do vzdialenosti 1,20 m od prekážky. Od tohto bodu dno priekopy stúpa rovnomerne pod uhlom 12,4° ± 1° do roviny trate na jej najvzdialenejšom konci. (obr. 6)

Pozn.: Vodné priekopy zhotovené podľa predchádzajúcich pravidiel môžu zostať zachované.

23.7
Každý pretekár musí vodnú priekopu preskočiť alebo prebrodiť a musí prekonať každú prekážku. Ak to pretekár poruší, bude diskvalifikovaný.
Pretekár bude tiež diskvalifikovaný, ak:

23.7.1 obehne vodnú priekopu z jednej alebo z druhej strany,

23.7.2 v okamihu prekonávania prekážky vedie hociktorú časť dolnej končatiny alebo nohu pod vodorovnou úrovňou jej hornej hrany.

Pri dodržaní tohto pravidla môže pretekár prekonať prekážku akýkoľvek spôsobom.

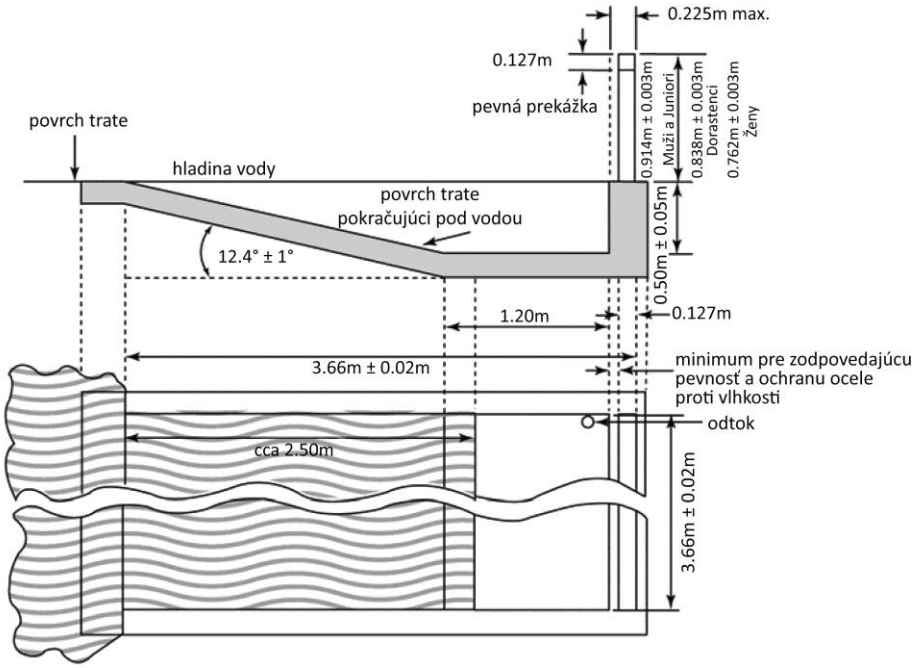

Obr.6 Vodná priekopa

24. <u>Štafetové behy</u>
(PRAVIDLO 170)

24.1
Štandardné štafetové behy sú nasledovné:
4x100 m, 4x200 m, 100-200-300-400 m, 4x400 m, 4x800 m, 4x1500 m
1200 m-400 m-800 m-1600 m

Pozn.: Štafetový beh na 100-200-300-400 m sa môže bežať i v obrátenom poradí úsekov pri dodržaní ustanovení P 24.14, P 24.18, P 24.19 a P 24.20 Technických pravidiel.

24.2
Dĺžky jednotlivých úsekov štafetových behov a hraničné čiary odovzdávacích území sú vyznačené naprieč dráhou 50 mm širokými čiarami.

24.3
V štafetovom behu na 4x100 m a 4x200 m a na prvom a druhom úseku pri štafetovom behu na 100-200-300-400 m je dĺžka odovzdávacieho územia 30 m, pričom čiara vyznačujúca začiatok odovzdávacieho územia je vo vzdialenosti 20 m pred koncom príslušného úseku.

Na treťom úseku štafetového behu na 100-200-300-400 m a pri štafetovom behu na 4x400 m a dlhších štafetových behoch je dĺžka odovzdávacieho územia 20 m, pričom koniec príslušného úseku je stredom odovzdávacieho územia.
Odovzdávacie územie začína a končí na okraji hraničnej čiary bližšej k štartu v smere behu. Ak sa odovzdávka uskutočňuje v dráhach, určený rozhodca dohliada na to, aby pretekári boli umiestnení v správnej dráhe. Určený rozhodca súčasne dohliada na dodržiavanie P 24.4 Technických pravidiel.

24.4
Ak sa celý, resp. prvá časť štafetového behu, beží v dráhach, môže si pretekár na vlastnej dráhe urobiť kontrolnú značku pomocou lepiacej pásky s rozmermi maximálne 0,05 m x 0,40 m výraznej farby, ktorá však nemôže byť zameniteľná s iným stálym označením. Iné kontrolné značky sa nemôžu v žiadnom prípade použiť.
Rozhodcovia musia takéhoto pretekára upozorniť, aby značku upravil alebo aby odstránil značku, ktorý nezodpovedá tomuto pravidlu. Ak tak neurobí, musia ju odstrániť rozhodcovia.

Pozn.: Závažnejšie prípady môžu byť riešené podľa P 18.5 Súťažných pravidiel a P 7.2 Technických pravidiel.

24.5
Štafetový kolík je dutý predmet kruhového prierezu z jedného kusu a s hladkým povrchom. Zhotovený je z dreva, kovu alebo iného pevného materiálu. Nesmie byť dlhší ako 0,30 m a kratší ako 0,28 m. Jeho priemer musí byť 40 mm (± 2 mm) a hmotnosť nemá byť menšia ako 50 gramov. Kolík musí byť zafarbený tak, aby ho počas pretekov bolo ľahko vidieť.

24.6
24.6.1 Štafetový kolík sa musí používať pri všetkých štafetových behoch na atletickej trati na štadióne a musí sa niesť počas celých pretekov v ruke. V súťažiach podľa bodov 1.1, 1.2, 1.3 a 1.6 definície medzinárodných súťaží, každý štafetový kolík musí byť očíslovaný a musí byť odlišnej farby a môže obsahovať čip.

Pozn.: Ak je to možné, označenie farby štafetového kolíka pre každú dráhu alebo pozíciu na štarte by malo byť uvedené v štartovej listine.

24.6.2 Pretekári nesmú mať rukavice alebo taký materiál (iný, ako je povolený v P 6.4.3 Technických pravidiel) alebo látku na rukách, ktorá by im umožnila lepšie uchopiť kolík.

24.6.3 Ak kolík spadol na zem, musí ho zdvihnúť pretekár, ktorému vypadol. Môže pritom opustiť pridelenú dráhu, ale nesmie si takto skrátiť trať. Okrem toho, ak kolík spadne tak, že sa dostane mimo dráhy alebo dopredu (vrátane prekročenia cieľovej čiary), pretekár, ktorému kolík spadol a opäť ho uchopil, sa musí vrátiť do miesta, v ktorom kolík držal pred upustením, a iba potom môže pokračovať v pretekoch. Ak sa toto ustanovenie dodrží a pretekár neprekáža v behu inému pretekárovi, vypadnutie kolíka nie je dôvodom na diskvalifikáciu.

Každý pretekár, ktorý poruší toto pravidlo, spôsobí diskvalifikáciu svojho družstva.

24.7
Pri všetkých štafetových behoch sa musí kolík odovzdať v odovzdávacom území. Odovzdávka začína v okamihu, keď sa preberajúci pretekár dotkne kolíka a končí v okamihu, keď je kolík len v ruke preberajúceho pretekára. V odovzdávacom území je rozhodujúca poloha kolíka, nie poloha tela alebo končatín pretekára. Odovzdanie štafetového kolíka mimo odovzdávacieho územia je dôvodom na diskvalifikáciu štafety.

24.8
Do okamihu, kedy je kolík iba v ruke preberajúceho pretekára, platí P 17.3 Technických pravidiel iba pre odovzdávajúceho pretekára. Potom platí iba pre preberajúceho pretekára. Okrem toho pred prevzatím a/alebo po odovzdaní štafetového kolíka majú pretekári zostať vo svojich dráhach alebo dodržať určenú pozíciu, kým nie je trať voľná, aby neprekážali ostatným pretekárom. Na týchto pretekárov sa nevzťahuje P 17.3 a P 17.4 Technických pravidiel.
Ak pretekár vedome prekáža členovi iného družstva tým, že vybočí zo svojho smeru alebo dráhy, použije sa P 17.2 Technických pravidiel.

24.9
Ak počas behu pretekár vezme alebo zdvihne štafetový kolík iného družstva, má to za následok diskvalifikáciu jeho družstva. Iné družstvo by nemalo byť postihnuté, ak takýmto spôsobom získalo výhodu.

24.10
Každý pretekár môže v štafetovom behu bežať iba jeden úsek. Štafetové družstvo pre ktorékoľvek kolo súťaže môžu vytvoriť štyria pretekári prihlásení do súťaže pre štafetu alebo akúkoľvek inú disciplínu. Potom, ako štafetové družstvo zahájilo súťaž, náhradníkmi môžu byť najviac štyria pretekári. Pokiaľ družstvo poruší toto pravidlo, bude diskvalifikované.

24.11
Zloženie družstva a poradie jednotlivých pretekárov sa musí nahlásiť najneskôr hodinu pred zverejneným prvým zvolávaním na prvý beh každého kola súťaže (t.j. v čase, kedy pretekári musia byť prítomní vo zvolávateľni). Ďalšie zmeny sa môžu urobiť len zo zdravotných dôvodov, čo musí potvrdiť úradný lekár určený organizátorom súťaže do záverečného zvolávania príslušného behu, v ktorom štafeta súťaží (t.j. do času, kedy pretekári opúšťajú zvolávateľňu).
Družstvo musí súťažiť v zložení a s poradím jednotlivých pretekárov, ktoré nahlási vopred. Pokiaľ družstvo poruší toto pravidlo, bude diskvalifikované.

24.12
V štafetovom behu na 4x100 m musia pretekári bežať po celý čas v dráhach.

24.13
Štafetový beh na 4x200 m možno bežať jedným z nasledovných spôsobov:

24.13.1 ak je to možné, po celý čas v dráhach (4 zákruty),

24.13.2 v dráhach prvé dva úseky, pretekári na treťom úseku môžu opustiť pridelené dráhy až po prebehnutí hrany čiary zbiehania na začiatku protiľahlej rovinky podľa P 17.5 Technických pravidiel (3 zákruty v dráhach),

24.13.3 v dráhach prvý úsek po najbližšiu hranu čiary zbiehania na začiatku protiľahlej rovinky podľa P 17.5 Technických pravidiel, kde pretekári môžu opustiť pridelené dráhy (1 zákruta v dráhach).

Pozn.: Ak štartujú najviac 4 družstvá a nie je možné použiť spôsob uvedený v P 24.13.1, odporúča sa použiť spôsob uvedený v P 24.13.3.

24.14
V štafetovom behu na 100-200-300-400 m sa majú bežať v dráhach prvé dva úseky a časť tretieho úseku, pretekári na treťom úseku môžu opustiť pridelené dráhy až po prebehnutí hrany čiary zbiehania na začiatku protiľahlej rovinky podľa P 17.5 Technických pravidiel (2 zákruty v dráhach).

24.15
Štafetový beh na 4x400 m možno bežať jedným z nasledovných spôsobov:

24.15.1 v dráhach prvý úsek, pretekári na druhom úseku môžu opustiť pridelené dráhy až po prebehnutí hrany čiary zbiehania na začiatku protiľahlej rovinky podľa P 17.5 Technických pravidiel (3 zákruty v dráhach),

24.15.2 v dráhach prvý úsek po najbližšiu hranu čiary zbiehania na začiatku protiľahlej rovinky podľa P 17.5 Technických pravidiel, kde pretekári môžu opustiť pridelené dráhy (1 zákruta v dráhach).

Pozn.: Možnosť uvedenú v P 24.15.2 je možné použiť v prípade, ak štartujú najviac 4 družstvá.

24.16
Štafetový beh na 4x800 m možno bežať jedným z nasledovných spôsobov:

24.16.1 v dráhach prvý úsek po najbližšiu hranu čiary zbiehania na začiatku protiľahlej rovinky podľa P 17.5 Technických pravidiel, kde pretekári môžu opustiť pridelené dráhy (1 zákruta v dráhach).

24.16.2 bez rozdelenia do dráh.

24.17
Pokiaľ pretekár nedodrží ustanovenie P 24.13, P 24.14, P 24.15 alebo P 24.16.1 Technických pravidiel, bude jeho družstvo diskvalifikované.

24.18
Štafetový beh na 1200-400-800-1600 m a na 4x1500 m sa beží bez rozdelenia do dráh.

24.19
Pri všetkých odovzdávkach pretekári musia začať bežať vo vnútri odovzdávacieho územia.
Každý pretekár, ktorý poruší toto pravidlo, spôsobí diskvalifikáciu svojho družstva.

24.20
Pretekári na poslednom úseku v štafetovom behu na 100-200-300-400 m, pretekári na treťom a štvrtom úseku v štafetovom behu na 4x400 m (alebo podľa P 24.15.2 Technických pravidiel na druhom úseku) sa zoradia podľa pokynov určeného rozhodcu do vyčkávajúceho postavenia na začiatku odovzdávajúceho územia v poradí (od vnútornej dráhy po vonkajšiu), v akom pribiehajúci členovia jednotlivých družstiev dobehli do poslednej zákruty svojho úseku.
Keď pribiehajúci pretekári prebehnú tento bod svojho úseku, vyčkávajúci pretekári musia svoje poradie na začiatku odovzdávacieho územia zachovať a nemôžu ho už zmeniť. Každý pretekár, ktorý poruší toto pravidlo, spôsobí diskvalifikáciu svojho družstva.

Pozn.: V štafetovom behu na 4x200 m (ak sa táto disciplína nebeží výlučne v dráhach), ak sa predchádzajúci úsek nebeží v dráhach, pretekári sa zoradia podľa štartovej listiny (od vnútornej po vonkajšiu dráhu).

24.21
V ostatných štafetových behoch, na úsekoch, ktoré sa nebežia v dráhach, vrátane 4x200 m, 100-200-300-400 m a 4x400 m, môžu vyčkávajúci pretekári zaujať postavenie pri vnútornom okraji atletickej trate podľa toho, ako dobiehajú členovia družstiev, pokiaľ nestrkajú alebo neprekážajú iným pretekárom v behu.
V štafetovom behu na 4x200 m, 100-200-300-400 m a 4x400 m vyčkávajúci pretekári musia zachovať poradie podľa P 24.20 Technických pravidiel. Každý pretekár, ktorý poruší toto pravidlo, spôsobí diskvalifikáciu svojho družstva.

24.22
V prípade, ak ide o štafetové behy, ktoré nie sú uvedené v týchto pravidlách, spôsob ich uskutočnenia musí byť špecifikovaný v pravidlách príslušnej súťaže.

ČASŤ III – SÚŤAŽE V POLI (TECHNICKÉ DISCIPLÍNY)

25. Všeobecné ustanovenia – súťaže v poli
(PRAVIDLO 180)

Skúšobné pokusy v súťažnom sektore
25.1
Každý pretekár môže mať v súťažnom sektore pred začiatkom disciplíny skúšobné pokusy. Vo vrhačských disciplínach sa skúšobné pokusy vykonávajú v poradí, v ktorom sú pretekári uvedení v zápise, a vždy pod dohľadom rozhodcov.

25.2
Po začiatku súťaže pretekári nemôžu používať na cvičné účely:

25.2.1 rozbežisko alebo odrazisko;

25.2.2 žrde na skok o žrdi;

25.2.3 náčinie;

25.2.4 kruhy alebo vyhradený sektor na súťaž s náčiním alebo bez náčinia.

Kontrolné značky
25.3
25.3.1 Pri disciplínach v poli, pri ktorých sa využíva rozbežisko, môžu sa použiť kontrolné značky vedľa rozbežiska, okrem skoku do výšky, pri ktorom sa môžu kontrolné značky dať na rozbežisko. Pretekár môže použiť jednu alebo dve značky (dodané alebo schválené organizátorom súťaže), ktoré mu majú pomôcť pri rozbehu a odraze. Ak takéto značky nie sú k dispozícii, môže pretekár použiť lepiacu pásku, nie však kriedu alebo podobný materiál, ani akýkoľvek iný materiál, ktorý zanecháva nezmazateľnú stopu.

25.3.2 Pre hody a vrhy, ktoré sa uskutočňujú z kruhu, pretekár môže použiť iba jednu značku. Osobná značka môže byť dočasne umiestnená na ploche bezprostredne za kruhom alebo pri kruhu len počas trvania pokusu pretekára, ktorému patrí. Umiestnenie značky nesmie prekážať pohľadu rozhodcov.
V sektore a vedľa sektoru dopadu nemôžu byť umiestnené žiadne osobné značky pretekárov.

Pozn.: Každá značka môže byť tvorená iba jedným kusom materiálu.

25.3.3 Pre skok o žrdi organizátor súťaže by mal umiestniť vedľa rozbežiska vhodné a bezpečné značky ukazujúce vzdialenosť od „nulovej čiary“, a to od vzdialenosti 2,5 m od „nulovej čiary“ až do 5,0 m každých 0,5 m, a od vzdialenosti 5 m od „nulovej čiary“ až do 18 m každý 1,0 m.

25.3.4 Rozhodcovia musia takéhoto pretekára upozorniť, aby značku upravil alebo odstránil, ak nezodpovedá tomuto pravidlu. Ak tak neurobí, musia ju odstrániť rozhodcovia.

Pozn.: Závažnejšie prípady môžu byť riešené podľa P 18.5 Súťažných pravidiel a P 7.2 Technických pravidiel.

Značky dosiahnutých výkonov a ukazovatele vetra
25.4

25.4.1 Rozlišovacie zástavky alebo značky môžu byť použité na označenie hodnoty platného svetového rekordu alebo, ak je to vhodné, na označenie platného rekordu príslušnej kontinentálnej asociácie, národného rekordu alebo rekordu pretekov.

25.4.2 Pri všetkých skokanských súťažiach, pri hode diskom a oštepom má byť vhodne umiestnená najmenej jedna stužka, aby pretekárom naznačovala približný smer a rýchlosť vetra.

Poradie v súťaži a pokusy
25.5

Pretekári súťažia v poradí určenom žrebovaním, pokiaľ sa nepoužije P 25.6 Technických pravidiel. Ak sa ktorýkoľvek pretekár rozhodne vykonať svoj pokus v inom ako určenom poradí, použije sa ustanovenie P 18.5 Súťažných pravidiel a P 7.2 Technických pravidiel. V prípade napomenutia pretekára výsledok tohto pokusu zostáva v platnosti (vydarený aj nevydarený). Ak sa najskôr koná kvalifikácia, poradie pre finále sa znova žrebuje.

25.6

Okrem skoku do výšky a skoku o žrdi žiadny pretekár nemôže mať zapísaný viac ako jeden výsledok v ktorejkoľvek sérii pokusov súťaže.
Vo všetkých disciplínach v poli, okrem skoku do výšky a skoku o žrdi, keď štartuje viac ako osem pretekárov, má každý pretekár tri pokusy a osem pretekárov s najlepšími vydarenými pokusmi má ďalšie tri pokusy, pokiaľ príslušné predpisy súťaže neustanovujú inak.
Ak sú výkony dvoch alebo viacerých pretekárov rovnaké na poslednom kvalifikačnom mieste, rozhodne sa podľa P 25.22 Technických pravidiel. Ak zostáva naďalej rovnosť na poslednom kvalifikačnom mieste, všetkým pretekárom s rovnakým umiestnením musia byť povolené ďalšie pokusy podľa príslušných predpisov súťaže.
Keď je osem alebo menej pretekárov, každý z nich má šesť pokusov, pokiaľ príslušné predpisy súťaže neustanovujú inak. Pokiaľ jeden alebo viac pretekárov nemá po prvých troch kolách vydarený pokus, nastúpia títo pretekári k ďalším pokusom pred pretekármi, ktorí mali vydarené pokusy v rovnakom vzájomnom poradí ako v prvých troch kolách.
V oboch prípadoch:

25.6.1 Poradie pretekárov pre všetky nasledujúce pokusy sa určí podľa výkonov v prvých troch sériách, a to v poradí od najslabšieho po najlepší výkon z prvých troch sérií pokusov, pokiaľ príslušné predpisy súťaže neustanovujú inak;

25.6.2 Ak sa mení súťažné poradie a vyskytne sa rovnosť výkonov na ktoromkoľvek mieste, pretekári, ktorých sa to týka, budú súťažiť v tom istom poradí, aké bolo určené pôvodným vyžrebovaním.

Pozn.1: Pre skoky smerujúce do výšky pozri P 26.2 Technických pravidiel.

Pozn.2: Ak sa záverečných troch pokusov zúčastňuje jeden alebo viacero pretekárov, ktorým vedúci rozhodca podľa P 8.5 Technických pravidiel umožnil podmienečne pokračovať v súťaži, nastupujú k vykonaniu svojich pokusov pred ostatnými pretekármi. Ak ďalej podmienečne pokračuje viacero pretekárov, nastupujú k pokusom podľa pôvodného vylosovania.

Pozn.3: Riadiaci orgán súťaže môže v predpisoch súťaže určiť počet pokusov (najviac šesť) a počet pretekárov, ktorí môžu postúpiť do ďalšieho kola po prvých troch pokusoch.

Pozn.4: Predpisy súťaže vydané jej organizátorom môžu určiť, že poradie pretekárov v ktoromkoľvek kole po prvých troch pokusoch sa môže zmeniť v závislosti na aktuálnom poradí.

Značenie pokusov:
25.7
Okrem skoku do výšky a skoku o žrdi, vydarený pokus musí byť odmeraný. Pre používanie štandardných skratiek a symbolov pozri P 25.4 Súťažných pravidiel.

Ukončenie pokusov:
25.8
Pokiaľ pokus nie je ukončený, rozhodca nesmie zdvihnúť bielu zástavku na označenie platného a vydareného pokusu. Rozhodca môže zmeniť svoje rozhodnutie, ak zistí, že nezdvihol správnu zástavku.
Za ukončenie vydareného pokusu sa považuje:

25.8.1 v prípade vertikálnych skokov, keď rozhodca rozhodol, že pokus nie je nevydarený podľa P 27.2, P 28.2 alebo P 28.4 Technických pravidiel;

25.8.2 v prípade horizontálnych skokov, keď pretekár opustí doskočisko v súlade s P 30.2 Technických pravidiel;

25.8.3 v prípade vrhov a hodov, keď pretekár opustí kruh alebo rozbežisko v súlade s P 32.17 Technických pravidiel.

Kvalifikačné kolá
25.9
Ak je pri súťažiach v poli taký veľký počet pretekárov, že sa nemôže uskutočniť riadna súťaž v jednom kole (finále), musí sa konať kvalifikačné kolo. Ak sa kvalifikačné kolo uskutoční, musia v ňom štartovať všetci pretekári, a len cez túto kvalifikáciu sa môžu kvalifikovať do finále, okrem prípadov, ak riadiaci orgán súťaže rozhodne, že v jednej alebo viacerých jednotlivých súťažiach sa uskutoční predbežné kvalifikačné kolo (alebo kolá), a to buď v priebehu príslušnej súťaže, alebo pri jednej alebo viacerých predchádzajúcich súťažiach. Toto predbežné kvalifikačné kolo rozhodne o niektorých alebo o všetkých pretekároch, ktorí budú oprávnení súťažiť v niektorom z ďalších kôl súťaže. Takýto postup a ďalšie podmienky (ako je napríklad dosiahnutie stanoveného výkonu v priebehu určenej doby, dosiahnutie predpísaného umiestnenia vo vopred určených súťažiach alebo poradie v tabuľkách), pri splnení ktorých je pretekár oprávnený ku štartu v určitom kole súťaže, musí byť uvedené v predpisoch príslušnej súťaže.
Dosiahnuté výkony v kvalifikačných kolách alebo v predbežných kvalifikačných kolách sa nezarátajú do finálovej súťaže.

25.10
V kvalifikačnom kole sú pretekári rozdelení najmenej do dvoch skupín, ktoré sú zostavené náhodne. Kedykoľvek je to možné, pretekári z tej istej členskej federácie Svetovej atletiky alebo družstva by mali štartovať v rôznych skupinách. Ak nie sú k dispozícií zariadenia, aby tieto skupiny súťažili v rovnakom čase a za rovnakých podmienok, každá skupina začína svoje skúšobné pokusy v súťažnom sektore ihneď po ukončení predchádzajúcej skupiny.

25.11
Odporúča sa, aby na pretekoch, ktoré trvajú viac ako tri dni, bol v súťažiach vo vertikálnych skokoch medzi kvalifikačnou súťažou a finále najmenej jeden deň odpočinok.

25.12
Podmienky kvalifikačného kola, kvalifikačný limit a počet pretekárov vo finále určí technický(í) delegát(i). Ak technický delegát nebol menovaný, rozhodne o tom organizátor súťaže.
Pri súťažiach podľa bodov 1.1, 1.2, 1.3 a 1.6 definície medzinárodných súťaží má byť vo finále najmenej dvanásť pretekárov, pokiaľ nie je uvedené niečo iné v predpisoch súťaže.

25.13
V kvalifikačnej súťaži, okrem skoku do výšky a skoku o žrdi, každý pretekár má tri pokusy. Keď pretekár splnil predpísaný kvalifikačný limit, nesmie pokračovať v kvalifikačnej súťaži.

25.14
V kvalifikačnej súťaži v skoku do výšky a skoku o žrdi pretekári, ktorí neboli vyradení po troch nevydarených pokusoch po sebe, pokračujú v súťaži podľa P 26.2 Technických pravidiel (vrátane vynechávania pokusu) až do posledného pokusu na výške určenej ako kvalifikačný limit, pokiaľ už skôr nebol naplnený počet pretekárov postupujúcich do finále podľa P 25.12 Technických pravidiel. Akonáhle sa pretekár kvalifikuje do finále, nesmie pokračovať v kvalifikačnej súťaži.

25.15
Ak žiadny pretekár alebo menej pretekárov, ako je požadovaný počet, splní predpísaný kvalifikačný limit, musí sa počet finalistov na tento počet rozšíriť ďalšími pretekármi podľa výkonov, ktoré dosiahli v kvalifikačnej súťaži.
Rovnosť výkonov dvoch alebo viacerých pretekárov na poslednom mieste v celkovom poradí kvalifikačnej súťaže, ktorý zaručuje postup, sa rieši podľa P 25.22 alebo P 26.8 Technických pravidiel. Ak zostáva naďalej rovnosť na poslednom kvalifikačnom mieste, všetci pretekári s rovnakým umiestnením postupujú do finále.

25.16
Ak sa koná kvalifikačná súťaž v skoku do výšky a v skoku o žrdi vo dvoch skupinách, ktoré prebiehajú súbežne, odporúča sa zvyšovať latku na každú výšku súčasne v oboch skupinách.

Časové ohraničenie pokusu
25.17
Príslušný rozhodca oznámi pretekárovi, že všetko je pripravené na začatie pokusu a od toho okamihu začne plynúť doba, ktorú má pretekár vymedzenú na pokus.
V skoku o žrdi začína plynúť limitná doba od okamihu, keď bola dokončená úprava stojanov podľa predchádzajúceho želania pretekára. Pre ďalšie zmeny nastavenia stojanov sa nepovolí žiadna doba navyše.
Pretekárovi sa pokus uzná za vydarený, ak ho začal ešte pred uplynutím vymedzenej doby.
Ak sa pretekár rozhodne pokus neabsolvovať potom, čo začala plynúť vymedzená doba na vykonanie pokusu, bude sa tento pokus považovať za nevydarený, hneď ako uplynie doba vymedzená pre tento pokus.
Pri vykonaní pokusu musia byť dodržané ďalej uvedené doby. Pokiaľ doba nebude dodržaná a nepoužije sa P 25.18 Technických pravidiel, bude pokus zaznamenaný ako nevydarený.

Individuálne disciplíny

Počet pretekárov, ktorí zostali v súťaži (pred prvými pokusmi každého pretekára)	výška	žrď	ostatné
Viac ako 3	1 min.	1 min.	1 min.
2 alebo 3	1,5 min.	2 min.	1 min.
1	3 min.	5 min.	-
pokusy pretekára po sebe	2 min.	3 min.	2 min.

Viacboje

Počet pretekárov, ktorí zostali v súťaži (pred prvými pokusmi každého pretekára)	výška	žrď	ostatné
Viac ako 3	1 min.	1 min.	1 min.
2 alebo 3	1,5 min.	2 min.	1 min.
1	2 min.	3 min.	2 min.
pokusy pretekára po sebe	2 min.	3 min.	2 min.

Pozn.1: Hodiny ukazujúce zostávajúci čas na vykonanie pokusu majú byť pre pretekára dobre viditeľné. Okrem toho musí rozhodca zdvihnúť žltú zástavku alebo inak signalizovať, že zostáva posledných 15 sekúnd z limitnej doby.

Pozn.2: Pri súťažiach v skoku do výšky a v skoku o žrdi sa akákoľvek zmena času vymedzeného na vykonanie pokusu môže uskutočniť až po zmene výšky latky, okrem prípadov, keď ide o po sebe nasledujúce pokusy pretekára. V ostatných súťažiach v poli, okrem času určeného pre po sebe nasledujúce pokusy toho istého pretekára, sa čas vymedzený na vykonanie pokusu nemení.

Pozn.3: Pri určení počtu pretekárov zostávajúcich v súťaži sa započítavajú i tí pretekári, ktorých sa môže týkať rozoskakovanie o prvé miesto.

Pozn.4: Pri súťaži v skoku do výšky a v skoku o žrdi, ak v súťaži ostal iba jeden pretekár (a súťaž vyhral), a ide o pokus o svetový rekord alebo o iný rekord, ktorý má význam pre prebiehajúcu súťaž, časový limit sa zvýši o jednu minútu nad časový limit určený pre pokus.

Náhradné pokusy

25.18

Ak sa pretekárovi z akýchkoľvek, od neho nezávislých dôvodov, prekáža pri pokuse, a pretekár pokus nemôže vykonať alebo ak pokus pretekára nemôže byť správne zaznamenaný, príslušný vedúci rozhodca mu môže povoliť náhradný pokus, alebo poskytnúť nový časový limit alebo jeho časť.

Zmena v poradí pokusov by nemala byť povolená. Na vykonanie náhradného pokusu sa určí podľa okolností každého prípadu primeraný čas. V prípade, ak súťaž medzitým pokračuje, náhradný pokus sa musí vykonať skôr, ako sa uskutočnia akékoľvek ďalšie pokusy.

Opustenie sektora počas súťaže

25.19

V súťažiach v poli nesmie pretekár opustiť sektor súťaže počas pretekov bez povolenia a sprievodu rozhodcu. Ak je to možné, pretekár má byť v takomto prípade najskôr napomenutý, avšak pri opakovanom porušení tohto pravidla alebo v závažnom prípade bude diskvalifikovaný.

Zmena miesta alebo času konania súťaže
25.20
Technický delegát alebo príslušný vedúci rozhodca má právo zmeniť miesto alebo čas konania súťaže v poli, ak to vyžadujú okolnosti. Túto zmenu môže vykonať len po ukončení prebiehajúceho kola súťaže.

Pozn.: Rýchlosť vetra ani zmena jeho smeru nie sú dostatočným dôvodom na zmenu miesta alebo času konania súťaže.

Výsledok
25.21
Každému pretekárovi sa vo výsledkovej listine uvedie najlepší dosiahnutý výkon zo všetkých absolvovaných pokusov, vrátane výkonov v skoku do výšky a v skoku o žrdi, ktoré pretekári dosiahli pri riešení rovnosti výkonov na prvom mieste.

Rovnosť výkonov
25.22
V súťažiach v poli, okrem skoku do výšky a skoku o žrdi, rozhoduje o poradí pretekárov pri rovnosti ich najlepších výkonov druhý najlepší výkon týchto pretekárov. Ak je i ten rovnaký, rozhoduje tretí najlepší výkon, atď. Pokiaľ rovnosť výkonov zostáva v platnosti i po uplatnení tohto pravidla, je táto rovnosť konečná, a to i v prípade prvého miesta.
V prípade rovnosti výkonov na ktoromkoľvek mieste, vrátane prvého miesta, okrem vertikálnych skokov, je táto rovnosť konečná.

Pozn.: Pre vertikálne skoky (skoky smerujúce do výšky) pozri P 26.8 a P26.9 Technických pravidiel.

VERTIKÁLNE SKOKY (SKOKY SMERUJÚCE DO VÝŠKY)

26. Všeobecné ustanovenia – vertikálne skoky
(PRAVIDLO 181)

26.1
Pred začiatkom súťaže vedúci rozhodca alebo vrchník oznámi pretekárom základnú výšku a následné výšky, na ktoré sa bude po každom kole latka zvyšovať, až kým v súťaži zostane len jeden pretekár, ktorý už súťaž vyhral, alebo dôjde k rovnosti výkonov na prvom mieste (pre viacboje pozri P 39.8.4 Technických pravidiel.

Pokusy
26.2
Pretekár môže začať skákať na ktorejkoľvek výške, ktorú predtým ohlásil vedúci rozhodca alebo vrchník, a môže skákať podľa svojho rozhodnutia na ktorejkoľvek nasledujúcej výške. Pretekára vylučujú z ďalšieho súťaženia tri nevydarené pokusy po sebe bez ohľadu na výšku latky, okrem rovnosti výkonov na prvom mieste.
Dôsledok tohto pravidla je, že pretekár môže na určitej výške vynechať druhý alebo tretí pokus (keď mal prvý alebo druhý pokus nevydarený) a môže skákať na ďalšej výške.
Ak pretekár vynechá pokus na určitej výške, nemôže mať žiadny ďalší pokus na tejto výške, len v prípade rovnosti výkonov na prvom mieste.
Ak v súťaži v skoku do výšky alebo v skoku o žrdi nie je pretekár prítomný v čase, keď ostatní pretekári súťaž ukončili, vedúci rozhodca to bude po uplynutí príslušnej doby na vykonanie pokusu považovať za ukončenie súťaže týmto pretekárom.

26.3
Pretekár má právo pokračovať v skokoch aj po vyradení všetkých ostatných pretekárov dovtedy, kým nestratí nárok na pokračovanie v súťaži.

26.4
Dokiaľ nezostane v súťaži len jeden pretekár, ktorý už súťaž vyhral,

26.4.1 latka sa nikdy nesmie zvýšiť o menej ako 2 cm v skoku do výšky a 5 cm v skoku o žrdi po každom kole; a

26.4.2 hodnota, o ktorú sa latka zvyšuje, sa v priebehu zvyšovania nikdy nesmie zvýšiť.

Ustanovenie P 26.4.1 a P 26.4.2 Technických pravidiel neplatí v prípade, keď sa pretekári, ktorí zostali v súťaži, dohodnú, že sa latka zvýši priamo na úroveň nového svetového rekordu (alebo iného rekordu zodpovedajúceho príslušnej súťaži).

Keď pretekár súťaž vyhral, o výškach, na ktoré sa má latka zvyšovať, sa tento pretekár rozhodne po porade s príslušným rozhodcom alebo vedúcim rozhodcom.
Pozn.: Toto pravidlo sa nevzťahuje na viacboje.

Meranie výšky
26.5
Všetky merania pri vertikálnych skokoch sa robia na celé centimetre, a to zvisle od zeme po najnižšie miesto hornej hrany latky.

26.6
Zmeranie novej výšky sa vykoná skôr, ako sa pretekári pokúsia prekonať túto výšku. Ak došlo v priebehu súťaže k výmene latky alebo k jej dotyku, musia rozhodcovia pred ďalším pokusom túto výšku znova premerať. Pri pokusoch o rekord musia rozhodcovia skontrolovať výšku latky na rekordnej výške.

Latka
26.7
Latka je vyhotovená zo sklolaminátu alebo iného vhodného materiálu, ale nie z kovu, má kruhový prierez, okrem koncových častí. Musí mať takú farbu, aby bola dobre viditeľná pre všetkých vidiacich pretekárov. Celková dĺžka latky musí byť 4,00 m (± 0,02 m) na skok do výšky a 4,50 m (± 0,02 m) na skok o žrdi. Maximálna hmotnosť latky na skok do výšky je 2 kg a na skok o žrdi 2,25 kg. Priemer valcovej časti je 30 mm (± 1 mm).
Latka sa skladá z troch častí, a to z valcovej časti a dvoch koncových častí. Koncové časti sú široké 30-35 mm a dlhé 0,15 m – 0,20 m a slúžia na uloženie latky na nosné plôšky. Tieto koncové časti majú kruhový alebo polkruhový prierez s jedinou rovnou časťou, ktorou sa kladú na podporné plôšky stojanov. Rovná časť koncových častí nesmie byť vyššie ako stred vertikálneho rezu latky. Koncové časti musia byť tvrdé a hladké.
Nesmú byť pokryté gumou alebo iným materiálom, ktorý zvyšuje trenie medzi nimi a nosnými plôškami. (obr. 7)

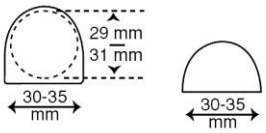

Obr.7 Varianty koncových častí latky

Latka nesmie byť položená na stojanoch šikmo a môže sa prehnúť najviac o 20 mm pri skoku do výšky a o 30 mm pri skoku o žrdi.
Kontrola pružnosti: Pri zavesení závažia s hmotnosťou 3 kg uprostred latky sa táto môže prehnúť najviac o 70 mm v skoku do výšky a 0,11 m v skoku o žrdi.

Rovnosť výkonov
26.8
Pri rovnosti výkonov v skoku do výšky a skoku o žrdi, ak dvaja alebo viacerí pretekári prekonali rovnakú konečnú výšku sa postupuje takto:

26.8.1 Lepšie umiestnenie dosiahne pretekár, ktorý mal najnižší počet pokusov na poslednej ním prekonanej výške.

26.8.2 Ak pri uplatnení P 26.8.1 Technických pravidiel rovnosť výkonov trvá aj naďalej, lepšie umiestnenie dosiahne pretekár, ktorý mal v súťaži najmenej nevydarených pokusov, vrátane najvyššej prekonanej výšky.

26.8.3 Ak pri uplatnení P 26.8.2 Technických pravidiel naďalej trvá rovnosť výkonov, pretekári dosiahnu rovnaké umiestnenie v súťaži, ak sa nejedná o prvé miesto.

26.8.4 Pokiaľ naďalej trvá rovnosť na prvom mieste, uskutoční sa rozoskakovanie podľa P 26.9 Technických pravidiel, ak nebolo inak vopred určené v predpisoch platných pre príslušnú súťaž, alebo ak inak nerozhodol počas súťaže, ale pred začiatkom príslušnej disciplíny technický delegát (prípadne vedúci rozhodca, ak technický delegát nebol menovaný). Ak sa rozoskakovanie neuskutoční, alebo ak sa pretekári, ktorí by sa mali rozoskakovať, v ktorejkoľvek fáze súťaže rozhodnú ďalej v súťaži nepokračovať, zostáva na prvom mieste rovnosť výkonov.
Pozn.: Toto P 26.8.4 Technických pravidiel sa nevzťahuje na viacboje.

Rozoskakovanie
26.9

26.9.1 Pretekár, ktorý sa zúčastňuje rozoskakovania, musí skákať na každej výške až do rozhodnutia o víťazovi alebo až do rozhodnutia všetkých pretekárov o tom, že už nebudú ďalej pokračovať v rozoskakovaní.

26.9.2 Každý pretekár má na každej postupnej výške len jeden pokus.

26.9.3 Rozoskakovanie sa začína na ďalšej výške určenej podľa P 26.1 Technických pravidiel, ktorá nasleduje po poslednej výške prekonanej pretekármi.

26.9.4 Ak sa nerozhodne, latka sa zvyšuje, ak boli pretekári úspešní alebo znižuje, ak neboli úspešní, a to vždy o 2 cm pri skoku do výšky a o 5 cm pri skoku o žrdi.

26.9.5 Ak pretekár na niektorej výške svoj pokus nevykoná, automaticky stráca právo na lepšie umiestnenie. Ak potom zostane v súťaži len jeden ďalší pretekár, bude vyhlásený za víťaza bez ohľadu na to, či sa pokúsil príslušnú výšku prekonať.

<u>Skok do výšky – príklad</u>

Pred začiatkom súťaže vrchník oznámi tieto postupné výšky:
175 cm, 180 cm, 184 cm, 188 cm, 191 cm, 194 cm, 197 cm, 199 cm ...

Pretekár	Absolvované výšky (cm)							Nevyd. pokusy	Rozoskakovanie (cm)			Poradie
	175	180	184	188	191	194	197		191	189	191	
A	O	XO	O	XO	X–	XX		2	X	O	X	2
B	–	XO	–	XO	–	–	XXX	2	X	O	O	1
C	–	O	XO	XO	–	XXX		2	X	X		3
D	–	XO	XO	XO	XXX			3				4

O = vydarený pokus X = nevydarený pokus – = vynechaný pokus

Všetci štyria pretekári prekonali latku na výške 188 cm.
V tomto prípade nasleduje uplatnenie pravidla o rovnosti výkonov, P 26.8 a P 26.9 Technických pravidiel. Rozhodcovia spočítajú celkový počet nevydarených pokusov vrátane výšky 188 cm, ktorú ako poslednú prekonali všetci pretekári.
Pretekár D mal viac nevydarených pokusov ako pretekári A, B alebo C, a preto skončil na štvrtom mieste. Pretekári A, B a C mali stále rovnosť výkonov, a keďže ide o prvé miesto, zvyšuje sa latka na výšku 191 cm, ktorá nasleduje po poslednej výške prekonanej pretekármi.

Keďže všetci pretekári pri rozoskakovaní na výške 191 cm mali nevydarené pokusy, znížila sa latka na 189 cm za účelom pokračovania v rozoskakovaní. Na tejto výške mali pretekári A a B vydarené pokusy a pretekár C nevydarený pokus. Pretekár C preto skončil na treťom mieste. Latka sa zvýšila na 191 cm. Na tejto výške mal pretekár A nevydarený pokus a pretekár B vydarený pokus. Pretekár B skončil na prvom mieste a pretekár A na druhom mieste.

Vonkajšie vplyvy
26.10
Keď je zrejmé, že latka zo stojanov spadla nie v dôsledku činnosti pretekára, ale vplyvom iných síl (napr. pôsobením vetra)

26.10.1 ak latka spadla až po preskočení pretekára ponad latku bez toho, aby sa jej dotkol, pokus sa uzná ako vydarený, alebo

26.10.2 ak latka spadla za akýchkoľvek iných okolností, pretekárovi sa povolí nový pokus.

27. <u>Skok do výšky</u>
(PRAVIDLO 182)

Súťaž
27.1
Pretekár sa musí odraziť jednou nohou.

27.2
Pretekár má nevydarený pokus, ak:

27.2.1 po skoku latka nezostane na stojanoch v dôsledku činnosti pretekára pri pokuse o jej prekonanie;

27.2.2 pretekár sa dotkne ktoroukoľvek časťou tela zeme, vrátane doskočiska, za rovinou preloženou bližším okrajom latky, a to medzi nimi alebo vedľa nich bez toho, aby predtým preskočil latku. Ak sa pretekár pri skoku dotkne doskočiska nohou a podľa mienky rozhodcu tým nezíska žiadnu výhodu, nesmie sa skok z tohto dôvodu považovať za nevydarený.
Pozn. Ako pomôcka pri uplatnení tohoto pravidla sa vyznačí biela čiara široká 50 mm (obyčajne lepiacou páskou alebo podobným materiálom) medzi bodmi, ktoré sú vo vzdialenosti tri metre z vonkajšej strany stojanov, a to tak, že bližší okraj čiary je vyznačený pozdĺž roviny preloženej bližším okrajom latky.

27.2.3 sa počas rozbehu dotkne latky alebo stojanov bez toho, aby skočil.

Rozbežisko a odrazisko
27.3
Rozbežisko je široké najmenej 16 m a dlhé najmenej 15 metrov. Na pretekoch podľa bodov 1.1, 1.2, 1.3, 1.5 a 1.6 definície medzinárodných súťaží musí byť dlhé najmenej 25 m.

27.4
Sklon rozbežiska meraný na polomere polkruhovej plochy so stredom v polovici vzdialenosti stojanov a majúcej minimálny polomer podľa P 27.3 Technických pravidiel nesmie v posledných 15 m presiahnuť hodnotu 1:167 (0,6 %). Doskočisko by malo byť umiestnené tak, že sa skokan rozbieha smerom proti sklonu.

Pozn. Rozbežiská a odraziská zhotovené podľa predchádzajúcich pravidiel môžu zostať zachované.

27.5
Odrazisko musí mať rovnú plochu a akýkoľvek sklon musí zodpovedať P 27.4 Technických pravidiel a príručke Svetovej atletiky Manuál atletických zariadení.

Náradie
27.6
Pripúšťa sa akýkoľvek druh stojanov pevnej konštrukcie.
Musia mať nosné plôšky na latku, ktoré sú pevne prichytené k stojanom.
Stojany musia byť také vysoké, aby prevyšovali najmenej o 0,10 m výšku, na ktorú možno zvýšiť latku.
Vzdialenosť medzi stojanmi nesmie byť menšia ako 4,00 m a väčšia ako 4,04 m.

27.7
Stojany sa môžu počas súťaže premiestňovať len vtedy, keď vedúci rozhodca uzná, že odrazisko alebo doskočisko sa stali nespôsobilé.
V takomto prípade sa zmena vykoná len po skončení prebiehajúceho kola súťaže.

27.8
Nosné plôšky musia byť ploché a pravouhlé, široké 40 mm a dlhé 60 mm. Podpery musia byť pevne pripojené k stojanom, neposuvné počas skoku a musia vždy smerovať k protiľahlému stojanu. Konce latky musia byť na nich položené tak, aby dotykom pretekára latka ľahko spadla dopredu alebo dozadu, len čo sa jej pretekár dotkne. Povrch nosných plôšok musí byť hladký.
Nosné plôšky nesmú byť zhotovené z gumy alebo potiahnuté gumou alebo iným materiálom, ktorý zvyšuje trenie medzi nimi a povrchom latky, a nesmú mať žiadne perá.
Nosné plôšky musia mať na oboch koncoch latky rovnakú výšku nad odraziskom, tesne pod každým koncom latky.

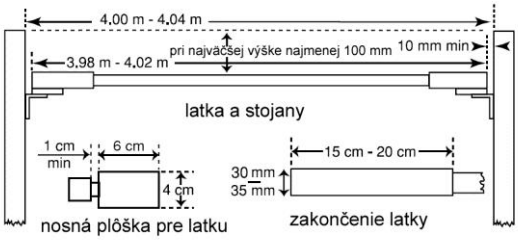

Obr.8 Stojany a latka na skok do výšky

27.9
Medzi koncami latky a stojanmi musí byť medzera najmenej 10 mm.

Doskočisko
27.10
Na pretekoch podľa bodov 1.1, 1.2, 1.3, 1.5 a 1.6 definície medzinárodných súťaží rozmery doskočiska by mali byť minimálne 6 m dĺžka x 4 m šírka x 0,7 m výška, merané za vertikálnou rovinou určenou latkou.

Pozn.: Stojany a doskočisko by mali byť riešené tak, aby bola medzi nimi medzera najmenej 0,1 m, čím by sa zabránilo zhodeniu latky pri pohybe doskočiska a jeho následným dotykom so stojanmi.

28. <u>Skok o žrdi</u>
(PRAVIDLO 183)

Súťaž
28.1
Pretekári si môžu dať posunúť latku len smerom k doskočisku, a to tak, že vnútorný okraj latky bude vzdialený najviac 80 cm od zvislej roviny preloženej vnútornou hranou horného okraja zarážacej steny skrinky.
Pretekár musí pred začiatkom súťaže nahlásiť príslušnému rozhodcovi, akú polohu stojanov alebo nosných kolíkov si žiada nastaviť pre svoje pokusy, a tieto údaje sa zapíšu.
Ak pretekár chce vykonať určité zmeny v posune stojanov počas súťaže, ohlási to príslušnému rozhodcovi, a to skôr, ako sa stojany posunú podľa jeho pôvodnej požiadavky. Nedodržanie tohto nariadenia znamená, že pretekárovi začne plynúť jeho limitná doba na vykonanie pokusu.

Pozn.: Čiara "A" (obr. 11) široká 10 mm, výraznej farby („nulová čiara“) musí byť nakreslená v pravom uhle k osi rozbežiska na úrovni vnútornej hrany horného okraja zarážacej steny dosky skrinky.
Podobná čiara (široká až 50 mm), ktorej predná hrana nadväzuje na prednú hranu tzv. nulovej čiary, sa nakreslí po povrchu doskočiska až po vonkajšiu hranu stojanov.

28.2
Pretekár má nevydarený pokus, ak:

28.2.1 po skoku latka nezostane na kolíkoch v dôsledku činnosti pretekára pri pokuse o jej prekonanie; alebo

28.2.2 sa ktoroukoľvek časťou tela alebo žrde dotkne zeme alebo doskočiska za zvislou rovinou preloženou horným okrajom zarážacej steny skrinky bez toho, aby prekonal latku; alebo

28.2.3 po odraze od zeme presunie na žrdi spodnú ruku nad hornú, alebo posunie hornú ruku vyššie na žrdi; alebo

28.2.4 počas skoku rukou alebo rukami ustáli latku alebo vráti späť latku, ktorá by inak spadla zo stojanov.

Pozn.1: Za nevydarený pokus sa nepovažuje, ak pretekár pri rozbehu prekročí v ktoromkoľvek mieste bielu čiaru, ktorá ohraničuje rozbežisko.

Pozn.2: Za nevydarený pokus sa nepovažuje, ak sa žrď dotkne doskočiska počas pokusu po tom, čo bola žrď správne zasunutá do zasúvacej skrinky.

28.3
Pretekárovi sa povoľuje počas súťaže naniesť na ruky alebo na žrď takú hmotu, ktorá umožňuje lepšie držanie žrde. Používanie rukavíc je povolené.

28.4
Nikto, vrátane pretekára, sa nesmie dotknúť žrde, kým nepadá smerom od latky alebo od stojanov. Ak sa tak stane a podľa názoru vedúceho rozhodcu by žrď zhodila latku z nosných kolíkov, skok sa zaznamená ako nevydarený pokus.

28.5
Ak sa pretekárovi pri skoku zlomí žrď, nepovažuje sa to za nevydarený pokus. Pretekárovi sa povolí nový pokus.

Rozbežisko
28.6
Rozbežisko má byť dlhé, merané od „nulovej čiary“, najmenej 40 m a tam, kde to podmienky dovoľujú, najmenej 45 m. Šírka by mala byť 1,22 m (± 0,01 m). Rozbežisko je vyznačené 50 mm širokými bielymi čiarami.

Pozn.: Rozbežiská zhotovené pred 1. januárom 2004 môžu mať maximálnu šírku 1,25 m. Ak je však rozbežisko nanovo zrekonštruované, jeho šírka musí byť v súlade s týmto pravidlom.

28.7
Najvyšší prípustný bočný sklon rozbežiska nesmie presiahnuť 1:100 (1 %), pokiaľ neexistujú okolnosti ospravedlňujúce udelenie výnimky Svetovej atletiky z uvedeného pravidla, a v posledných 40 m rozbehovej dráhy celkový zostupný sklon v smere behu nesmie prekročiť 1:1000 (0,1 %).

Náradie
28.8
Pri odraze musí byť žrď zasunutá do skrinky. Skrinka je zhotovená z vhodného pevného materiálu a zapustená do roviny rozbežiska so zaoblenými alebo mäkkými hornými hranami. Dlhá je 1,00 m (meraná vnútri po dne skrinky), široká na čelnej strane 0,60 m a na dne pri zarážacej stene sa zužuje na 0,15 m. Dĺžka skrinky v rovine rozbežiska a výška zarážacej steny záleží od uhla medzi zarážacou stenou a dnom skrinky. Tento uhol je 105° (povolená odchýlka rozmerov a uhla je ±0,01 m a – 0°/+1°).
Dno skrinky sa zvažuje z roviny rozbežiska na čelnej strane tak, že vertikálnu vzdialenosť 0,20 m pod úrovňou rozbežiska dosiahne v mieste, kde pretína zarážaciu stenu. Skrinka sa zhotoví tak, aby sa postranné steny na konci, ktorý je pri zarážacej stene, vyklápali von v uhle asi 120°. (obr. 9)

Pozn.: Pretekár môže pred ktorýmkoľvek svojim pokusom obložiť skrinku obložením pre svoju dodatočnú ochranu. Musí tak urobiť v dobe, ktorú má vymedzenú pre svoj pokus, a ihneď po vykonaní svojho pokusu musí obloženie odstrániť. Pri súťažiach uvedených v bodoch 1.1, 1.2, 1.3, 1.5 a 1.6 definície medzinárodných súťaží musí obloženie poskytnúť usporiadateľ pretekov.

28.9
Pripúšťa sa akýkoľvek druh pevných stojanov. Kovová konštrukcia podstavca stojanov a dolná časť stojanov nad úrovňou doskočiska musí byť prikrytá vypchávkami z vhodného materiálu, ktoré majú poskytnúť ochranu pretekárom a žrdiam.

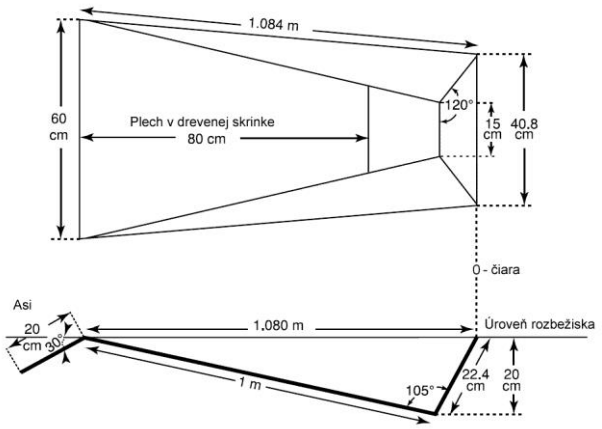

Obr.9 Skrinka na skok o žrdi (pohľad zhora a zboku)

28.10

Latka je na horizontálnych kolíkoch umiestnená tak, aby ľahko spadla do doskočiska, len čo sa jej pretekár alebo žrď dotkne. Kolíky nesmú mať žiadne zárezy alebo vrúbky a musia byť všade rovnako hrubé. Ich priemer nesmie byť väčší ako 13 mm. Kolíky nesmú vyčnievať viac ako 55 mm z podpier, ktoré musia byť hladké.

Vertikálna podpera kolíkov musí byť tiež hladká a upravená tak, aby latka nemohla zostať na jej vrchu, ktorý musí byť 35-40 mm vyššie od nosných kolíkov. (obr. 10)

Vzdialenosť medzi kolíkmi musí byť 4,28 m až 4,37 m.

Kolíky nesmú byť zhotovené z gumy alebo potiahnuté gumou alebo iným materiálom, ktorý zvyšuje trenie medzi nimi alebo latkou. Nosné kolíky nesmú mať žiadne perá. Latka sa má o kolíky opierať stredmi svojich koncových dielov.

Pozn.: Aby sa znížilo nebezpečenstvo zranenia pretekárov pri páde na podstavce stojanov, môžu sa kolíky, na ktoré sa kladie latka, upevniť na predĺžených podperách pevne pripojených k stojanom. To umožňuje umiestniť stojany ďalej od seba aj bez predĺženia latky (obr. 10).

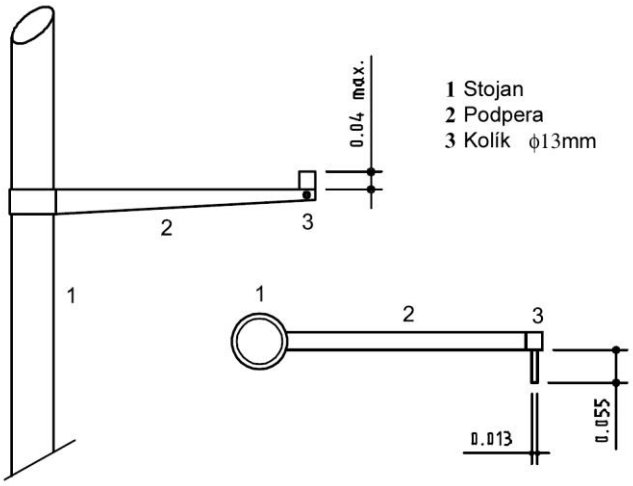

Obr.10 Podpera latky (pohľad z doskočiska a zhora)

Žrď na skok o žrdi
28.11
Pretekári môžu používať vlastné žrde. Pretekár nesmie použiť cudziu žrď bez súhlasu vlastníka.
Žrď môže byť z akejkoľvek hmoty alebo kombinácie hmôt. Môže mať akúkoľvek dĺžku a priemer, ale jej základný povrch musí byť hladký.
Žrď môže byť v mieste úchopu (pre ochranu rúk) ovinutá vrstvou pásky a na dolnom konci (pre ochranu žrde) môže byť žrď ovinutá vrstvou pásky a/alebo iným vhodným materiálom. Páska v mieste úchopu musí vytvárať plynulú vrstvu, okrem miesta vzájomného prekrytia a nesmie vyvolávať náhlu zmenu priemeru, napr. v tvare prstenca.

Doskočisko
28.12
Pre súťaže podľa bodov 1.1, 1.2, 1.3, 1.5 a 1.6 definície medzinárodných súťaží musí byť doskočisko najmenej 6 m dlhé (bez predných častí), 6 m široké a 0,8 m vysoké.
Predné časti musia byť dlhé aspoň 2 m. (obr.11).
Postranné časti doskočiska okolo skrinky musia byť od nej vzdialené 0,10 m až 0,15 m a musia sa zvažovať smerom od skrinky pod uhlom asi 45°.

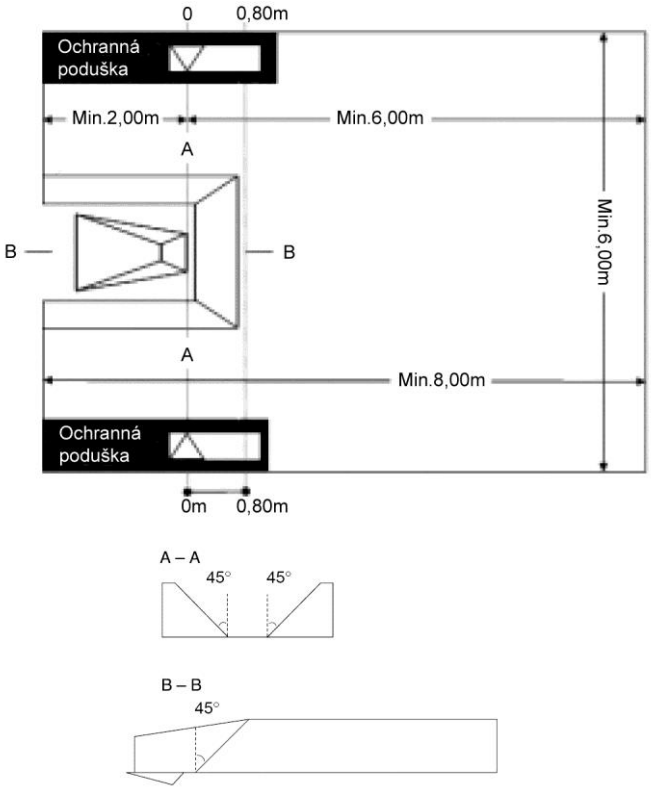

Obr.11 Doskočisko na skok o žrdi (pohľady zhora a zboku)

HORIZONTÁLNE SKOKY (SKOKY SMERUJÚCE DO DIAĽKY)

29. Všeobecné ustanovenia – horizontálne skoky
(PRAVIDLO 184)

Rozbežisko

29.1

Dĺžka rozbežiska od odrazovej čiary k začiatku rozbežiska je najmenej 40 m, a pokiaľ to podmienky umožňujú, 45 m. Jeho šírka je 1,22 m (±0,01 m) a je vyznačené 50 mm širokými bielymi čiarami.

Pozn.: Rozbežiská zhotovené pred 1.januárom 2004 môžu mať maximálnu šírku 1,25 m. Ak je však rozbežisko nanovo zrekonštruované, jeho šírka musí byť v súlade s týmto pravidlom.

29.2

Najväčší prípustný bočný sklon rozbežiska nesmie presiahnuť 1:100 (1 %), pokiaľ neexistujú okolnosti ospravedlňujúce udelenie výnimky Svetovej atletiky z uvedeného pravidla, a v posledných 40 m rozbehovej dráhy celkový zostupný sklon v smere behu nesmie prekročiť 1:1000 (0,1 %).

Odrazové brvno

29.3

Miesto odrazu musí byť označené brvnom zapusteným v rovine rozbežiska a povrchu doskočiska. Hrana brvna bližšia k doskočisku sa nazýva odrazovou čiarou. Tesne za odrazovou čiarou musí byť umiestnená doska s plastelínou pre uľahčenie práce rozhodcov.

Pozn.: Tam, kde v rozbežisku a/alebo v odrazovom brvne bola umiestnená indikačná doska s plastelínou a táto sa nepoužije, mala by byť nahradená prebehovou doskou.

29.4

Odrazové brvno musí byť pravouhlé, zhotovené z dreva alebo iného vhodného pevného materiálu, na ktorom sa tretra pretekára neskĺzne, má dĺžku 1,22 m (±0,01 m), šírku 0,20 m (±0,002 m) a hrúbku nie väčšiu ako 0,10 m. Natreté musí byť bielou farbou. Aby sa zabezpečilo, že odrazová čiara je zreteľne rozlíšiteľná a odlišná od odrazového brvna, musí mať podložka bezprostredne za odrazovou čiarou inú ako bielu farbu.

29.5

Na všetkých úrovniach súťaží sa dôrazne odporúča použitie videa alebo inej techniky na pomoc rozhodcom pri používaní P 30.1 Technických pravidiel. Ak však nie je k dispozícii žiadna technika, je možné stále používať dosku s plastelínou.

Doska s plastelínou je široká 0,10 m (± 0,002 m) a dlhá 1,22 m (± 0,01 m), je zhotovená z dreva alebo iného vhodného materiálu, a musí mať kontrastnú farbu voči odrazovému brvnu. Ak je to možné, plastelína má mať tretiu odlišnú kontrastnú farbu. Doska musí byť pevne vložená do výrezu alebo ryhy rozbehovej dráhy na strane odrazového brvna smerom k doskočisku. Jej povrch sa z úrovne odrazového brvna v smere rozbehu dvíha do výšky 7 mm (± 1 mm) nad rovinu odrazového brvna. Hrany dosky musia byť skosené tak, aby stena plastelíny, vloženej do výklenku dosky, bola na odrazovej čiare pod uhlom 90°. (obr. 12).

Odrazová doska musí byť pevne vložená do ryhy, aby vydržala silu došľapu odrazovej nohy pretekára.

Povrch dosky pod plastelínou musí byť z materiálu, do ktorého sa klince tretier zabodnú, ale po ktorom sa neskĺznu.

Vrstva plastelíny sa môže uhladzovať valčekom alebo vhodne tvarovanou špachtľou, aby sa odstránili odtlačky pretekárových chodidiel.

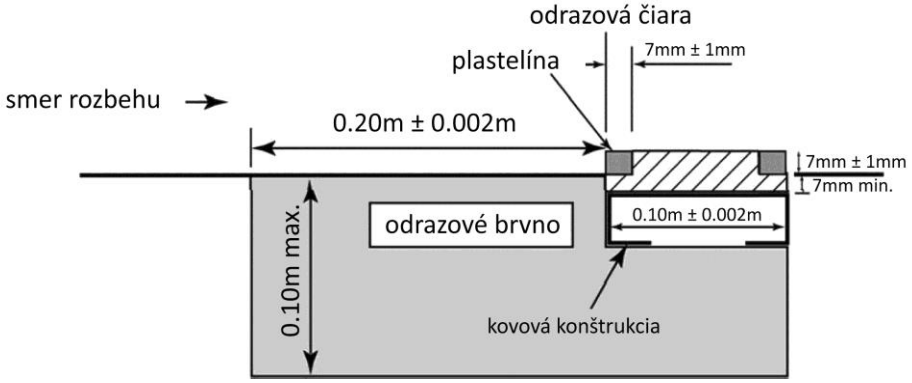

Obr.12 Odrazové brvno a doska s plastelínou

[P 29.3 až P 29.5 zmenené v júni 2019 a s účinnosťou od 1.novembra 2021. V súčasnej verzii pravidiel platí ustanovenie P 184.3 predchádzajúcich Pravidiel Svetovej atletiky]

Doskočisko
29.6
Doskočisko má byť široké najmenej 2,75 m a najviac 3 m. Má byť podľa možnosti umiestnené tak, aby sa stred rozbežiska pri predĺžení zhodoval so stredom doskočiska.

Pozn.: Ak os doskočiska nie je v jednej čiare so stredovou osou rozbežiska, povolená šírka doskočiska sa ohraničí z jednej alebo z oboch strán páskou (obr. 13).

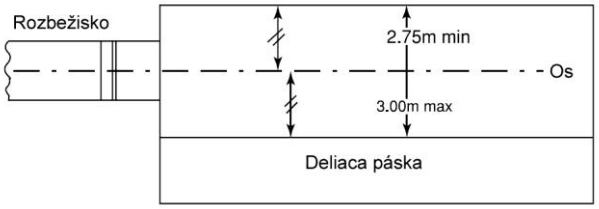

Obr.13 Úprava doskočiska na skok do diaľky a troskok

29.7
Doskočisko má byť naplnené skypreným vlhkým pieskom a jeho povrch musí byť v rovine odrazového brvna.

Meranie výkonov
29.8
Všetky horizontálne skoky sa zaznamenajú na najbližší nižší celý centimeter od nameranej vzdialenosti, ak vzdialenosť nie je nameraná na presný centimeter.

29.9
Meranie dĺžky každého skoku sa musí vykonať ihneď po každom vydarenom pokuse (alebo ihneď po podaní ústneho protestu podľa P 8.5 Technických pravidiel) od najbližšej stopy zanechanej v doskočisku niektorou časťou tela alebo končatín alebo čohokoľvek, čo bolo upevnené na tele pretekára v okamihu zanechania stopy, kolmo smerom k odrazovej čiare alebo k predĺženej odrazovej čiare.

Meranie rýchlosti vetra
29.10
Na meranie rýchlosti vetra sa použije vetromer opísaný v P 17.8 a P 17.9 Technických pravidiel. S vetromerom sa pracuje podľa P 17.11 a P 29.12 Technických pravidiel a údaje sa odčítavajú podľa P 17.13 Technických pravidiel.

29.11
Príslušný vedúci rozhodca pre súťaže v poli musí zabezpečiť, aby bol vetromer umiestnený 20 m od odrazovej čiary. Nesmie byť od rozbežiska ďalej ako 2 m a má byť vo výške 1,22 m (± 0,05 m).

29.12
Rýchlosť vetra v horizontálnych skokoch sa meria počas 5 sekúnd od momentu, keď pretekár prebehne popri značke umiestnenej pri rozbežisku, a to pri skoku do diaľky vo vzdialenosti 40 m a pri trojskoku vo vzdialenosti 35 m od odrazovej čiary. Ak má pretekár kratší rozbeh ako 40 m alebo 35 m, rýchlosť vetra sa meria od okamihu, keď sa začne rozbiehať.

30. <u>Skok do diaľky</u>
(PRAVIDLO 185)

Súťaž
30.1
Pretekár má nevydarený pokus, ak:

30.1.1 pri odraze (pred okamihom kedy ukončí kontakt s odrazovým brvnom alebo pôdou) pretne vertikálnu rovinu odrazovej čiary ktoroukoľvek časťou odrazového chodidla/pretekárskej obuvi, či už pri skoku alebo pri behu bez skoku; alebo

[P 30.1.1 zmenené v júli 2020 a s účinnosťou od 1.novembra 2021. V súčasnej verzii pravidiel platí ustanovenie P 185.1 predchádzajúcich Pravidiel Svetovej atletiky]

30.1.2 sa odrazí na ktorejkoľvek strane vedľa odrazového brvna pred alebo za predĺžením odrazovej čiary; alebo

30.1.3 pri rozbehu alebo skoku použije akúkoľvek formu premetu alebo salta; alebo

30.1.4 sa po odraze, ale pred prvým dotykom s doskočiskom dotkne rozbežiska alebo pôdy vedľa rozbežiska alebo pôdy vedľa doskočiska; alebo

30.1.5 sa pri doskoku (vrátane akejkoľvek straty rovnováhy) dotkne ohraničenia doskočiska alebo pôdy mimo doskočiska bližšie k odrazovej čiare, ako je najbližšia stopa spôsobená doskokom v doskočisku; alebo

30.1.6 opustí doskočisko iným spôsobom ako je uvedené v P 30.2 Technických pravidiel.

30.2
Pretekár, ktorý opúšťa doskočisko, musí mať prvý dotyk nohy s okrajom doskočiska alebo so zemou mimo doskočiska ďalej od odrazovej čiary, ako je jeho najbližšia stopa v piesku doskočiska (môže to byť akákoľvek stopa v doskočisku smerom naspäť spôsobená stratou rovnováhy pri doskoku alebo chôdza naspäť vo vnútri doskočiska, a to do miesta, ktoré je bližšie k odrazovej čiare ako bola pôvodná stopa pri doskoku).

Pozn.: Tento prvý dotyk sa považuje za opustenie doskočiska.

30.3
Za nevydarený pokus sa nepovažuje, ak pretekár:

30.3.1 pri rozbehu prekročí v ktoromkoľvek mieste bielu čiaru, ktorá ohraničuje rozbežisko; alebo

30.3.2 okrem prípadov uvedených v P 30.1.2 Technických pravidiel sa odrazí pred odrazovým brvnom; alebo

30.3.3 okrem prípadov uvedených v P 30.1.2 Technických pravidiel sa pri odraze časťou svojej pretekárskej obuvi alebo chodidla dotkne pôdy vedľa odrazovej čiary; alebo

30.3.4 pri dopade sa dotkne ktoroukoľvek časťou svojho tela alebo čímkoľvek, čo bolo v tomto okamihu upevnené na tele pretekára, pôdy vedľa doskočiska, nesmie to však byť prvý dotyk alebo to nesmie byť v rozpore s P 30.1.4 alebo P 30.1.5 Technických pravidiel; alebo

30.3.5 vracia sa cez doskočisko, ak ho predtým opustil spôsobom určeným v P 30.2 Technických pravidiel.

Odrazová čiara
30.4
Vzdialenosť medzi odrazovou čiarou a koncom doskočiska musí byť najmenej 10 m, a ak to podmienky umožňujú, 11 m.

30.5
Odrazová čiara musí byť umiestnená vo vzdialenosti 1 až 3 m od bližšieho okraja doskočiska.

31. <u>Trojskok</u>
(PRAVIDLO 186)

Pre trojskok platia ustanovenia P 29 a P 30 Technických pravidiel s týmito úpravami:

Súťaž
31.1
Trojskok pozostáva z poskoku, preskoku a skoku.

31.2
Pri poskoku musí pretekár doskočiť na tú istú nohu, ktorou sa odrazil. Pri preskoku musí doskočiť na druhú nohu, z ktorej odrazom vykoná skok.
Ak sa pretekár pri skákaní dotkne pôdy švihovou nohou, trojskok sa nepovažuje za nevydarený.

Pozn.: Pri doskoku vo fáze poskoku a preskoku sa neuplatňuje P 30.1.4 Technických pravidiel.

Odrazová čiara
31.3
Vzdialenosť medzi odrazovou čiarou a koncom doskočiska musí byť pre mužov najmenej 21 m.

31.4
Na medzinárodných pretekoch musia byť rôzne odrazové brvná pre mužov a ženy. Odrazová čiara pre mužov musí byť najmenej 13 m od bližšieho okraja doskočiska a najmenej 11 m pre ženy. Pri ostatných súťažiach táto vzdialenosť má zohľadňovať úroveň pretekov.

31.5
Medzi odrazovým brvnom a doskočiskom musí byť pre poskok a preskok odrazová plocha široká 1,22 m (± 0,01 m), ktorá poskytuje pevnú a rovnakú plochu pre došľap.

Pozn.: Rozbežiská zhotovené pred 1. januárom 2004 môžu mať maximálnu šírku 1,25 m. Ak je však rozbežisko nanovo zrekonštruovane, jeho šírka musí byť v súlade s týmto pravidlom.

VRH A HODY

32. Všeobecné ustanovenia – vrhy a hody
(PRAVIDLO 187)

Oficiálne náčinie
32.1
Náčinie používané na všetkých medzinárodných pretekoch musí zodpovedať platným predpisom Svetovej atletiky. Používať sa môže len náčinie, ktoré má platný certifikát Svetovej atletiky. Hmotnosti náčinia pre jednotlivé vekové kategórie sú v tabuľke:

Náčinie	Dorastenky (U18)	Ženy Juniorky (U20)	Dorastenci (U18)	Juniori (U20)	Muži
Guľa	3,000 kg	4,000 kg	5,000 kg	6,000 kg	7,260 kg
Disk	1,000 kg	1,000 kg	1,500 kg	1,750 kg	2,000 kg
Kladivo	3,000 kg	4,000 kg	5,000 kg	6,000 kg	7,260 kg
Oštep	500 g	600 g	700 g	800 g	800 g

Pozn.: Štandardný formulár žiadosti o certifikáciu náčinia alebo na obnovu certifikácie je na požiadanie k dispozícii v kancelárii Svetovej atletiky, alebo môže byť stiahnutý z internetovej stránky Svetovej atletiky.

32.2
Okrem ďalej uvedených ustanovení všetko náčinie pre súťaže musí poskytnúť organizátor súťaže. Technický delegát môže na základe príslušných súťažných predpisov povoliť pretekárom použiť vlastné alebo dodávateľom poskytnuté náčinie, pokiaľ takéto náčinie má certifikát Svetovej atletiky, bolo pred súťažou skontrolované a označené ako schválené organizátorom súťaže a bolo dané k dispozícii všetkým pretekárom. Do súťaže nebude prijaté náčinie, ktoré už je na zozname náčinia poskytnutého organizátorom súťaže. Ak technický delegát nerozhodne inak, pretekár si môže ku kontrole náčinia priniesť najviac dva kusy vlastného náčinia na príslušnú disciplínu.

Pozn.: Pojem „náčinie s certifikátom Svetovej atletiky“ sa vzťahuje aj na staršie typy náčinia, ktoré dostali certifikát, ale už sa nevyrábajú.

32.3
Počas súťaže sa nemôže urobiť žiadna zmena týkajúca sa náčinia.

Pomoc pretekárom
32.4
Za nedovolenú pomoc sa považuje:

32.4.1 Spojenie dvoch alebo viacerých prstov náplasťou. Ak je na ruke alebo prstoch použitá náplasť, môže tvoriť bandážovanie len vtedy, ak nie sú stiahnuté dva alebo viacero prstov tak, že sa nemôžu hýbať samostatne. Bandážovanie musia pretekári ukázať pred súťažou vrchníkovi.

32.4.2 Používanie akýchkoľvek pomôcok, vrátane závažia upevneného na tele pretekára, ktoré poskytnú asistenciu, počas pokusov.

32.4.3 Používanie rukavíc, okrem hodu kladivom. Rukavice musia byť na zadnej i prednej strane hladké a špičky prstov rukavice, okrem palca, musia byť otvorené – odstrihnuté.

32.4.4 Nastriekanie alebo nanesenie akejkoľvek hmoty na povrch kruhu alebo na pretekársku obuv, alebo zdrsnenie povrchu kruhu, vykonané pretekárom.

Pozn.: Ak sú rozhodcovia presvedčení, že pretekár nie je na súťaž upravený v súlade s týmto pravidlom, musia ho upozorniť, aby sa upravil v súlade s týmto pravidlom. Ak tak pretekár neurobí, jeho pokusy sa budú považovať za nevydarené.
Ak už pretekár vykonal svoj pokus predtým, ako si rozhodca všimol, že pretekár nie je upravený v súlade s týmto pravidlom, o ďalšom postupe rozhodne vedúci rozhodca. Ak sa prípad považuje za závažný, môže sa použiť P 18.5 Súťažných pravidiel a P 7.2 Technických pravidiel.

32.5
Za nedovolenú pomoc sa nepovažuje:

32.5.1 Používanie vhodnej hmoty pre zlepšenie držania náčinia, a to na rukách, alebo v prípade hodu kladivom na rukaviciach. Pri vrhu guľou možno naniesť vhodnú hmotu aj na krk pretekára.

32.5.2 Nanesenie kriedy alebo podobnej hmoty na náčinie pri vrhu guľou alebo hode diskom. Všetky hmoty nanesené na ruky, rukavice a na náčinie musí byť možné z náčinia ľahko odstrániť vlhkou látkou a nesmú zanechávať náčinie znečistené. Ak tomu tak nebude, musí sa použiť poznámka k P 32.4 Technických pravidiel.

32.5.3 Používanie náplasti na ruky alebo na prsty, ak nie je v rozpore s P 32.4.1 Technických pravidiel.

Kruh na vrh a hody
32.6
Kruh musí byť vymedzený obručou vyrobenou z pásového železa, ocele alebo iného vhodného materiálu. Horná hrana obruče musí byť v rovine s úrovňou pôdy mimo kruhu. Obruč musí byť najmenej 6 mm hrubá a musí byť natretá bielou farbou. Okolo kruhu môže byť betón, plast, asfalt, drevo, alebo iný vhodný materiál.
Vnútrajšok kruhu môže byť z betónu, asfaltu, alebo iného pevného, ale nešmykľavého materiálu. Povrch vnútrajška kruhu musí byť vodorovný a o 20 mm (±6 mm) nižší ako horná hrana obruče. Vo vrhu guľou môže byť kruh prenosný, ak vyhovuje uvedeným požiadavkám.

32.7
Vnútorný priemer obruče kruhu musí merať 2,135 m (±0,005 m) vo vrhu guľou (obr. 14) a v hode kladivom (obr. 16) a 2,50 m (±0,005 m) v hode diskom (obr. 15).
Kladivo možno hádzať aj z kruhu pre hod diskom, ak sa do neho sústredne umiestni kruhová obruč s priemerom 2,135 m (±5 mm). (obr. 17)

Pozn.: Sústredne umiestnená kruhová obruč by mala byť, pokiaľ je to možné, zafarbená inak ako bielou farbou, aby biele čiary uvedené v P 32.8 Technických pravidiel boli jasne viditeľné.

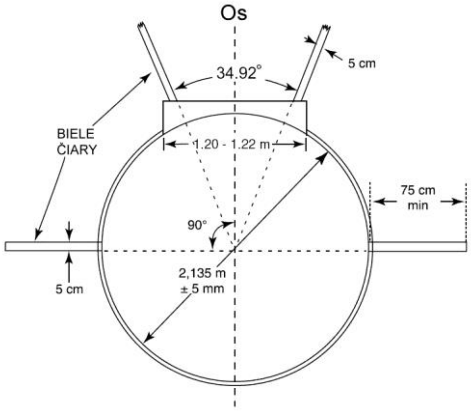

Obr.14 Kruh na vrh guľou

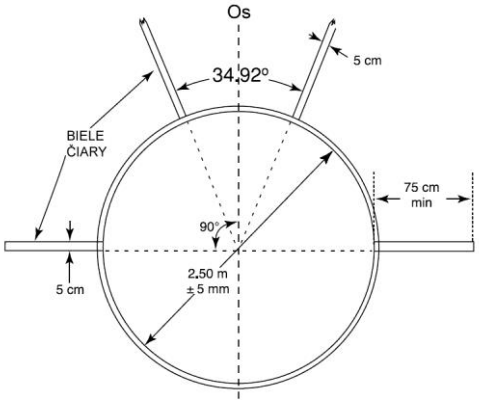

Obr.15 Kruh na hod diskom

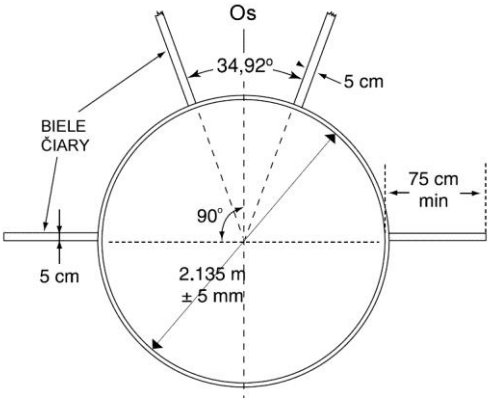

Obr.16 Kruh na hod kladivom

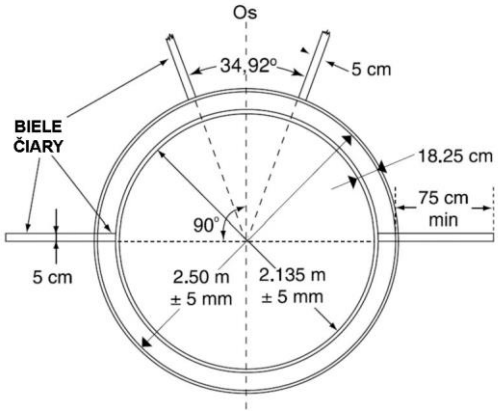

Obr.17 Sústredné kruhy na hod diskom a na hod kladivom

32.8
Od vrchu kovovej obruče smerom od kruhu sa vedú 50 mm široké biele čiary predĺžené najmenej o 0,75 m na každú stranu. Môžu sa nakresliť, ale môžu byť aj z dreva alebo iného vhodného materiálu. Zadný okraj týchto čiar musí byť predĺžením teoretickej čiary, ktorá je kolmá k stredovej osi kruhového výseku a ktorej zadný okraj prechádza stredom kruhu.

Rozbežisko na hod oštepom
32.9
Dĺžka rozbežiska na hod oštepom musí byť najmenej 30 m, okrem pretekov podľa bodov 1.1, 1.2, 1.3, 1.5 a 1.6 definície medzinárodných súťaží, na ktorých dĺžka rozbežiska musí byť minimálne 33,5 m. Ak sú na to podmienky, má byť dlhé najmenej 36,5 m. Rozbežisko musí byť ohraničené dvoma rovnobežnými čiarami širokými 50 mm a vzdialenými od seba 4 m. Hod sa vykonáva pred odhodovou čiarou, ktorej polomer meria 8 m.
Odhodová čiara je najmenej 70 mm široká, natretá bielou farbou, môže byť aj z dreva prípadne z kovu zapusteného do úrovne pôdy. Na oboch koncoch oblúka sú predĺžené čiary kolmo k rovnobežným čiaram, ktoré ohraničujú rozbežisko.
Tieto čiary sú natreté bielou farbou, sú široké najmenej 70 mm a dlhé najmenej 0,75 m (merané od vnútornej hrany bočných čiar rozbehovej dráhy).
Najväčší povolený bočný sklon rozbežiska je 1:100 (1 %), pokiaľ neexistujú okolnosti ospravedlňujúce udelenie výnimky Svetovej atletiky z uvedeného pravidla a v posledných 20 m rozbehovej dráhy je najväčší celkový sklon v smere behu 1:1000 (0,1 %).

Kruhový výsek pre dopad náčinia
32.10
Dopadisko náčinia je pokryté škvarou, trávou alebo iným vhodným materiálom, na ktorom náčinie po dopade zanechá stopu.

32.11
Najväčší povolený sklon dopadiska v smere vrhu alebo hodu nesmie nadol presiahnuť 1:1000 (0,1 %).

32.12
32.12.1 Okrem hodu oštepom je kruhový výsek označený bielymi čiarami širokými 50 mm, ktorých predĺžené vnútorné hrany sa pretínajú v strede kruhu. Uhol medzi čiarami je 34,92°.

Pozn.: Kruhový výsek so 34,92° možno vyznačiť dvoma bodmi vo vzdialenosti 20 m na čiarach kruhového výseku s polomerom 12 m (± 0,05 m) *zo stredu kruhu (20x0,60 m). Táto vzdialenosť sa na každý ďalší 1 m vzdialenosti od stredu kruhu zväčšuje o 0,60 m.*

32.12.2 V hode oštepom sa kruhový výsek vyznačí 50 mm širokými bielymi čiarami, ktoré vychádzajú z priesečníka odhodovej čiary s bočnými čiarami rozbežiska a musia smerovať tak, že ich spätné predĺženie ide cez stred polomeru odhodovej čiary (obr. 18). Tento výsek má 28,96°.

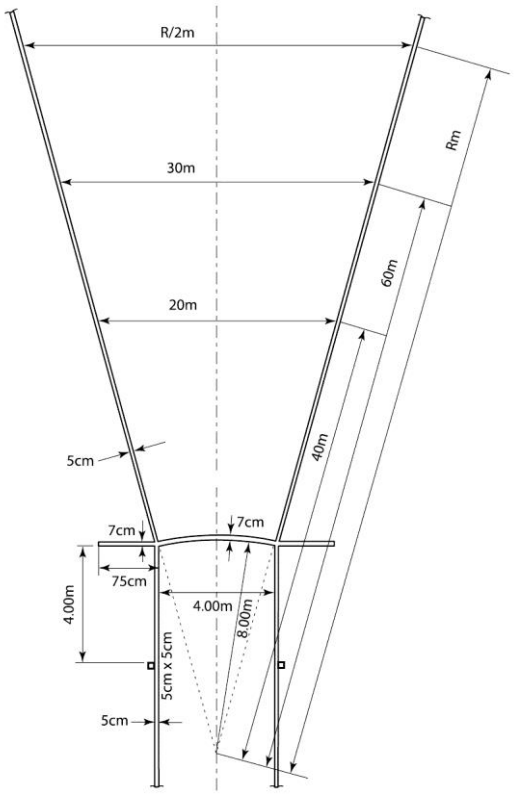

Obr.18 Rozbežisko na hod oštepom a sektor dopadiska
(nie je v mierke)

Pokusy
32.13
Vo vrhu guľou, v hode diskom a kladivom sa náčinie vrhá alebo hádže z kruhu a pri hode oštepom sa hádže z rozbežiska. Keď sa vrhá alebo hádže z kruhu, pretekár musí začať pokus z pokojného postavenia vnútri kruhu. Pretekár sa môže dotknúť vnútornej steny obruče. Vo vrhu guľou sa môže dotknúť aj vnútornej steny zarážacieho brvna, ako je uvedené v P 33.2 Technických pravidiel.

32.14
Pretekár má nevydarený pokus, ak počas pokusu

32.14.1 vypustí guľu alebo oštep iným spôsobom ako je uvedené v P 33.1 a P 38.1 Technických pravidiel;

32.14.2 potom, ako vstúpil do kruhu a začal pokus, dotkne sa ktoroukoľvek časťou tela pôdy mimo kruhu, horného okraja alebo hornej plochy obruče;

Pozn.: Pokus sa nepovažuje za nevydarený, ak tento dotyk nezrýchlil pretekárov pohyb a dôjde k nemu počas prvej otáčky a je celkom za bielymi čiarami vyznačenými z vonkajšej strany kruhu v súlade s P 32.9.

32.14.3 vo vrhu guľou sa dotkne ktoroukoľvek časťou tela horného okraja alebo hornej plochy zarážacieho brvna;

32.14.4 v hode oštepom sa dotkne ktoroukoľvek časťou tela čiar ohraničujúcich rozbežisko alebo pôdy za týmito čiarami.

Pozn.: Pokiaľ sa odhodený disk alebo ktorákoľvek časť kladiva dotkne klietky, nepovažuje sa to za nevydarený pokus, pokiaľ nie je porušené iné pravidlo.

32.15
Ak počas pokusu nedošlo k porušeniu predchádzajúcich pravidiel, pretekár môže prerušiť začatý pokus, položiť náčinie do kruhu alebo vedľa neho, prípadne na rozbežisko alebo vedľa neho, a môže opustiť kruh alebo rozbežisko.

Pozn.: Doba medzi prerušením pokusu a začiatkom opakovaného pokusu sa zaráta do limitnej doby, ktorá je povolená na prípravu pokusu podľa P 25.17 Technických pravidiel.

Vysvetlivka: V takomto prípade nie je žiadne obmedzenie, akým spôsobom alebo akým smerom, pretekár opustí kruh alebo rozbežisko. Jediná požiadavka je, aby žiadne iné pravidlo nebolo porušené.

32.16
Pokus je nevydarený, keď sa guľa, disk, hlava kladiva, alebo hlavica oštepu pri prvom dopade na zem dotkne čiary vymedzujúcej sektor alebo zeme, prípadne akéhokoľvek predmetu (okrem klietky podľa P 32.14 Technických pravidiel), za vonkajšou stranou čiary vymedzujúcej sektor.

32.17
Za nevydarený sa považuje pokus, ak pretekár opustí kruh alebo rozbežisko, kým náčinie nedopadne na zem, alebo ak

32.17.1 pri opustení kruhu nie je prvý dotyk pretekára s vrchom železnej obruče alebo s pôdou mimo kruhu celkom za bielou čiarou, ktorá je nakreslená mimo kruhu a teoreticky prechádza jeho stredom; alebo

Pozn.: Za opustenie kruhu alebo rozbežiska sa považuje prvý kontakt s vrchnou časťou železnej obruče alebo s pôdou mimo kruh alebo rozbežisko.

32.17.2 pri hode oštepom, pri opustení rozbežiska prvý dotyk pretekára s rovnobežnými čiarami ohraničujúcimi rozbežisko alebo s pôdou mimo rozbežiska nie je úplne za odhodovou čiarou alebo čiarami, ktoré sú predĺžením odhodovej čiary a sú kolmo k rovnobežným čiaram rozbežiska.
Ak po dopade oštepu pretekár stúpi na alebo za čiaru vyznačenú 4 m pred odhodovým oblúkom smerom dozadu (táto čiara môže byť daná i teoretickou spojnicou dvoch bodov vyznačených vedľa bočných čiar rozbežiska), taký úkon sa bude považovať za správne opustenie rozbežiska.
Ak je pretekár v momente dopadu oštepu za touto čiarou a zároveň vo vnútri rozbežiska, toto sa bude považovať za správne opustenie rozbežiska

Vysvetlivka: Druhý a tretí odsek v P 32.17.2 sú určené na urýchlenie rozhodovacieho procesu a nie na vytvorenie ďalšieho dôvodu na označenie pokusu za nevydarený. Účelom „4m značiek“ je umožnenie rozhodcovi zdvihnúť bielu zástavku a začať meranie pokusu potom, ako sa pretekár presunie za tento bod (tak isto ako sa postupuje, keď pretekár opustí rozbežisko správne). Jedinou požiadavkou je, že neexistuje žiadny iný dôvod na označenie pokusu za nevydarený a že oštep dopadol na zem predtým, ako sa zdvihne biela zastávka. V prípade ak pretekár pre nejaký dôvod nenapreduje počas odhodu za „4m značky“, biela zastávka môže byť zdvihnutá hneď po dopade oštepu.

32.18
Po vrhu alebo hode sa musí náčinie späť ku kruhu alebo rozbežisku nosiť, nikdy nie vrhať alebo hádzať.

Meranie
32.19
Vo vrhu a všetkých hodoch sa vzdialenosť zaznamená na najbližší nižší celý centimeter od nameranej vzdialenosti, ak vzdialenosť nie je nameraná na presný centimeter.

32.20
Meranie každého vrhu alebo hodu sa vykoná ihneď po každom vydarenom pokuse (alebo ihneď po podaní okamžitého ústneho protestu podľa P 8.5 Technických pravidiel):

32.20.1 od najbližšej stopy dopadu gule, disku a hlavice kladiva k vnútornej hrane obruče pozdĺž priamky vedenej od stopy zanechanej náčiním k stredu kruhu; alebo

32.20.2 pri hode oštepom od miesta, kde sa hlavica oštepu po prvý raz dotkla pôdy k vnútornej hrane odhodovej čiary pozdĺž priamky, vedenej od dopadu hlavice oštepu k stredu polomeru odhodovej čiary.

33. <u>Vrh guľou</u>
(PRAVIDLO 188)

Súťaž
33.1
Guľa sa vrhá od pleca len jednou rukou. Len čo pretekár zaujme v kruhu základné postavenie, aby začal pokus, guľa sa musí dotýkať krku alebo brady, alebo musí byť v ich tesnej blízkosti. Pretekár nesmie pri pokuse spustiť ruku z tejto polohy počas celého vrhu. Guľa sa nesmie dostať za rovinu pliec.

Pozn.: Techniky, pri ktorých pretekár robí premet alebo podobné obraty nie sú povolené.

Zarážacie brvno
33.2
Zarážacie brvno je natreté bielou farbou. Je zhotovené z dreva alebo iného vhodného materiálu v tvare oblúka, a to tak, že jeho vnútorná stena je zhodná – lícuje s vnútorným okrajom obruče a je kolmá na plochu kruhu. Brvno je umiestnené v strede medzi čiarami dopadiska (obr.14) a je zhotovené tak, aby mohlo byť pevne pripojené k zemi.

33.3
Šírka brvna na jeho koncoch je 0,30 m a v strede 0,112 m. Na vnútornej strane je dlhé 1,21 m (± 0,01 m) a vysoké je 0,10 m (± 0,008 m) od roviny vnútrajška kruhu, priľahlej k brvnu. (obr.19).

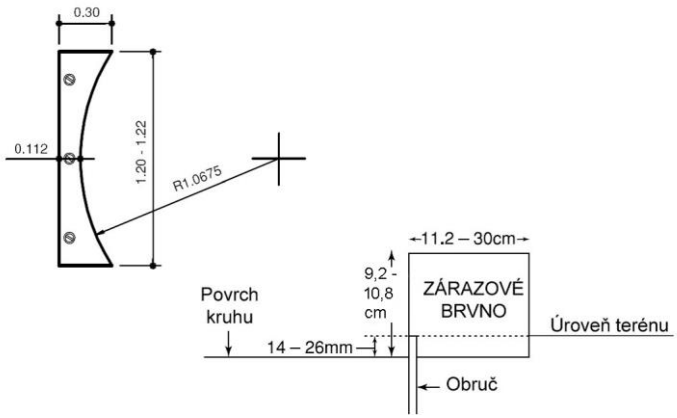

Obr.19 Zarážacie brvno na vrh guľou (pohľad zhora a zboku)

Guľa
33.4
Guľa je z masívneho železa, z mosadze alebo iného kovu, ktorý nie je mäkší ako mosadz, alebo má z takého kovu obal naplnený olovom alebo iným materiálom. Guľa musí mať guľovitý tvar a jej povrch musí byť hladký.
Informácia pre výrobcov: Zdrsnenie povrchu gule musí byť menej ako 1,6 μm a hladkosť povrchu musí byť označená číslom N7 alebo menej.

33.5
Guľa musí mať túto hmotnosť a rozmery pre jednotlivé kategórie:

Guľa					
Minimálna hmotnosť pre dodanie na súťaž a pre uznanie rekordu (v kg)	3,000	4,000	5,000	6,000	7,260
Najmenší priemer (v mm) Najväčší priemer (v mm)	85 110	95 110	100 120	105 125	110 130

34. <u>Hod diskom</u>
(PRAVIDLO 189)

Disk
34.1
Teleso disku môže byť plné alebo duté a je vyrobené z dreva alebo iného vhodného materiálu s kovovou obrubou, ktorej hrana je zaguľatená. Zaguľatenie hrany je v priereze kruhovité s polomerom približne 6 mm. Do stredu strán disku môžu byť zapustené kruhové kovové dosky. Disk môže byť vyrobený aj bez kovových dosiek, ak je príslušná časť rovná a ak rozmery a hmotnosť náčinia zodpovedajú požadovaným údajom.
Obe strany disku musia byť rovnaké a nesmú mať zárezy, výčnelky alebo ostré hrany. Strany sa priamočiaro zužujú od miesta vzdialeného 25-28,5 mm od stredu kruhu k začiatku zakrivenia obruče disku.
Profil disku musí byť upravený tak, že od okraja zaoblenej obruby sa hrúbka disku musí pravidelne zvyšovať až po maximálnu hrúbku D. Maximálna hodnota musí byť dosiahnutá vo vzdialenosti 25-28,5 mm od osi Y disku. Od tohto miesta až k osi Y zostáva hrúbka disku rovnaká. Horná a spodná strana disku musia byť zhodné a disk musí byť symetrický k osi Y.
Disk, vrátane obruby, nesmie mať žiadne nerovnosti a jeho povrch musí byť hladký (pozri P 33.4 Technických pravidiel) a po celej ploche rovnaký (obr. 20).

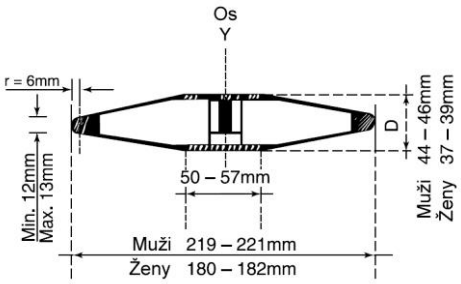

Obr.20 Disk

34.2
Disk musí mať túto hmotnosť a rozmery pre jednotlivé kategórie:

Disk					
Minimálna hmotnosť pre dodanie na súťaž a pre uznanie rekordu (v kg)		1,000	1,500	1,750	2,000
Vonkajší priemer kovovej obruby (v mm):	najmenší	180	200	210	219
	najväčší	182	202	212	221
Priemer rovnej stredovej plochy (v mm)	najmenší	50	50	50	50
	najväčší	57	57	57	57
Hrúbka v strede disku v (mm)	najmenšia	37	38	41	44
	najväčšia	39	40	43	46
Hrúbka obruby (v mm, 6 mm od obruby)	najmenšia	12	12	12	12
	najväčšia	13	13	13	13

35. <u>Klietka na hod diskom</u>
(PRAVIDLO 190)

35.1
Pre bezpečnosť divákov, funkcionárov a pretekárov musí byť okolo kruhu na hod diskom postavená ohrada alebo klietka. Klietka opísaná v tomto pravidle je určená pre súťaže konajúce sa za prítomnosti divákov mimo štadióna a pre súťaže na štadióne, keď sa súčasne konajú i ďalšie disciplíny. V ostatných prípadoch, najmä na tréningových plochách, postačí klietka s jednoduchšou konštrukciou. Na požiadanie poskytnú v tomto smere radu členské federácie Svetovej atletiky alebo kancelária Svetovej atletiky.

Pozn.1: Klietka na hod kladivom opísaná v P 37 Technických pravidiel sa môže použiť aj na hod diskom, ak sú tam sústredné kruhy so spoločným stredom s priemermi 2,135 m a 2,50 m, alebo sa použije predĺžený typ klietky s druhým kruhom na hod diskom, ktorý je umiestnený pred kruhom na hod kladivom.

Pozn.2: Ak sa klietka na hod kladivom používa aj na hod diskom, môžu byť použité pohyblivé sieťové dielce klietky, aby sa obmedzili zóny najväčšieho ohrozenia.

35.2
Klietka by mala byť skonštruovaná, vyrobená a postavená tak, aby bola schopná zadržať disk s hmotnosťou 2 kg letiaci rýchlosťou až 25 m/s. Klietka by mala byť upravená tak, aby sa disk nemohol odraziť späť k pretekárovi, alebo aby nemohol preletieť ponad klietku. Ak sa vyhovie všetkým požiadavkám tohto pravidla, môže sa použiť akýkoľvek tvar a konštrukcia klietky.

35.3
Klietka by mala mať pôdorys v tvare písmena U, ako je to uvedené v pláne na obrázku. Šírka roztvorenia klietky vo vzdialenosti 7 m od stredu kruhu je 6 m – merané medzi vnútornými okrajmi sieťovania klietky. Sieťové dielce by mali byť vysoké v najnižšom mieste min. 4 m a 6 m vo vzdialenosti do 3 m od okraja klietky po oboch stranách (v platnosti od 1.januára 2020).
Konštrukcia by mala byť navrhnutá a postavená tak, aby disk nemohol prejsť spojmi v klietke, sieťou a ani popod sieťové dielce.

Pozn.1: Ochranné panely alebo ochranná sieť musia byť umiestnené vo vzdialenosti najmenej 3 m od stredu kruhu.

Pozn.2: Inovačné konštrukcie, ktoré poskytujú rovnakú ochranu a nezväčšujú nebezpečný priestor v porovnaní s tradičnými konštrukciami, môžu získať certifikát Svetovej atletiky.

Pozn.3: Bočné steny klietky, najmä pozdĺž dráhy, môžu byť predĺžené alebo zvýšené na zlepšenie bezpečnosti pretekárov súťažiacich na atletickej trati v priebehu súťaže v hode diskom.

35.4

Sieť klietky sa môže zhotoviť z vhodného prírodného alebo syntetického povrazu, alebo z mäkkého vysokoťažného oceľového drôtu. Najväčšia šírka ôk siete je 50 mm pre drôtenú a 45 mm pre povrazovú sieť.

Pozn.: Ďalšie spresnenia zhotovenia siete a postupu pri kontrole bezpečnosti sú uvedené v príručke Svetovej atletiky Manuál atletických zariadení.

35.5

Výsek najväčšieho ohrozenia pri hodoch diskom pri tejto klietke má uhol približne 69° (určené za predpokladu, že disk sa pred vypustením pohybuje po kruhovej dráhe s polomerom 1,5 m so stredom v strede kruhu) pre hody pravou i ľavou rukou. Umiestnenie a nasmerovanie klietky v sektore súťaženia je teda rozhodujúce pre jej bezpečné používanie (obr. 21).

Pozn.: Spôsob určenia výseku najväčšieho ohrozenia je uvedený v obr.21.

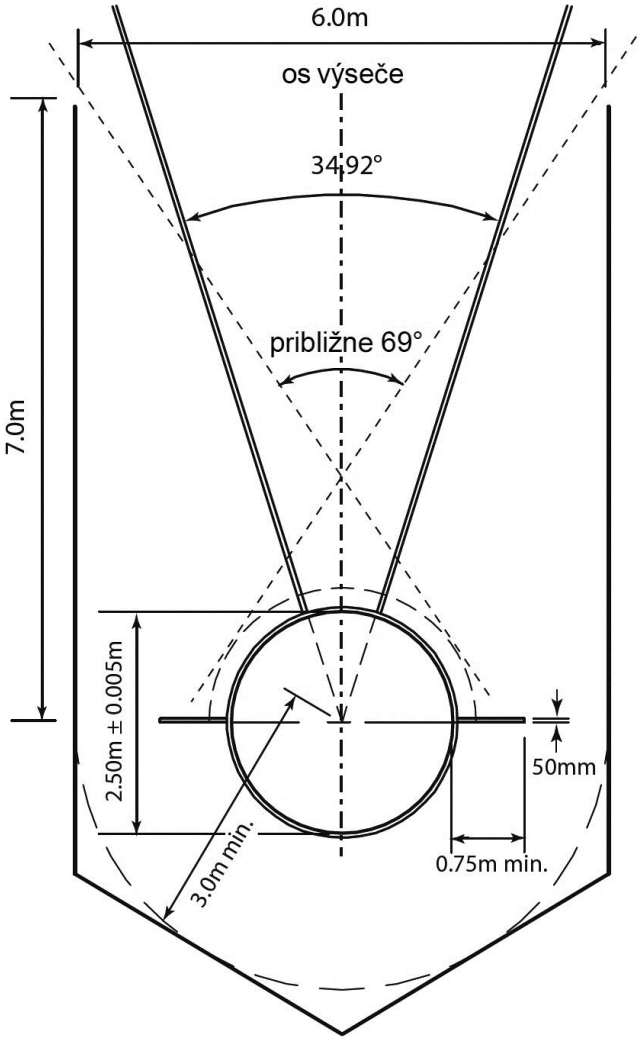

Obr. 21. Klietka na hod diskom

36. Hod kladivom
(PRAVIDLO 191)

Súťaž
36.1
Pretekár môže v základnom postavení položiť hlavicu kladiva na zem vnútri kruhu alebo mimo neho, ale skôr, ako začne roztáčať kladivo alebo začne s otočkami.

36.2
Za nevydarený hod sa nepovažuje, ak sa hlavica kladiva dotkne pôdy vo vnútri alebo mimo kruhu, alebo horného okraja železnej obruče kruhu. Pretekár môže pokus zastaviť a začať znova, pokiaľ pri tejto činnosti neporuší iné pravidlo.

36.3
Ak sa počas hodu alebo už vo vzduchu kladivo roztrhne, nepovažuje sa to za nevydarený pokus, ak sa všetko vykonalo podľa pravidiel. Ak pritom pretekár stratí rovnováhu a v dôsledku toho poruší niektoré z ustanovení tohto pravidla, nezaráta sa pokus ako nevydarený. V oboch prípadoch by mal byť pretekárovi udelený náhradný pokus.

Kladivo
36.4
Kladivo pozostáva z troch častí: z kovovej hlavice, drôtu a rukoväti.

36.5
Hlavica musí byť z masívneho železa, mosadze alebo iného kovu, ktorý nie je mäkší ako mosadz, alebo má z takého kovu obal naplnený olovom alebo iným pevným materiálom. Ťažisko hlavice nesmie byť od stredu hlavice viac ako 6 mm. To znamená, že hlavica bez rukoväti a drôtu sa musí udržať v rovnováhe na vodorovnom guľatom otvore s ostrými hranami s priemerom 12 mm (obr. 23). Ak sa použije výplň, musí byť v obale uložená tak, aby nebola pohyblivá a ťažisko hlavice musí spĺňať podmienku rovnováhy.

36.6
Drôt musí byť z jedného neporušeného a rovného kusa z pružnej ocele s priemerom najmenej 3 mm a musí byť taký, aby sa pri hode nemohol podstatne predĺžiť. Drôt môže mať na jednom alebo obidvoch koncoch slučku na upevnenie. Drôt musí byť spojený s hlavicou obrtlíkom, ktorý môže mať guľôčkové ložisko.

36.7
Rukoväť musí byť tuhá, bez kĺbových spojení. Jej celkové pretvorenie (deformácia) pri záťaži silou 3,8 kN nesmie presiahnuť 3 mm. Rukoväť musí byť k drôtu pripevnená slučkou tak, aby sa jeho posunom v držadle celková dĺžka kladiva nemohla predĺžiť. Rukoväť musí mať symetrickú konštrukciu a v mieste úchopu môže byť rukoväť rovná alebo v tvare oblúka (obr. 22).
Minimálna sila pre zlomenie rukoväte musí byť 8 kN (800 kg).
Pozn.: Sú povolené aj iné tvary rukoväte, ak zodpovedajú zneniu pravidla.

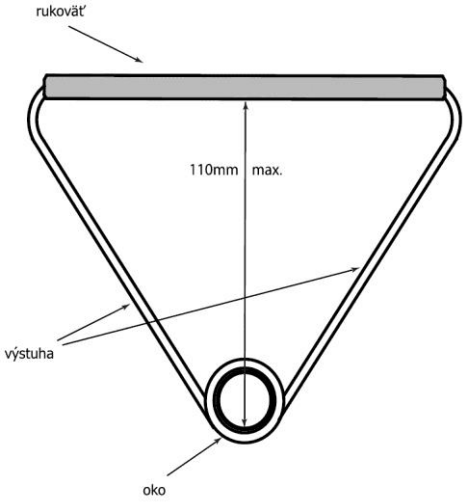

Obr.22 Všeobecná rukoväť kladiva

36.8
Kladivo musí mať túto hmotnosť a rozmery pre jednotlivé kategórie:

Celková konštrukcia kladiva						
Minimálna hmotnosť pre dodanie na súťaž a pre uznanie rekordu (v kg)		3,000	4,000	5,000	6,000	7,260
Dĺžka kladiva od vnútornej strany rukoväte (v mm)	najväčšia	1195	1195	1200	1215	1215
Priemer hlavice (v mm)	najmenší	85	95	100	105	110
	najväčší	100	110	120	125	130

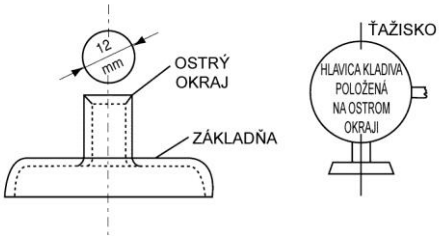

Obr.23 Zariadenie na skúšku ťažiska hlavice kladiva

Pozn.: Celková hmotnosť náčinia je tvorená hmotnosťou hlavice, drôtu a rukoväte.

37. <u>Klietka na hod kladivom</u>
(PRAVIDLO 192)

37.1
Pre bezpečnosť divákov, funkcionárov a pretekárov musí byť okolo kruhu na hod diskom postavená ohrada alebo klietka. Klietka opísaná v tomto pravidle je určená pre súťaže konajúce sa za prítomnosti divákov mimo štadióna a pre súťaže na štadióne, kde sa súčasne konajú i ďalšie disciplíny. V ostatných prípadoch, najmä na tréningových plochách, postačí klietka s jednoduchšou konštrukciou. Na požiadanie poskytnú v tomto smere radu národné členské federácie Svetovej atletiky alebo kancelária Svetovej atletiky.

37.2
Klietka by mala byť skonštruovaná, vyrobená a postavená tak, aby bola schopná zadržať kladivo s hmotnosťou 7,26 kg letiace rýchlosťou až 32 m/s. Klietka by mala byť upravená tak, aby sa kladivo nemohlo odraziť späť k pretekárovi, alebo aby nemohlo preletieť ponad klietku. Ak sa vyhovie všetkým požiadavkám tohto pravidla, môže sa použiť akýkoľvek tvar a konštrukcia klietky.

37.3
Klietka by mala mať pôdorys v tvare písmena U, ako je to uvedené v pláne na obrázku. Šírka roztvorenia klietky vo vzdialenosti 7 m od stredu kruhu je 6 m – merané medzi vnútornými okrajmi sieťovania klietky. Sieťové dielce by mali byť vysoké v najnižšom mieste min. 7 m a v dĺžke 2,80 m od otáčacích panelov v prednej časti klietky mali byť vysoké najmenej 10 m.
Konštrukcia by mala byť navrhnutá a postavená tak, aby kladivo nemohlo prejsť spojmi v klietke, sieťou a ani popod sieťové dielce.

Pozn.: Rozostavenie zadných panelov/siete nie je podstatné, pokiaľ ochranná sieť je umiestnená vo vzdialenosti najmenej 3,50 m od stredu kruhu.

37.4
Na prednej strane klietky musia byť umiestnené dva pohyblivé sieťové dielce široké 2 m, z ktorých sa pri každom hode použije len jeden. Najmenšia výška týchto dielcov je 10 m.

Pozn.1: Dielec na ľavej strane sa použije pri hodoch pretekárov, ktorý vykonávajú otočku proti smeru hodinových ručičiek, dielec na pravej strane pri hodoch pretekárov, ktorý vykonávajú otočku v smere hodinových ručičiek. Preto je potrebné, aby prestavovanie dielcov nebolo prácne a netrvalo dlho.

Pozn.2: Na obrázku je nakreslený ľavý dielec v polohe, keď má klietku použiť pretekár, ktorý je pravák. Poloha pravého dielca je taktiež zakreslená na obrázku čiarkovane.

Pozn.3: Pohyblivý dielec musí byť použitý presne v zakreslenej polohe. Pri pohyblivých dielcoch sa musí preto konštrukčne zabezpečiť, aby boli v pracovnej polohe upevnené. Odporúča sa na zemi označiť (dočasne alebo trvalo) pracovnú polohu pohyblivých dielcov.

Pozn.4: Konštrukcia týchto dielcov a zaobchádzanie s nimi závisí od celkového návrhu klietky. Dielce sa môžu posúvať, otáčať okolo zvislej či vodorovnej osi, alebo vymieňať. Jedinou stálou požiadavkou je, že použitý dielec musí úplne zastaviť akýkoľvek náraz kladiva a že nesmie vzniknúť nebezpečenstvo preniknutia kladiva medzi nepohyblivými a pohyblivými dielcami.

Pozn.5: Inovačné konštrukcie, ktoré poskytujú rovnakú ochranu a nezväčšujú nebezpečný priestor v porovnaní s tradičnými konštrukciami, môžu získať certifikát Svetovej atletiky.

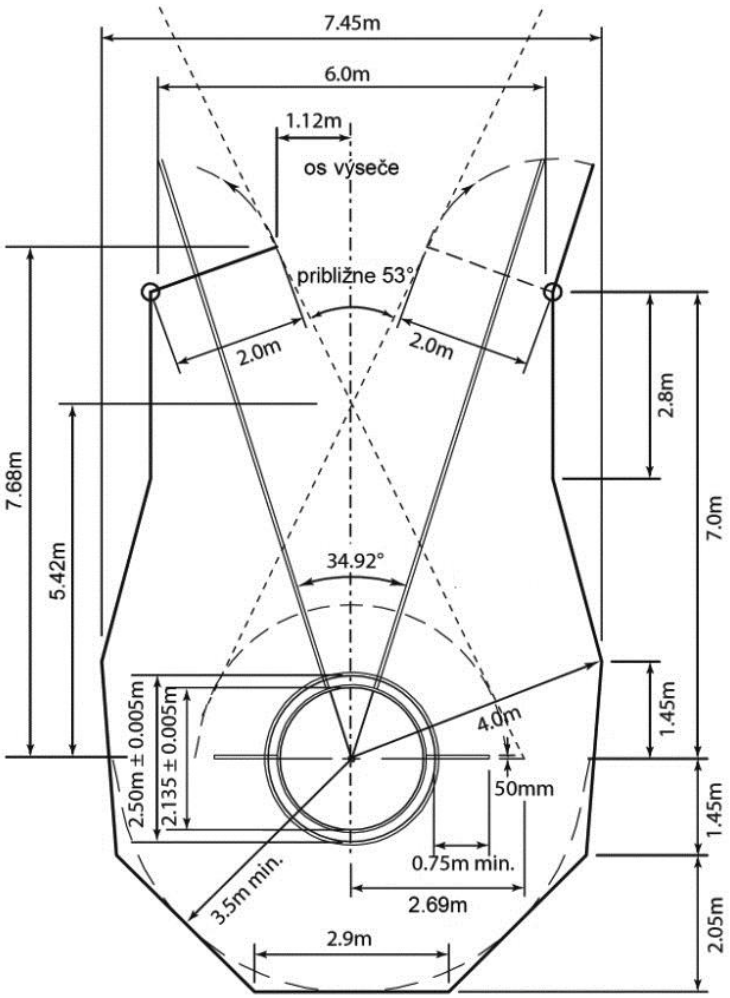

Obr. 24. Klietka na hod kladivom a na hod diskom so sústrednými kruhmi

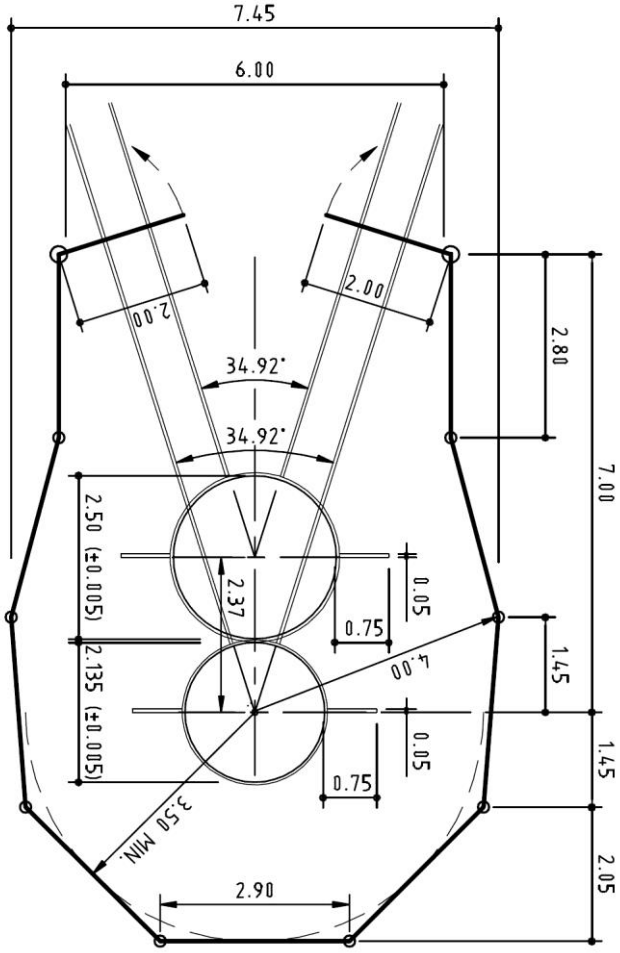

Obr.25 Klietka na hod kladivom a na hod diskom s oddelenými kruhmi
(rozmery v m)

37.5
Sieť klietky sa môže zhotoviť z vhodného prírodného alebo syntetického povrazu alebo z mäkkého vysokoťažného oceľového drôtu. Najväčšia šírka ok je 50 mm pre drôtenú a 45 mm pre povrazovú sieť.

Pozn.: Ďalšie spresnenia zhotovenia siete a postupu pri kontrole bezpečnosti sú uvedené v príručke Svetovej atletiky Manuál atletických zariadení.

37.6
Ak sa má použiť rovnaká klietka aj na hod diskom, možno zariadenie upraviť dvojakým spôsobom. Najjednoduchšie je postaviť dva kruhy so spoločným stredom s priemermi 2,135 m a 2,5 m, čo však znamená ten istý povrch kruhu na hod kladivom i diskom.
Keď sa klietka na hod kladivom použije na hod diskom, otáčacie panely sa otvoria a upevnia. (obr. 26)
Pre samostatné kruhy na hod kladivom a diskom v tej istej klietke musia byť oba kruhy umiestnené za sebou so stredmi vzdialenými od seba 2,37 m na stredovej čiare vrhačského sektoru, pričom kruh na hod diskom je vpredu. V prípade hodu diskom sa použijú pohyblivé dielce sieťovania na hod diskom.

Pozn.: Usporiadanie zadných panelov (zavesenej siete) nie je podstatné, pokiaľ je sieť minimálne 3,5 m od stredu kruhov so spoločným stredom alebo samostatného kruhu pre hod kladivom (alebo minimálne 3,00 m pre klietky s kruhmi postavenými samostatne podľa starého pravidla pred rokom 2004 s diskárskym kruhom vzadu) – (Pozri tiež P 37.4 Technických pravidiel).

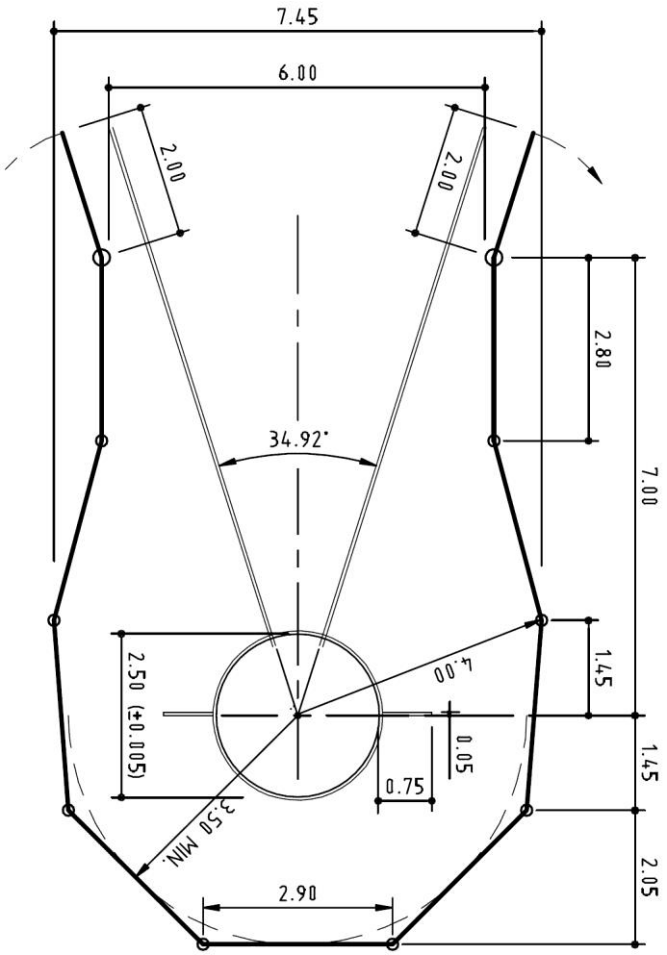

Obr.26 Klietka na hod kladivom a na hod diskom – úprava pohyblivých dielcov pre hod diskom
(rozmery v m)

37.7
Výsek najväčšieho ohrozenia pre všetky hody kladivom (určený za predpokladu, že kladivo sa pred vypustením pohybuje po kruhovej dráhe s polomerom 2,407 m so stredom v strede kruhu), či už pre pravákov alebo ľavákov, je približne 53°. Bezpečnosť postavenia klietky na hod kladivom závisí v značnej miere od miesta a nasmerovania v priestore súťaženia.

Pozn.: Spôsob určenia výseku najväčšieho ohrozenia je uvedený v obr.24.

38. <u>Hod oštepom</u>
(PRAVIDLO 193)

Súťaž
38.1
Pretekár musí oštep držať jednou rukou za vinutie. Oštep sa musí hádzať ponad plece alebo ponad rameno hádžucej ruky a nesmie sa vrhnúť ani mrštiť. Neortodoxné techniky sú zakázané.

38.2
Hod je vydarený len vtedy, keď sa kovová hlavica oštepu dotkne zeme skôr, ako hociktorá iná časť oštepu.

38.3
Od okamihu, keď pretekár začal pokus, až do okamihu, keď vypustil oštep do vzduchu, nesmie sa celkom otočiť tak, že sa obráti chrbtom k odhodovej čiare.

38.4
Ak sa oštep zlomí kedykoľvek počas pokusu, nepovažuje sa to za nevydarený pokus, ak bol hod inak vykonaný podľa pravidiel. Ak pritom pretekár stratí rovnováhu a v dôsledku toho poruší niektoré z ustanovení tohto pravidla, nepovažuje sa to za nevydarený pokus. V oboch prípadoch by mal byť pretekárovi umožnený náhradný pokus.

Oštep
38.5
Oštep sa skladá z troch hlavných častí: hlavice, tela oštepu a z vinutia.

38.6
Telo oštepu musí byť homogénne alebo duté, musí byť z kovu alebo iného vhodného materiálu, aby vytváralo pevný celok. Povrch tela oštepu nesmie mať žiadne jamky, hrbole, ryhy alebo plastické švíky, diery alebo zdrsnenie a jeho plocha musí byť hladká a po celej dĺžke rovnaká (pozri P 33.4 Technických pravidiel).

38.7
K telu oštepu je pripevnená kovová hlavica zakončená ostrým hrotom. Hlavica oštepu musí byť vyrobená z kovu. Na konci hlavice môže byť upevnený hrot z inej kovovej zliatiny, ale za predpokladu, že povrch hlavice je hladký a po celom povrchu rovnaký (pozri P 38.4 Technických pravidiel). Hrot nesmie zvierať uhol viac ako 40°.

38.8
Vinutie musí byť umiestnené nad ťažiskom a nesmie zväčšovať priemer tela oštepu viac ako o 8 mm. Môže byť pravidelne vzorkované s nekĺzavým povrchom, musí byť bez remienkov, vrúbikov alebo priehlbní akéhokoľvek druhu. Vinutie musí byť všade rovnako hrubé.

38.9
Prierez oštepu musí byť po celej dĺžke kruhový (pozri pozn.1). Najväčší priemer tela oštepu musí byť bezprostredne pred vinutím. Stredná časť tela oštepu, vrátane časti pod vinutím, môže mať tvar valca, alebo sa môže mierne zužovať smerom dozadu. Zmenšenie priemeru tela oštepu od začiatku vinutia po jeho koniec nesmie byť väčšie ako 0,25 mm. Pozdĺžny profil od vinutia k hrotu a k zadnému koncu musí byť rovný alebo mierne vypuklý (pozri pozn. 2). Náhla zmena v priemere prierezu tela oštepu je prípustná len hneď za hlavicou alebo pred a za vinutím. V mieste spojenia hlavice s telom oštepu sa môže jeho priemer zmenšiť najviac o 2,5 mm a tento rozdiel môže pokračovať len do vzdialenosti 0,3 m od hlavice.

Pozn.1: Hoci prierez má byť kruhový, pripúšťa sa rozdiel 2 % medzi najväčším a najmenším prierezom kruhu. Stredná hodnota týchto dvoch priemerov musí zodpovedať rozmerom uvedeným v tabuľkách.

Pozn.2: Tvar predĺženého profilu možno ľahko prekontrolovať kovovým pravítkom dlhým najmenej 500 mm a dvoma mierkami hrubými 0,20 mm a 1,25 mm. V mierne vypuklej časti profilu sa priložené pravítko na povrchu hojdá. V rovnej časti sa ani na jednom mieste nedá vložiť medzi priložené pravítko a povrch oštepu mierka hrubá 0,20 mm. Tam, kde sa spája hlavica s telom oštepu, nesmie sa dať vložiť mierka hrubá 1,25 mm.

38.10
Oštep musí mať túto hmotnosť a rozmery:

Minimálna hmotnosť pre dodanie na súťaž a pre uznanie rekordu (vrátane vinutia) (v g)		500	600	700	800
Celková dĺžka (L0) (v m)	najmenšia	2,00	2,20	2,30	2,60
	najväčšia	2,10	2,30	2,40	2,70
Vzdialenosť od hrotu kovovej hlavice k ťažisku (L1) (v m)	najmenšia	0,78	0,80	0,86	0,90
	najväčšia	0,88	0,92	1,00	1,06
Vzdialenosť od zadného konca k ťažisku (L2) (v m)	najmenšia	1,12	1,28	1,30	1,54
	najväčšia	1,32	1,50	1,54	1,80
Dĺžka kovovej hlavice (L3) (v m)	najmenšia	0,22	0,25	0,25	0,25
	najväčšia	0,27	0,33	0,33	0,33
Dĺžka vinutia (L4) (v m)	najmenšia	0,135	0,140	0,150	0,150
	najväčšia	0,145	0,150	0,160	0,160
Priemer tela oštepu v najhrubšom bode (D0) (v mm)	najmenší	20	20	23	25
	najväčší	24	25	28	30

38.11
Oštep nesmie mať žiadne pohyblivé časti alebo zariadenie, ktoré by mohlo meniť jeho ťažisko alebo letové vlastnosti počas hodu.

38.12
Zahrotenie kovovej hlavice nesmie byť väčšie ako 40°. Priemer hlavice vo vzdialenosti 0,15 m od hrotu nesmie presiahnuť 80 % najväčšieho priemeru tela oštepu. V strede vzdialenosti medzi hrotom a ťažiskom oštepu nesmie priemer tela oštepu presiahnuť 90 % jeho najväčšieho priemeru.

38.13
Telo oštepu sa musí zužovať z najväčšieho priemeru k zadnému koncu tak, že priemer tela oštepu v strede medzi ťažiskom a koncom oštepu nesmie byť menší ako 90 % jeho maximálneho priemeru. Vo vzdialenosti 0,15 m od konca oštepu nesmie byť priemer tela oštepu menší ako 40 % jeho najväčšieho priemeru. Priemer tela oštepu na jeho konci musí mať najmenej 3,5 mm.

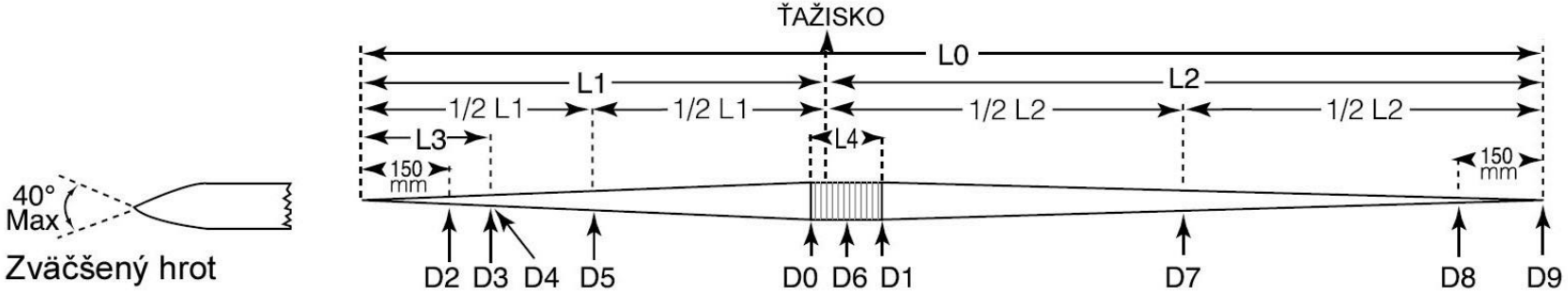

Medzinárodný oštep

Dĺžky (všetky rozmery v mm)

Ozn.		Muži Max	Muži Min	Ženy Max	Ženy Min
LO	Celková dĺžka	2700	2600	2300	2200
L1	Od hrotu k ťažisku	1060	900	920	800
1/2L1	Polovica L1	530	450	460	400
L2	Od konca k ťažisku	1800	1540	1500	1280
1/2L2	Polovica L2	900	770	750	640
L3	Hlavica	330	250	330	250
L4	Vinutie	160	150	150	140

Priemery (všetky rozmery v mm)

Ozn.		Muži Max	Muži Min	Ženy Max	Ženy Min
DO	Začiatok vinutia	30	25	25	20
D1	Koniec vinutia	–	DO-0.25	-	DO-0.25
D2	150mm od hrotu	0.8 DO	–	0.8 DO	–
D3	Na konci hlavice	–	–	–	–
D4	Hneď za hlavicou	–	D3-2.5	–	D3-2.5
D5	V polovici L1	0.9- DO	–	0.9 DO	–
D6	Vinutie	DO + 8	–	DO + 8	–
D7	V polovici L2	–	0.9 DO	–	0.9 DO
D8	150mm od konca	–	0.4 DO	–	0.4 DO
D9	Na konci	–	3.5	–	3.5

ČASŤ IV – VIACBOJE

39. Súťaže vo viacbojoch
(PRAVIDLO 200)

U18, U20 a muži (päťboj a desaťboj)
39.1
Päťboj sa skladá z piatich disciplín, ktoré sa konajú v tomto poradí:
skok do diaľky, hod oštepom, beh na 200 m, hod diskom, beh na 1500 m
Celá súťaž sa uskutoční v jednom dni.

39.2
Desaťboj mužov sa skladá z desiatich disciplín, ktoré sa konajú v dvoch po sebe nasledujúcich 24-hodinových časových úsekoch v tomto poradí:
Prvý deň: beh na 100 m, skok do diaľky, vrh guľou, skok do výšky, beh na 400 m
Druhý deň: beh na 110 m prek., hod diskom, skok o žrdi, hod oštepom, beh na 1500 m

U20 a ženy (sedemboj a desaťboj)
39.3
Sedemboj sa skladá zo siedmich disciplín, ktoré sa konajú v dvoch po sebe nasledujúcich 24-hodinových časových úsekoch v tomto poradí:
Prvý deň: beh na 100 m prek., skok do výšky, vrh guľou, beh na 200 m
Druhý deň: skok do diaľky, hod oštepom, beh na 800 m

39.4
Desaťboj žien sa skladá z desiatich disciplín, ktoré sa konajú v dvoch po sebe nasledujúcich 24-hodinových časových úsekoch v poradí podľa P 39.2 alebo v nasledujúcom poradí:
Prvý deň: beh na 100 m, hod diskom, skok o žrdi, hod oštepom, beh na 400 m
Druhý deň: beh na 100 m prek., skok do diaľky, vrh guľou, skok do výšky, beh na 1500 m

39.5
Sedemboj dorasteniek U18 sa skladá zo siedmich disciplín, ktoré sa konajú v dvoch po sebe nasledujúcich 24-hodinových časových úsekoch v tomto poradí:
Prvý deň: beh na 100 m prek., skok do výšky, vrh guľou, beh na 200 m
Druhý deň: skok do diaľky, hod oštepom, beh na 800 m

Všeobecné ustanovenia
39.6
Podľa zváženia vedúceho rozhodcu viacbojov musí mať každý pretekár tam, kde je to možné, najmenej 30 minút prestávku medzi skončením jednej disciplíny a začiatkom ďalšej disciplíny. Ak je to možné, potom začiatok prvej disciplíny druhého dňa má byť najmenej 10 hodín po ukončení poslednej disciplíny prvého dňa.

39.7
V jednotlivých disciplínach viacboja, okrem poslednej, určuje zloženie jednotlivých behov a skupín technický delegát alebo vedúci rozhodca viacbojov tak, aby do rovnakého behu alebo skupiny boli zaradení pretekári s podobnou výkonnosťou v jednotlivej disciplíne, dosiahnutou vo vopred stanovenom časovom období. V každej skupine alebo rozbehu má byť aspoň päť pretekárov, ale nie menej ako traja pretekári.

Ak túto požiadavku nie je možné dodržať vzhľadom na časový program disciplín, je nasadenie do skupín alebo behov pre nasledujúcu disciplínu stanovené podľa toho, ako sú pretekári k dispozícii po ukončení predchádzajúcej disciplíny.
V poslednej disciplíne viacboja by sa mali jednotlivé behy zostaviť tak, že najlepší pretekári podľa poradia po predposlednej disciplíne pobežia v poslednom behu.
Technický delegát alebo vedúci rozhodca viacbojov má právo zmeniť zloženie ktorejkoľvek skupiny, ak to podľa jeho mienky vyžadujú okolnosti.

39.8
Pre všetky disciplíny, ktoré sú súčasťou pretekov, platia tieto pravidlá s týmito výnimkami:

39.8.1 V skoku do diaľky, vo vrhu guľou a v hodoch má každý pretekár len tri pokusy.

39.8.2 V prípade, že nie je k dispozícii plnoautomatický časomer, čas každého pretekára merajú nezávisle traja časomerači.

39.8.3 V bežeckých disciplínach je povolený len jeden nevydarený štart bez diskvalifikácie pretekárov zodpovedných za tento nevydarený štart. Každý pretekár, ktorý spôsobí ďalší nevydarený štart, bude diskvalifikovaný (pozri P 16.9 Technických pravidiel).

39.8.4 Vo vertikálnych skokoch sa latka počas celej súťaže zvyšuje jednotne o 3 cm v skoku do výšky a o 10 cm v skoku o žrdi.

39.8.5 postavenia pretekárov na štarte/dráhy pre poslednú disciplínu viacboja môže určiť technický delegát (-i) alebo vedúci rozhodca viacbojov, ak to považujú za vhodné. Vo všetkých ostatných disciplínach viacboja sa štartové poradie pretekárov určuje žrebom.

39.9
Pre každú disciplínu sa môže použiť len jeden systém merania času. Rekord vo viacboji sa môže schváliť len vtedy, ak boli časy v behoch zmerané plnoautomatickým časomerom, bez ohľadu na to, či sa podobné zariadenie použilo aj pri zisťovaní výkonov u ostatných pretekárov.

39.10
Pretekár, ktorý vynechá štart alebo nemá platný pokus v jednej z disciplín viacboja, nesmie štartovať v ďalších disciplínach viacboja, a považuje sa to za odstúpenie zo súťaže. Pretekár sa preto neuvedie v konečnej klasifikácii.
Pretekár, ktorý sa rozhodol, že nebude ďalej pokračovať vo viacboji, musí svoje rozhodnutie ihneď oznámiť vedúcemu rozhodcovi viacboja.

39.11
Po ukončení každej disciplíny sa musia všetkým pretekárom oznámiť počty bodov získané nielen v ukončenej súťaži, ale aj celkový súčet bodov zo všetkých ukončených disciplín. Boduje sa podľa platných bodovacích tabuliek Svetovej atletiky.
Poradie pretekárov sa určí na základe celkového súčtu bodov zo všetkých disciplín.

39.12
Ak sa na štart pretekárov v poslednej disciplíne viacboja použije Gundersenova alebo podobná metóda, príslušné technické predpisy súťaže by mali vymedziť všetky konkrétne pravidlá, ktoré sa budú uplatňovať, a spôsob, akým sa súťaž bude štartovať a uskutočňovať.

39.13
Ak dosiahnu dvaja alebo viacerí pretekári rovnaký počet bodov na ktoromkoľvek mieste konečného poradia súťaže, platí, že dosiahli rovnaké umiestnenie.

ČASŤ V – HALOVÉ SÚŤAŽE

40. Platnosť pravidiel atletiky na súťažiach v krytých halách
(PRAVIDLO 210)

S výnimkami uvedenými v tejto Časti V a ustanoveniami o meraní rýchlosti vetra, uvedenými v P 17 a P 29 Technických pravidiel, pravidlá uvedené v Časti I až IV pre súťaže na štadióne platia aj pre halové súťaže.

41. Krytá hala
(PRAVIDLO 211)

41.1
Celý priestor, kde sa súťaž uskutočňuje, musí byť pod strechou a celkom uzatvorený. V hale musí byť osvetlenie, kúrenie a ventilácia, ktoré zabezpečujú potrebné podmienky na preteky.

41.2
Hala má mať oválnu atletickú trať, rovinku na šprinty a prekážkové behy na krátke vzdialenosti, rozbežiská a doskočiská na skok do výšky, do diaľky, pre trojskok a na skok o žrdi. Má mať tiež kruh a dopadisko pre vrh guľou. Celý sektor pre vrh guľou sa môže umiestniť natrvalo alebo dočasne. Všetky zariadenia majú zodpovedať parametrom uvedeným v príručke Svetovej atletiky Manuál atletických zariadení.

41.3
Atletická bežecká trať, rozbežiská a odraziská musia mať povrch z umelej hmoty, ktorá musí byť dostatočne hrubá na použitie tretier s klincami dlhými 6 mm.
Ak má táto vrstva inú hrúbku, správa haly upozorní pretekárov na to, akú dĺžku klincov môžu použiť (Pozri P 5.4 Technických pravidiel).
Halové atletické súťaže podľa bodov 1.1, 1.2, 1.3 a 1.6 definície medzinárodných súťaží sa môžu konať len v priestoroch, ktoré majú osvedčenie Svetovej atletiky o spôsobilosti.
Ak sú takéto priestory k dispozícii, odporúča sa, aby sa na nich konali aj súťaže podľa bodov 1.4, 1.5, 1.7, 1.8, 1.9 a 1.10 definície medzinárodných súťaží.

41.4
Podklad, na ktorom je položený umelý povrch dráh, rozbežísk a odrazísk, musí byť pevný, napr. betón. Ak je povrch dráhy zhotovený na montovanej konštrukcii (ako sú drevené dosky alebo preglejkové platne uchytené na drevených trámoch), nesmú byť použité žiadne špeciálne pružné časti. Ak je to po technickej stránke možné, všetky rozbežiská musia mať po celej dĺžke rovnakú pružnosť. Na odraziskách pre skokanské súťaže sa táto pružnosť musí skontrolovať pred každou súťažou.

Pozn.1: „Pružná časť“ je akákoľvek zámerne postavená alebo skonštruovaná časť, ktorá dáva pretekárovi špeciálnu pomoc.

Pozn.2: Príručka Svetovej atletiky Manuál atletických zariadení, ktorá je k dispozícii v kancelárii Svetovej atletiky, alebo stiahnutá z internetovej stránky Svetovej atletiky obsahuje viac detailov a bližšie špecifikácie pre navrhovanie a výstavbu priestorov na súťaženie v halách.

Pozn.3: Platné štandardné formuláre vyžadované na certifikáciu, protokoly o meraní a postupy pri certifikácii sú k dispozícii v kancelárii Svetovej atletiky, alebo ich je možné stiahnuť z internetovej stránky Svetovej atletiky.

42. Rovinka pre behy na krátke vzdialenosti
(PRAVIDLO 212)

Pozri pravidlá pre súťaže vonku a príručku Svetovej atletiky Manuál atletických zariadení.

43. Atletická trať a dráhy
(PRAVIDLO 213)

43.1
Odporúča sa, aby okruh atletickej trate bol dlhý 200 m. Trať pozostáva z dvoch rovnobežných vodorovných úsekov a z dvoch zákrut, ktoré môžu byť klopené.
Trať má byť ohraničená na vnútornej strane obrubníkom z vhodného materiálu širokým a vysokým 50 mm alebo 50 mm širokou bielou čiarou. Vonkajší okraj obrubníka alebo čiary označuje vnútorný okraj prvej dráhy. Vnútorný okraj obrubníka alebo čiary má byť po celom obvode atletickej trate v jednej rovine s najvyšším sklonom 1:1000 (0,1 %). Obrubník na oboch rovnobežných vodorovných úsekoch môže byť vynechaný a nahradený 50 mm širokou bielou čiarou.

Pozn.: Všetky merania sa vykonajú tak, ako je uvedené v P 14.2 Technických pravidiel.

Dráhy
43.2
Atletická trať má mať po obvode najmenej 4 a najviac 6 dráh.
Dráhy by mali mať rovnakú šírku najmenej 0,90 m a najviac 1,10 m, vrátane čiary po pravej ruke. Všetky dráhy by mali mať rovnakú šírku s toleranciou ± 0,01 m. Dráhy sú od seba oddelené bielymi čiarami širokými 50 mm.

Klopenie zákrut
43.3
Uhol klopenia všetkých dráh v zákrutách a samostatne v rovinkách má byť v ktoromkoľvek priečnom reze bežeckej trate rovnaký. Rovinky môžu byť vodorovné alebo môžu mať maximálny bočný sklon 1:100 (1 %) smerom dovnútra oválu.
Pre uľahčenie prechodu z rovinky do klopenej zákruty, môže byť tento prechod vytvorený miernym pozvoľným horizontálnym i vertikálnym prechodom, ktorý môže zasahovať do rovinky.

Označenie vnútorného okraja
43.4
Ak je vnútorný okraj trate ohraničený len bielou čiarou, musí sa ešte označiť kužeľmi alebo zástavkami. Kužele musia byť vysoké najmenej 0,15 m. Zástavky s rozmermi približne 0,25x0,20 m sú najmenej 0,45 m vysoké a musia byť naklonené v uhle 60° smerom od atletickej trate. Kužele alebo zástavky sa umiestnia tak, aby sa hrana základne kužeľa alebo stĺpik vlajky zhodoval s okrajom bielej čiary bližšej k atletickej trati. Kužele alebo zástavky majú byť v zákrutách vzdialené od seba najviac 1,5 m a na rovinkách najviac 10 m.

Pozn.: Pre všetky súťaže v halách, ktoré sú priamo riadené Svetovou atletikou, sa dôrazne odporúča používať vnútorný obrubník.

44. <u>Štart a cieľ na bežeckom ovále</u>
(PRAVIDLO 214)

44.1
Technické informácie o konštrukcii a vyznačení 200 m dlhej klopenej atletickej trate sú podrobne uvedené v príručke Svetovej atletiky Manuál atletických zariadení. Základné zásady, ktoré by sa mali dodržiavať, sú uvedené v ďalších odsekoch.

Základné požiadavky
44.2
Štart a cieľ pretekov musí byť vyznačený bielymi čiarami širokými 50 mm. Tieto sú vedené kolmo na čiary, ktoré ohraničujú oddelené dráhy na rovinke a v smere polomeru v mieste zakrivenia zákruty.

44.3
Ak je to možné, cieľová čiara má byť jedna pre všetky behy a musí byť umiestnená na priamom úseku trate tak, aby pred cieľovou čiarou bola čo najdlhšia časť tohto úseku.

44.4
Základnou požiadavkou pre všetky štartové čiary priame, odstupňované alebo zakrivené je, aby najkratšia možná vzdialenosť od štartu do cieľa bola pre všetkých pretekárov rovnaká.

44.5
Ak je to možné, štartové čiary (a stredové čiary odovzdávacích území štafetových behov) by sa nemali umiestňovať tam, kde je zákruta najviac klopená.

Priebeh pretekov
44.6
44.6.1 V behoch do 300 m vrátane musia pretekári bežať celý čas v dráhach.

44.6.2 V behoch dlhších ako 300 m, a kratších ako 800 m, pretekári musia bežať v dráhach od štartu až po čiaru zbiehania vyznačenú na konci druhej zákruty.

44.6.3 V behoch na 800 m môže mať na štarte každý pretekár pridelenú samostatnú dráhu alebo sa môže bežať po dvoch v jednej dráhe alebo v skupinách podľa P 17.5.2 Technických pravidiel, ktoré vybiehajú z prvej a štvrtej dráhy. V týchto prípadoch pretekári môžu opustiť svoje pridelené dráhy, alebo tí, ktorí bežia vo vonkajšej skupine, sa môžu pripojiť ku vnútornej skupine, až po prebehnutí čiary zbiehania vyznačenej na konci prvej zákruty, alebo ak sa bežia v dráhach dve zákruty, až po prebehnutí čiary zbiehania vyznačenej na konci druhej zákruty. Tiež sa môže použiť jediná zakrivená štartová čiara.

44.6.4 V behoch dlhších ako 800 m musia pretekári štartovať od oblúkovej čiary bez ohľadu na dráhy, alebo štartujú v skupinách. Ak sa použije štart v skupinách, čiara zbiehania sa vyznačí na konci prvej alebo druhej zákruty.

Ak pretekár poruší toto pravidlo, bude diskvalifikovaný.

Čiara, od ktorej pretekári môžu zbiehať k prvej dráhe, je oblúkovitá čiara vo výbehu z každej zákruty, vyznačená v šírke 50 mm naprieč všetkými čiarami okrem prvej dráhy. Pre uľahčenie identifikácie tejto oblúkovitej čiary musia byť umiestnené pred priesečníkom oblúkovej čiary s čiarami, ktoré vyznačujú jednotlivé dráhy, malé kužele alebo hranoly alebo iné značky, s rozmermi 50x50 mm, ktorých výška nepresiahne 0,15 m a ktorých farba je iná ako farba čiary dráhy a oblúkovej čiary.

Pozn.1: Na súťažiach, ktoré nie sú uvedené v bodoch 1.1, 1.2, 1.3 a 1.6 definície medzinárodných súťaží, sa zúčastnené družstvá môžu dohodnúť, že pretekári v behu na 800 m nepobežia v dráhach.

Pozn.2: Keď je menej ako 6 dráh, môže sa použiť skupinový štart, ktorý umožňuje bežať súčasne šiestim pretekárom.

Štartová a cieľová čiara na trati dlhej 200 m

44.7

Štartová čiara prvej dráhy má byť na cieľovej rovinke. Jej umiestnenie sa určí tak, aby štartová čiara najvzdialenejšej obsadenej vonkajšej dráhy (behy na 400 m, bola na mieste, kde uhol klopenia nepresahuje 12°.

Všetky behy na oválnej trati majú cieľovú čiaru v predĺžení štartovacej čiary prvej dráhy, vedenú priamo cez trať, kolmo na hraničné čiary dráh.

45. <u>Žrebovanie dráh v bežeckých súťažiach</u>
(PRAVIDLO 215)

45.1

Zaradenie do kvalifikačných kôl a zloženie behov sa určuje v súlade s P 20.3. Technických pravidiel.

45.2

Pri všetkých behoch, ktoré sa bežia celkom alebo čiastočne v dráhach v zákrute a ktoré majú niekoľko kvalifikačných kôl, sa dráhy žrebujú takto:

45.2.1 do dvoch vonkajších dráh medzi dvoma pretekármi alebo družstvami s najlepším umiestnením;

45.2.2 do ďalších dvoch dráh medzi pretekármi alebo družstvami s umiestnením na treťom a štvrtom mieste;

45.2.3 do zostávajúcich vnútorných dráh medzi ostatnými pretekármi alebo družstvami.

45.3

Pre všetky ostatné behy sa poradie dráh žrebuje podľa P 20.4.1 až P 20.4.2 a P 20.5 Technických pravidiel.

46. <u>Oblečenie, obuv a štartové označenia</u>
(PRAVIDLO 216)

Najväčšia dĺžka klincov od podrážky alebo opätku obuvi nesmie byť väčšia ako 6 mm (prípadne dĺžku klincov určí organizátor súťaže). Rozmery klincov v žiadnom prípade nesmú prekročiť hodnoty uvedené v P 5.4 Technických pravidiel.

47. Prekážkové behy
(PRAVIDLO 217)

47.1
V hale sa organizujú prekážkové behy na 50 m alebo 60 m, a to na rovnej trati.

47.2
Rozmiestnenie prekážok na pretekoch:

	dorastenci (U18)	juniori (U20)	muži	dorastenky (U18)	juniorky (U20) / ženy
výška prekážky	0,914 m	0,991 m	1,067 m	0,762 m	0,838 m
vzdialenosť	50 m / 60 m				
počet prekážok	4 / 5				
od štartu k prevej prekážke	13,72 m			13,00 m	
medzi prekážkami	9,14 m			8,50 m	
od poslednej prekážky do cieľa	8,86 m / 9,72 m			11,50 m / 13,00 m	

48. Štafetové behy
(PRAVIDLO 218)

Priebeh pretekov
48.1
V štafetovom behu na 4x200 m sa musí bežať celý prvý úsek a prvá zákruta druhého úseku až po najbližší okraj čiary zbiehania uvedenej v P 44.6 Technických pravidiel v dráhach. Všetky odovzdávacie územia musia byť dlhé 20 m, pretekár na druhom, treťom a štvrtom úseku sa musí rozbiehať vo vnútri odovzdávacieho územia.

48.2
Štafetový beh na 4x400 m sa musí bežať spôsobom uvedeným v P 44.6.2 Technických pravidiel.

48.3
Štafetový beh na 4x800 m sa musí bežať spôsobom uvedeným v P 44.6.3 Technických pravidiel.

48.4
Čakajúci pretekári pre tretí a štvrtý úsek v štafetovom behu na 4x200 m, pre druhý, tretí a štvrtý úsek v behu na 4x400 m a 4x800 m budú na základe pokynov určeného rozhodcu zoradení v odovzdávacom území v rovnakom poradí od vnútornej dráhy atletickej trate, ako je poradie bežiacich členov ich družstiev pri vbehnutí do poslednej zákruty. Keď bežiaci pretekári prebehli tento bod, čakajúci pretekári musia zaujať svoje pozície na začiatku odovzdávajúceho územia a nesmú ich už zmeniť, aj keď sa zmení poradie pribiehajúcich pretekárov. Ak pretekár nedodrží toto pravidlo, jeho družstvo bude diskvalifikované

Pozn.: Vzhľadom na užšie dráhy v halách môžu vzniknúť v štafetových behoch neúmyselné kolízie častejšie ako na otvorených štadiónoch. Odporúča sa preto, pokiaľ je to možné, aby medzi jednotlivými družstvami boli voľné dráhy.

49. Skok do výšky
(PRAVIDLO 219)

Rozbežisko a odrazisko
49.1
Ak sa použijú prenosné pásy, pravidlo o odrazovej ploche sa musí vzťahovať na horný povrch týchto pásov.

49.2
Pretekár môže mať začiatok rozbehu na klopenej časti atletickej trate ale posledných 15 m rozbehu musí byť na vodorovnom povrchu vyhovujúcom P 27.3, P 27.4 a P 27.5 Technických pravidiel.

50. Skok o žrdi
(PRAVIDLO 220)

Rozbežisko
Pretekár môže mať začiatok rozbehu na klopenej časti atletickej trate, ale posledných 40 m rozbehu musí byť na vodorovnom povrchu vyhovujúcom P 28.6 a P 28.7 Technických pravidiel.

51. Horizontálne skoky (skoky smerujúce do diaľky)
(PRAVIDLO 221)

Rozbežisko
Pretekár môže mať začiatok rozbehu na klopenej časti atletickej trate, ale posledných 40 m rozbehu musí byť na vodorovnom povrchu vyhovujúcom P 29.1 a P 29.2 Technických pravidiel.

52. Vrh guľou
(PRAVIDLO 222)

Kruhový výsek dopadiska
52.1
Povrch dopadiska musí byť z takej hmoty, na ktorej guľa po dopade zanechá stopu a ktorá súčasne stlmí odrazy náčinia.

52.2
Pre bezpečnosť divákov, pretekárov a funkcionárov musí byť výsek na vzdialenejšom konci a čo najbližšie ku kruhu aj na bokoch ohraničený zábranou a/alebo ochrannou sieťou najmenej 4 m vysokou a dostatočne pevnou, ktorá by zadržala guľu pri priamom dopade alebo po jej odraze od povrchu dopadiska.

52.3
Vzhľadom na obmedzený priestor krytého priestoru, kde sa súťaž koná, nemusí byť plocha ohraničená ohradou dostatočne veľká pre celý 34,92° výsek. Zmenšená plocha výseku musí vyhovovať týmto podmienkam:

52.3.1 Ohrada na konci plochy musí byť umiestnená najmenej o 0,50 m ďalej ako je platný svetový rekord mužov alebo žien.

52.3.2 Bočné čiary 34,92° výseku musia byť vyznačené symetricky k osi kruhu.

52.3.3 Bočné čiary neštandardného výseku (nie 34,92°) môžu vejárovito vychádzať zo stredu kruhu, podobne ako je to pri štandardnom 34,92° výseku, alebo môžu byť navzájom a s osou 34,92° výseku rovnobežné. Obe navzájom rovnobežné bočné čiary musia byť od seba vzdialené najmenej 9 m.

Konštrukcia náčinia
52.4
Podľa hmoty povrchu dopadiska (pozri P 52.1 Technických pravidiel) musí byť guľa celokovová alebo s kovovým plášťom, alebo alternatívne s plášťom z mäkkej plastickej hmoty alebo gumy, ktorý je vyplnený vhodným materiálom. V jednej súťaži sa nemôžu použiť oba typy náčinia.

Guľa z plného kovu alebo s kovovým plášťom
52.5
Guľa tohto typu musí vyhovovať ustanoveniam P 33.4 a P 33.5 Technických pravidiel, ktoré platia pre súťaž v otvorenom priestore.

Guľa s plášťom z umelej hmoty alebo z gumy
52.6
Guľa tohto typu má mať plášť z mäkkej plastickej hmoty alebo z gumy. Plášť je naplnený vhodným materiálom tak, aby pri dopade náčinia nedošlo k poškodeniu normálnej podlahy športovej haly. Plášť musí mať guľovitý tvar a hladký povrch.
Informácia pre výrobcov: Zdrsnenie povrchu gule musí byť menej ako 1,6 μm a hladkosť povrchu musí byť označená číslom N7 alebo menej.

52.7
Náčinie musí mať túto hmotnosť a rozmery:

Guľa					
Minimálna hmotnosť pre dodanie na súťaž a pre uznanie rekordu (v kg)	3,000	4,000	5,000	6,000	7,260
Najmenší priemer (v mm)	85	95	100	105	110
Najväčší priemer (v mm)	120	130	135	140	145

53. <u>Súťaže vo viacbojoch</u>
(PRAVIDLO 223)

U18, U20 a muži (päťboj)
53.1
Päťboj pozostáva z piatich disciplín, ktoré sa musia absolvovať počas jedného dňa v nasledujúcom poradí:
60 m prek., skok do diaľky, vrh guľou, skok do výšky, 1000 m.

U18, U20 a muži (sedemboj)
53.2
Sedemboj pozostáva zo siedmich disciplín, ktoré sa musia absolvovať počas dvoch po sebe nasledujúcich 24-hodinových časových úsekov v tomto poradí:
Prvý deň: 60 m, skok do diaľky, vrh guľou, skok do výšky.
Druhý deň: 60 m prek., skok o žrdi, 1000 m.

U18, U20 a ženy (päťboj)
53.3
Päťboj pozostáva z piatich disciplín, ktoré sa musia absolvovať počas jedného dňa v nasledujúcom poradí:
60 m prek., skok do výšky, vrh guľou, skok do diaľky, 800 m.

Rozdelenie do behov a skupín:
53.4
V každom behu alebo skupine majú byť, pokiaľ je to možné štyria alebo viacerí pretekári, nikdy nie je menej ako traja pretekári

ČASŤ VI – ATLETICKÉ CHODECKÉ DISCIPLÍNY

54. Atletická chôdza
(PRAVIDLO 230)

Vzdialenosti
54.1
Štandardné vzdialenosti pre atletické chodecké disciplíny sú nasledovné:
Súťaže na atletickej trati na štadióne a na ceste:
5000 m, 10 km, 10 000 m, 20 km, 20 000 m, 50 km, 50 000 m.

Halové súťaže:
3000 m, 5000 m.

Definícia atletickej chôdze
54.2
Atletická chôdza je taká postupnosť krokov, pri ktorej pretekár udržuje stály dotyk so zemou a nedochádza k ľudským okom viditeľnému prerušeniu tohto dotyku. Oporná noha musí byť napnutá, t.j. nepokrčená v kolene od prvého dotyku nohy so zemou až do dosiahnutia zvislej vzpriamenej polohy.

Rozhodovanie
54.3
54.3.1 Určení rozhodcovia atletickej chôdze si zvolia svojho vrchníka, pokiaľ tento nebol vopred určený.

54.3.2 Všetci rozhodcovia chôdze rozhodujú samostatne. Základom ich rozhodovania je pozorovanie voľným okom.

54.3.3 Na súťažiach podľa bodu 1.1 definícií medzinárodných súťaží všetci rozhodcovia musia byť zo zoznamu medzinárodných rozhodcov atletickej chôdze Svetovej atletiky. Na súťažiach podľa bodov 1.2, 1.3, 1.5, 1.6, 1.7 a 1.10 definície medzinárodných súťaží musia byť všetci rozhodcovia buď kontinentálnymi alebo medzinárodnými rozhodcami chôdze Svetovej atletiky.

54.3.4 Pri súťažiach na ceste by malo byť normálne najmenej 6 a najviac 9 rozhodcov chôdze vrátane vrchníka chôdze.

54.3.5 Pri súťažiach na atletickej trati na štadióne by malo byť normálne 6 rozhodcov chôdze vrátane vrchníka chôdze.

54.3.6 Na súťažiach podľa bodu 1.1 definície medzinárodných súťaží môže (s výnimkou vrchníka chôdze) z jednej členskej federácie Svetovej atletiky rozhodovať iba jeden rozhodca chôdze.

Pozn.: Za príslušnosť rozhodcu chôdze k určitej členskej federácii Svetovej atletiky sa považuje príslušnosť uvedená v zozname kontinentálnych alebo medzinárodných rozhodcov chôdze Svetovej atletiky.

Vrchník chôdze
54.4

54.4.1 Pri súťažiach usporiadaných podľa bodov 1.1, 1.2, 1.3, 1.4 a 1.6 definície medzinárodných súťaží má vrchník chôdze právomoc diskvalifikovať pretekára na úseku posledných 100 m, ak spôsob chôdze pretekára očividne odporuje P 54.2 Technických pravidiel, bez ohľadu na počet červených kariet, ktoré doposiaľ boli vrchníkovi chôdze od rozhodcov chôdze na pretekára doručené. Takto vrchníkom chôdze diskvalifikovaný pretekár má právo preteky dokončiť. O diskvalifikácii musí byť pretekár upovedomený vrchníkom chôdze alebo jeho asistentom ukázaním červeného terčíka čo najskôr potom, ako pretekár prešiel cieľom.

54.4.2 Vrchník chôdze má mať dohľad nad celou súťažou a ako rozhodca chôdze pôsobí iba v špeciálnych situáciách uvedených v P 54.4.1 Technických pravidiel. Pri súťažiach usporiadaných podľa bodov 1.1, 1.2, 1.3 a 1.6 definície medzinárodných súťaží majú byť vymenovaní dvaja alebo viacerí asistenti vrchníka chôdze. Asistent(-i) vrchníka chôdze pomáhajú len pri oznamovaní diskvalifikácií a nesmú byť činní ako rozhodcovia chôdze.

54.4.3 Pri všetkých súťažiach usporiadaných podľa bodov 1.1, 1.2, 1.3 a 1.6 definície medzinárodných súťaží, a ak je to možné, aj pri ostatných súťažiach, má byť vymenovaný zapisovateľ vrchníka chôdze a funkcionár zodpovedný za oznamovaciu tabuľu(-le).

Žltý terčík
54.5

Ak rozhodca chôdze nie je celkom presvedčený, že pretekár plne dodržiava P 54.2 Technických pravidiel, pretekárovi má byť ukázaný, ak je to možné, žltý terčík s označením symbolu priestupku na každej strane.
Pretekárovi nesmie byť ukázaný žltý terčík tým istým rozhodcom chôdze za ten istý priestupok dvakrát. Rozhodca chôdze informuje vrchníka chôdze o ním daných žltých terčíkoch po skončení pretekov.

Červené karty
54.6

Ak rozhodca chôdze spozoruje, že pretekár v priebehu pretekov nedodržuje pravidlo uvedené v P 54.2 Technických pravidiel a viditeľne stráca kontakt so zemou alebo nedopína koleno v ktorejkoľvek fáze súťaže, pošle vrchníkovi chôdze na tohto pretekára červenú kartu.

Vylúčenie (diskvalifikácia)
54.7

54.7.1 Okrem prípadu uvedeného v P 54.7.3 Technických pravidiel, ak boli vrchníkovi chôdze zaslané na jedného pretekára tri červené karty od troch rôznych rozhodcov chôdze, pretekár je diskvalifikovaný a má byť oboznámený o diskvalifikácii vrchníkom chôdze, alebo asistentom vrchníka chôdze ukázaním červeného terčíka.
Nesplnenie povinnosti ukázania červeného terčíka pretekárovi neruší platnosť jeho diskvalifikácie.

54.7.2 Na súťažiach uvedených v bodoch 1.1, 1.2, 1.3 alebo 1.5 definície medzinárodných súťaží nemôže byť pretekár vylúčený na základe udelenia dvoch červených kariet od dvoch rozhodcov z rovnakej členskej federácie Svetovej atletiky.

Pozn.: Za príslušnosť rozhodcu chôdze k určitej členskej federácii Svetovej atletiky sa považuje príslušnosť uvedená v zozname kontinentálnych alebo medzinárodných rozhodcov chôdze Svetovej atletiky.

54.7.3 Ak to určujú príslušné predpisy súťaže, alebo o tom rozhodne príslušný orgán alebo organizátor súťaže, sa zriadi trestná zóna (Penalty Zone). Pretekár, ktorý dostane tri červené karty, sa musí na príkaz vrchníka chôdze alebo osoby ním určenej dostaviť do trestnej zóny a ostať v nej určený čas, a to nasledovne:

Dĺžka trate	*čas zotrvania v trestnej zóne*
do a vrátane 5000 m / 5 km	0,5 min.
do a vrátane 10 000 m / 10 km	1 min.
do a vrátane 20 000 m / 20 km	2 min.
do a vrátane 30 000 m / 30 km	3 min.
do a vrátane 40 000 m / 40 km	4 min.
do a vrátane 50 000 m / 50 km	5 min.

Pretekár, ktorý sa na príkaz určenej osoby nedostaví do trestnej zóny alebo neostane v trestnej zóne určený čas, bude vedúcim rozhodcom diskvalifikovaný.

54.7.4 Pokiaľ pretekár obdrží podľa P 54.7.3 Technických pravidiel tretiu červenú kartu na konci pretekov a nie je možné zastaviť pretekára v trestnej zóne, vedúci rozhodca pripočíta čas, ktorý by pretekár strávil v trestnej zóne k jeho výslednému času a upraví poradie v cieli, ak je to potrebné.

54.7.5 Ak pretekár dostane po uplatnení P 54.7.3 Technických pravidiel kedykoľvek ďalšiu červenú kartu od iného rozhodcu chôdze, než jedného z troch, ktorí mu už červenú kartu dali, bude diskvalifikovaný.

54.7.6 Pri pretekoch na atletickej trati na štadióne musí vylúčený pretekár okamžite opustiť trať. Pri pretekoch na ceste musí pretekár ihneď po diskvalifikácii odopnúť svoje štartové označenia a opustiť trať.
Každý vylúčený pretekár, ktorý odmieta opustiť trať alebo nerešpektuje pokyny podľa P 54.7.3 Technických pravidiel o vstupe a zotrvaní v trestnej zóne, môže byť vystavený ďalšiemu disciplinárnemu konaniu podľa P 18.5 Súťažných pravidiel a P 7.2 Technických pravidiel.

54.7.7 Na trati a v blízkosti cieľa má byť umiestnená aspoň jedna oznamovacia tabuľa informujúca pretekárov o počte červených kariet zaslaných vrchníkovi na každého pretekára. Na tejto tabuli má byť vyznačený i symbol porušenia pravidla, za ktoré bola červená karta udelená.

54.7.8 Na súťažiach podľa P 1.1 definície medzinárodných súťaží musia mať rozhodcovia chôdze prenosný počítač umožňujúci prenos informácií o červených kartách zapisovateľovi a osobe obsluhujúcej oznamovaciu tabuľu. Pri ostatných súťažiach, kde sa tento systém nevyužíva, musí vrchník chôdze ihneď po skončení súťaže oznámiť vedúcemu rozhodcovi všetkých pretekárov, ktorí boli diskvalifikovaní podľa P 54.4.1, P 54.7.1 alebo P 54.7.3 Technických pravidiel, s uvedením štartového označenia týchto pretekárov, času oznámenia diskvalifikácie a porušenia pravidiel. To isté musí uviesť u všetkých pretekárov, ktorí dostali červenú kartu.

Štart
54.8
Preteky sa odštartujú výstrelom zo štartovacej pištole, dela, signálom sirény alebo podobného zariadenia. Pri štarte sa použijú štandardné povely pre behy nad 400 m (P 16.2.2 Technických pravidiel). V pretekoch, kde je veľký počet pretekárov, sa môže dať upozornenie pretekárom 5 minút, 3 minúty a 1 minútu pred štartom. Po povele „Pripravte sa!“ pretekári pristúpia k štartovej čiare spôsobom určeným organizátorom súťaže, štartér sa presvedčí, či sa žiaden pretekár nohou (alebo ktoroukoľvek časťou tela) nedotýka štartovej čiary alebo pôdy pred štartovou čiarou a potom preteky odštartuje.

Bezpečnosť pretekov
54.9
Organizátor chodeckých pretekov musí zaistiť bezpečnosť pretekárov a funkcionárov. Na súťažiach podľa bodov 1.1, 1.2, 1.3 a 1.6 definície medzinárodných súťaží musí dať organizátor súťaže záruku, že cesty, na ktorých sa súťaž uskutoční, budú uzatvorené pre cestnú premávku vo všetkých smeroch.

Osviežovacie a občerstvovacie stanice pri pretekoch na ceste
54.10
54.10.1 Na štarte a v cieli všetkých pretekov musí byť pripravená voda a ďalšie vhodné občerstvenie.

54.10.2 Pri všetkých pretekoch od 5 km vrátane až do 10 km vrátane musia byť vo vhodných vzdialenostiach zriadené osviežovacie stanice s vodou na pitie a špongiami na osvieženie, ak to vyžadujú poveternostné podmienky.

Pozn.: Ak sa to bude považovať za vhodné s ohľadom na organizačné a/alebo klimatické podmienky, je tiež možné zriaďovať stanice, kde sa bude vytvárať za účelom osvieženia pretekárov vodná hmla.

54.10.3 Pri všetkých súťažiach nad 10 km musia byť zriadené občerstvovacie stanice v každom okruhu. Organizátor súťaže musí okrem toho zabezpečiť osviežovacie stanice s vodou na pitie a špongiami na osvieženie približne v polovici vzdialenosti medzi občerstvovacími stanicami, alebo aj častejšie, v závislosti od poveternostných podmienok.

54.10.4 Občerstvenie, ktoré môže pripraviť organizátor súťaže alebo pretekári, musí byť umiestnené na občerstvovacích staniciach tak, aby bolo pretekárom ľahko prístupné, alebo sa mohlo podať do ich rúk určenými osobami. Občerstvenie, ktoré si pripravia pretekári, musí byť od času jeho prijatia organizátorom súťaže od pretekárov alebo ich zástupcov stále pod dohľadom funkcionárov určených organizátorom súťaže. Tieto osoby zodpovedajú za to, že takto prijaté občerstvenie nebude od času jeho prijatia zmenené.

54.10.5 Osoby oprávnené byť na občerstvovacej stanici nesmú vstúpi na trať alebo prekážať pretekárom. Občerstvenie môžu podať pretekárovi buď spoza stola alebo z postavenia najviac jeden meter zboku stola, ale v žiadnom prípade z postavenia pred stolom.

54.10.6 Na súťažiach konaných podľa bodov 1.1, 1.2, 1.3 a 1.6 definície medzinárodných súťaží môžu stáť za stolom s občerstvením maximálne dvaja funkcionári z jednej členskej federácie Svetovej atletiky. Za žiadnych okolností sa nesmie funkcionár alebo určená osoba pohybovať popri pretekárovi, ktorý preberá občerstvenie alebo vodu.

Pozn.: V prípade, ak členskú federáciu Svetovej atletiky môžu reprezentovať viac ako 3 pretekári, technické predpisy môžu povoliť ďalších funkcionárov pri stoloch s občerstvením z tejto členskej federácie Svetovej atletiky.

54.10.7 Pretekár si smie kedykoľvek niesť vodu alebo občerstvenie, a to v ruke alebo upevnenú na svojom tele, ak si ju nesie od začiatku pretekov, alebo ak ju prijal alebo obdržal na oficiálnej stanici.

54.10.8 Pretekár, ktorý prijme alebo obdrží občerstvenie alebo vodu mimo oficiálnej stanice, okrem situácie, že prijme vodu zo zdravotných dôvodov od alebo pod dohľadom rozhodcov alebo vezme občerstvenie alebo vodu iného pretekára, bude v prípade prvého takéhoto konania napomenutý vedúcim rozhodcom ukázaním žltej karty. V prípade opakovania takéhoto konania bude pretekár diskvalifikovaný z pretekov vedúcim rozhodcom ukázaním červenej karty. V takom prípade vylúčený pretekár musí okamžite opustiť trať.

Pozn.: Pretekár môže prijať od iného pretekára, alebo môže odovzdať inému pretekárovi, občerstvenie, vodu alebo špongie, ktoré si tento pretekár niesol od začiatku pretekov, alebo ktoré prijal na oficiálnej stanici. Avšak, ak je takáto pomoc pretekárovi zo strany jedného alebo viacerých pretekárov nepretržitá, možno to považovať za nedovolenú pomoc, a pretekár môže byť napomenutý a/alebo diskvalifikovaný z pretekov podľa vyššieuvedeného pravidla.

Preteky na ceste
54.11

54.11.1 Jeden okruh nemá byť kratší ako 1 km a dlhší ako 2 km.
Pri súťažiach, ktorých štart aj cieľ je na štadióne, okruh by mal byť umiestnený čo najbližšie k štadiónu.

54.11.2 Dĺžka okruhov na ceste sa meria podľa P 55.3 Technických pravidiel.

Priebeh pretekov
54.12

Pretekár môže opustiť vyznačenú trať len so súhlasom a v sprievode rozhodcu pod podmienkou, že si tým neskráti určenú vzdialenosť pretekov.

54.13

Ak je vedúci rozhodca presvedčený po správe rozhodcu, úsekového rozhodcu, alebo iným spôsobom, že pretekár opustil vyznačenú trať a skrátil si tým celkovú vzdialenosť, tento pretekár má byť diskvalifikovaný.

ČASŤ VII – CESTNÉ BEHY

55. Cestné behy
(PRAVIDLO 240)

Vzdialenosti
55.1
Štandardné vzdialenosti v cestných behoch sú 5 km, 10 km, 15 km, 20 km, polmaratón, 25 km, 30 km, maratón (42,195 km), 100 km a štafetový beh na ceste.

Pozn.: Odporúča sa, aby sa štafetový beh na ceste konal na trati so vzdialenosťou maratónu, najlepšie na okruhu s dĺžkou 5 km, s jednotlivými úsekmi s dĺžkou 5 km, 10 km, 5 km, 10 km, 5 km a 7,195 km. Pre juniorské (U20) štafetové cestné behy sa odporúča trať polmaratónu s úsekmi 5 km, 5 km, 5 km a 6,098 km.

Miesto konania súťaže
55.2
Súťaží sa na upravených cestách. Ak sú cesty nespôsobilé vzhľadom na dopravný ruch alebo iné okolnosti, možno viesť náležite vyznačenú trať po ceste pre cyklistov alebo po chodníku pre chodcov pozdĺž cesty. Nesmie sa však behať po mäkkej pôde, ako sú trávnaté okraje cesty a pod. Štart a cieľ môže byť na atletickom štadióne.

Pozn.1: Pri cestných behoch na štandardné vzdialenosti sa odporúča, aby priama vzdialenosť medzi štartom a cieľom nepresahovala 50 % celkovej dĺžky súťažnej vzdialenosti. Podmienky pre uznanie rekordov sú uvedené v P 32.21.2 Súťažných pravidiel.

Pozn.2: Štart, cieľ a niektoré časti trate pretekov je možné umiestniť na trávnik alebo na iné nespevnené povrchy. Časti trate pretekov s takýmto podkladom by mali byť minimalizované.

55.3
Pre preteky na ceste sa vzdialenosť meria po najkratšej možnej trase, po ktorej by pretekár mohol bežať.
Na všetkých súťažiach uvedených v bode 1.1 definície medzinárodných súťaží a podľa možnosti aj v bodoch 1.2, 1.3 a 1.6 definície medzinárodných súťaží je po celej dĺžke trate výraznou farbou vyznačená čiara merania, ktorá sa nedá zameniť s iným označením.
Dĺžka trate nesmie byť kratšia, ako je oficiálna vzdialenosť pretekov. Na súťažiach podľa bodov 1.1, 1.2, 1.3 a 1.6 definície medzinárodných súťaží nesmie odchýlka v meraní prekročiť 0,1 % dĺžky trate (t.j. 42 m pre maratónsky beh) a dĺžka trate má byť vopred overená meračom tratí, ktorý má oprávnenie Svetovej atletiky.

Pozn.1: Na meranie dĺžky trate sa odporúča metóda „kalibrovaného bicykla“.

Pozn.2: Pri vymeriavaní trate sa odporúča použiť „koeficient zamedzenia skrátenia trate“ (SCP faktor), aby sa pri neskoršom premeriavaní trate nezistilo, že trať je kratšia. Pri meraní trate metódou „kalibrovaného bicykla“ má tento koeficient hodnotu 0,1 %, z čoho vyplýva, že každý kilometer trate bude mať „nameranú vzdialenosť“ 1001 m.

Pozn.3: Ak sa počíta s tým, že časť trate bude vymedzená pomocou dočasne umiestnených predmetov, ako sú kužele, zábrany a podobne, ich poloha musí byť určená ešte pred začiatkom merania a dokumentácia o umiestnení takýchto predmetov musí byť súčasťou každej správy o meraní trate.

Pozn.4: Pri cestných behoch na štandardné vzdialenosti sa odporúča, aby hodnoty prevýšenia cieľa oproti miestu štartu neboli väčšie ako 1:1000, t.j. 1 m na 1000 m (0,1 %). Podmienky pre uznanie rekordov sú uvedené v P 32.21.3 Súťažných pravidiel.

Pozn.5: Certifikát o premeraní dĺžky trate má platnosť päť rokov. Po ich uplynutí treba urobiť premeranie trate a to aj vtedy, keď za predchádzajúce obdobie nedošlo ku zmene trate.

55.4
Vzdialenosť v kilometroch musí byť na trati viditeľne vyznačená pre všetkých pretekárov.

55.5
Pri cestných štafetových behoch musia byť vzdialenosti každého úseku a štartová čiara vyznačené čiarami širokými 50 mm, vedenými naprieč traťou. Podobne sa musia vyznačiť čiary 10 m pred a 10 m za koncovou čiarou každého úseku vymedzujúce odovzdávacie územie. Každá odovzdávka, ak organizátor súťaže vo svojich pokynoch neurčí inak, sa musí vykonať fyzickým kontaktom medzi odovzdávajúcim a preberajúcim pretekárom vo vnútri tohto územia.

Štart
55.6
Preteky sa odštartujú výstrelom zo štartovacej pištole, dela, signálom sirény alebo podobného zariadenia, pričom sa použijú štandardné povely pre behy nad 400 m (P 16.2.2 Technických pravidiel). Pri pretekoch s veľkým počtom pretekárov sa dá znamenie 5 minút, 3 minúty a 1 minútu pred štartom. Po povele „Pripravte sa!“ pretekári pristúpia k štartovej čiare spôsobom určeným usporiadateľom pretekov, štartér sa presvedčí, že žiaden pretekár sa nohou (alebo ktoroukoľvek časťou tela) nedotýka štartovej čiary alebo pôdy pred štartovou čiarou, a potom preteky odštartuje.

Bezpečnosť pretekov
55.7
Pri pretekoch na ceste sa musí organizátor súťaže postarať o bezpečnosť pretekárov a funkcionárov. Na súťažiach podľa bodov 1.1, 1.2, 1.3 a 1.6 definície medzinárodných súťaží organizátor súťaže musí dať záruku, že cesty určené na preteky budú uzavreté pre motorové vozidlá vo všetkých smeroch.

Osviežovacie a občerstvovacie stanice
55.8
55.8.1 Na štarte a v cieli všetkých pretekov musí byť pripravená voda a ďalšie vhodné občerstvenie.

55.8.2 Pri všetkých pretekoch musia byť vo vzdialenostiach približne 5 km od seba zriadené osviežovacie stanice s vodou na pitie. Pri súťažiach nad 10 km majú byť v týchto miestach zriadené občerstvovacie stanice.

Pozn.1: Ak sa to bude považovať za vhodné s ohľadom na počasie a telesnú kondíciu väčšiny pretekárov, je tiež možné zriaďovať osviežovacie stanice s vodou na pitie a/alebo občerstvovacie stanice častejšie.

Pozn.2: Ak sa to bude považovať za vhodné s ohľadom na organizačné a/alebo klimatické podmienky, je tiež možné zriaďovať stanice, kde sa bude vytvárať za účelom osvieženia pretekárov vodná hmla.

55.8.3 Za občerstvenie sa považujú nápoje, energetické doplnky, jedlo a ďalšie vhodné výživové doplnky odlišné od vody na pitie. Organizátor súťaže s ohľadom na podmienky pretekov určí, aké občerstvenie sa bude na trati podávať.

55.8.4 Občerstvenie zvyčajne poskytuje organizátor súťaže, ale je možné povoliť, aby si ho pripravili aj pretekári. Vtedy občerstvenie musí byť pripravené na občerstvovacích staniciach, ktoré si určia pretekári. Občerstvenie, ktoré si pripravia pretekári, musí byť od času jeho prijatia organizátorom súťaže od pretekárov alebo ich zástupcov stále pod dohľadom funkcionárov určených organizátorom súťaže. Tieto osoby zodpovedajú za to, že takto prijaté občerstvenie nebude od času jeho prijatia upravované.

55.8.5 Organizátor súťaže vymedzí zábranami, stolmi alebo označením na zemi územie, v ktorom môže byť občerstvenie prijaté alebo odovzdané. Toto územie by nemalo byť priamo na čiare merania trate behu. Občerstvenie má byť umiestnené tak, aby bolo pretekárom ľahko prístupné, alebo sa mohlo podať do ich rúk určenými osobami.
Tieto osoby musia byť vo vymedzenom území, nesmú vstupovať na trať alebo prekážať pretekárom. Za žiadnych okolností sa nesmie funkcionár alebo iná určená osoba pohybovať popri pretekárovi, ktorý preberá občerstvenie alebo vodu.

55.8.6 Na súťažiach konaných podľa bodov 1.1, 1.2, 1.3 a 1.6 definície medzinárodných súťaží môžu byť kedykoľvek v území vymedzenej príslušnej členskej federácii Svetovej atletiky na podávanie občerstvenia maximálne dvaja funkcionári z tejto členskej federácie Svetovej atletiky.

Pozn.: V prípade, ak členskú federáciu Svetovej atletiky reprezentujú viac ako 3 pretekári, technické predpisy môžu povoliť ďalších funkcionárov pri stoloch s občerstvením z tejto členskej federácie Svetovej atletiky.

55.8.7 Pretekár si smie kedykoľvek niesť vodu alebo občerstvenie, a to v ruke, alebo upevnenú na svojom tele, ak si ju nesie od začiatku pretekov, alebo ak ju prijal na oficiálnej stanici.

55.8.8 Pretekár, ktorý prijme alebo obdrží občerstvenie alebo vodu mimo oficiálnej stanice, okrem situácie, keď prijme vodu zo zdravotných dôvodov od alebo pod dohľadom rozhodcov alebo vezme občerstvenie alebo vodu iného pretekára, bude v prípade prvého takéhoto konania napomenutý vedúcim rozhodcom ukázaním žltej karty. V prípade opakovania takéhoto konania bude pretekár diskvalifikovaný z pretekov vedúcim rozhodcom ukázaním červenej karty. V takom prípade vylúčený pretekár musí okamžite opustiť trať.

Pozn.: Pretekár môže prijať od iného pretekára, alebo môže odovzdať inému pretekárovi, občerstvenie, vodu alebo špongie, ktoré si tento pretekár niesol od začiatku pretekov, alebo ktoré prijal na oficiálnej stanici. Avšak, ak je takáto pomoc pretekárovi zo strany jedného alebo viacerých pretekárov nepretržitá, možno to považovať za nedovolenú pomoc a pretekár môže byť napomenutý a/alebo diskvalifikovaný z pretekov podľa vyššieuvedeného pravidla.

Priebeh pretekov

55.9

Pri cestných behoch môže pretekár opustiť vyznačenú trať s povolením a pod dohľadom rozhodcu pod podmienkou, že si tým neskráti určenú vzdialenosť pretekov.

55.10

Ak je vedúci rozhodca presvedčený po správe rozhodcu, úsekového rozhodcu, alebo iným spôsobom, že pretekár opustil vyznačenú trať a skrátil si tým celkovú vzdialenosť, tento pretekár má byť diskvalifikovaný.

55.11

Úsekoví rozhodcovia by mali byť rozmiestnení popri trati v pravidelných intervaloch a na všetkých podstatných miestach trate. Ďalší úsekoví rozhodcovia sa môžu počas pretekov pohybovať pozdĺž trate.

ČASŤ VIII – CEZPOĽNÉ BEHY, HORSKÉ BEHY A BEHY V KRAJINE

Hoci je známe, že vzhľadom na mimoriadnu rôznosť podmienok, za ktorých sa vo svete konajú cezpoľné behy, horské behy a behy v krajine, sú ťažkosti s presným určením medzinárodne platných pravidiel pre tieto disciplíny, musí sa konštatovať, že rozdiel medzi veľmi úspešnými a neúspešnými podujatiami často závisí od prírodných charakteristík miesta konania pretekov a od schopností vytyčovateľa trate. Nasledujúce pravidlá majú byť návodom, ktorý má členským federáciám Svetovej atletiky pomôcť rozvoju cezpoľných behov, horských behov a behov v krajine.

56. Cezpoľné behy
(PRAVIDLO 250)

Vzdialenosti
56.1
Na majstrovstvách sveta v cezpoľnom behu by mali byť približne tieto vzdialenosti:

Muži	10 km	Ženy	10 km
Juniori (U20)	8 km	Juniorky (U20)	6 km

Pre súťaže dorastu (U18) by mali byť približne tieto vzdialenosti:

Dorastenci (U18)	6 km	Dorastenky (U18)	4 km

Odporúča sa používať podobné vzdialenosti pri ostatných medzinárodných a národných súťažiach.

Miesto konania súťaže
56.2
56.2.1 Trať musí byť vytýčená v otvorenom alebo lesnatom priestore, pokiaľ možno s trávnatým povrchom s prírodnými prekážkami, ktoré môže vytyčovateľ využiť na to, aby trať bola náročná a zaujímavá.

56.2.2 Priestor musí byť dostatočne široký, aby sa v ňom mohli okrem trate umiestniť aj všetky potrebné zariadenia.

56.3
Pre majstrovské a medzinárodné súťaže, a všade tam, kde je to možné, aj pre ostatné preteky:

56.3.1 Trať musí byť na okruhu dlhom 1500 m až 2000 m. Ak treba, môže sa pridať menší okruh, aby sa vzdialenosť prispôsobila celkovej vyžadovanej vzdialenosti pre rozličné súťaže. V tomto prípade sa musí menší okruh bežať v úvodných častiach pretekov. Odporúča sa, aby každý dlhší okruh mal prevýšenie najmenej 10 m.

56.3.2 Ak je to možné, treba na trati využiť existujúce prírodné prekážky. Treba sa však vyhnúť príliš vysokým prekážkam, ako aj hlbokým priekopám, nebezpečným stúpaniam či klesaniam, hustému kroviu a vo všeobecnosti všetkým prekážkam, ktoré by sťažovali preteky viac, ako je to účelné.

Pokiaľ možno, nemali by sa stavať umelé prekážky. Ak sú však podľa miestnych pomerov nevyhnutné, majú byť také, aby sa podobali prírodným prekážkam, s ktorými sa možno stretnúť v otvorenej krajine. V pretekoch s veľkým počtom pretekárov nesmú byť na trati na prvých 300 m úzke miesta alebo iné prekážky, ktoré by bránili pretekárom v nerušenom behu.

56.3.3 Prechodu cez cesty alebo cez akýkoľvek druh tvrdého povrchu by sa malo vyhnúť alebo ho aspoň obmedziť na minimum. Ak sa týmto podmienkam na jednom alebo dvoch miestach trate nedá vyhnúť, musia sa takého miesta pokryť trávou, hlinou alebo rohožami.

56.3.4 Okrem priestoru štartu a cieľa nesmú byť na trati žiadne iné dlhé rovné úseky. Najvhodnejšia je „prírodná“ trať s miernymi zákrutami a krátkymi rovnými úsekmi.

56.4
Vyznačenie trate by malo byť nasledovné:

56.4.1 Trať má byť zreteľne vyznačená na oboch stranách páskou. Odporúča sa, aby pozdĺž jednej strany trate bol vymedzený pás široký 1 m, zabezpečený pevnou ohradou z vonkajšej strany trate, len pre organizátorov pretekov a pre médiá (toto je povinné pri majstrovských súťažiach). Najdôležitejšie miesta musia byť ohraničené pevnou ohradou, zvlášť v priestore štartu (vrátane priestoru pre rozcvičovanie a zvolávateľne) a v priestore cieľa (vrátane mixzóny). V týchto priestoroch sa môžu pohybovať len oprávnené osoby.

56.4.2 Diváci môžu prechádzať cez trať len na vymedzených miestach pod dohľadom na to určených pracovníkov.

56.4.3 Odporúča sa, aby trať okrem priestoru štartu a cieľa bola široká 5 m, vrátane úsekov s prekážkami.

56.5
Odovzdávacie územie pri štafetových behoch má dĺžku 20 m a vyznačí sa čiarami širokými 50 mm cez celú šírku trate. Každá odovzdávka, ak organizátor súťaže vo svojich pokynoch neurčí inak, sa musí vykonať fyzickým kontaktom medzi odovzdávajúcim a preberajúcim pretekárom vo vnútri tohto územia.

Štart
56.6
Preteky sa odštartujú výstrelom zo štartovacej pištole, dela, signálom sirény alebo podobného zariadenia, pričom sa použijú štandardné povely pre behy nad 400 m (P 16.2.2 Technických pravidiel.
Pri pretekoch s veľkým počtom pretekárov sa dáva upozorňujúce znamenie pretekárom 5 minút, 3 minúty a 1 minútu pred štartom.
V súťaži družstiev sa na štarte vyhradia miesta pre každé družstvo a členovia každého družstva sa zoradia v zástupe za sebou.
V ostatných behoch sa pretekári zoradia pri štartovej čiare spôsobom určeným organizátorom súťaže.
Po povele „Pripravte sa!“ sa štartér presvedčí, či žiaden pretekár sa nohou (alebo ktoroukoľvek časťou tela) nedotýka štartovej čiary alebo pôdy pred štartovou čiarou, a potom preteky odštartuje.

Bezpečnosť pretekov
56.7
Organizátor súťaže sa musí postarať o bezpečnosť pretekárov a funkcionárov.

Osviežovacie a občerstvovacie stanice
56.8
Na štarte a v cieli všetkých pretekov má byť k dispozícii voda a iné vhodné občerstvenie. Na všetkých pretekoch musia byť k dispozícii osviežovacie stanice približne po každom kole, ak to vyžadujú poveternostné podmienky.

Pozn.: Ak sa to bude považovať za vhodné s ohľadom na podmienky konania súťaže, počasie a telesnú kondíciu väčšiny pretekárov, je tiež možné zriaďovať častejšie osviežovacie stanice s vodou na pitie a špongiami.

Priebeh pretekov
56.9
Ak je vedúci rozhodca presvedčený po správe rozhodcu, úsekového rozhodcu, alebo iným spôsobom, že pretekár opustil vyznačenú trať a skrátil si tým celkovú vzdialenosť, tento pretekár má byť diskvalifikovaný.

57. <u>Horské behy a behy v krajine</u>
(PRAVIDLO 251)

Prvá časť – Všeobecné pravidlá

Miesto konania súťaže
57.1

57.1.1 Horské behy a behy v krajine sa konajú v teréne s rozličným charakterom (vrátane piesku, prašných poľných ciest, lesných chodníkov a úzkych horských chodníkov), v rozličnom prírodnom prostredí vo voľnej krajine (ako sú hory, púšte, lesy, planiny). Preteky sa konajú prevažne na nespevnených povrchoch, avšak úseky so spevneným povrchom (napr. asfalt, betón, makadam, atď.) sa považujú za prijateľný spôsob, ako spojiť alebo prepojiť jednotlivé časti trate behu, ale takéto úseky mali by byť čo najkratšie. Prednostne by mali byť využité existujúce cesty a chodníky.

57.1.2 Pri horských behoch existujú výnimky, kedy sa preteky môžu uskutočniť na spevnenom povrchu, avšak iba v prípade podstatného prevýšenia trate pretekov.

57.1.3 Trať musí byť označená takým spôsobom, aby sa od pretekárov nevyžadovali žiadne navigačné zručnosti.

57.1.4 Trate pre behy v krajine nemajú žiadne obmedzenia týkajúce sa dĺžky trate, stúpania alebo klesania a trať musí byť logickým odrazom regiónu, v ktorom súťaž prebieha.

57.1.5 Trate horských behov sa tradične delia na trate so stúpaním a na trate so stúpaním aj klesaním. Priemerné stúpanie alebo klesanie trate môže byť v rozmedzí od cca 50 – 250 metrov na kilometer a dĺžka trate môže byť až do vzdialenosti do 42.2 km.

Štart
57.2
Väčšina horských behov a behov v krajine má spoločný štart. Pretekári môžu štartovať tiež oddelene podľa pohlavia, alebo podľa vekových kategórií.

Bezpečnosť pretekov, životné prostredie
57.3
Organizátor súťaže sa musí postarať o bezpečnosť pretekárov a funkcionárov. Je potrebné brať do úvahy špecifické podmienky, ako sú vysoká nadmorská výška vo vzťahu k počasiu a dostupná infraštruktúra. Organizátor súťaže je zodpovedný za starostlivosť o životné prostredie pri plánovaní trate, počas súťaže a po súťaži.

Vybavenie
57.4
Absolvovanie horských behov a behov v krajine by si nemalo vyžadovať použitie technických prostriedkov, vybavenia na vysokohorskú turistiku alebo špeciálneho horolezeckého vybavenia.
Ak je to povolené organizátorom súťaže, pretekári môžu používať palice pre horskú turistiku
Napriek tomu organizátor súťaže môže určiť alebo odporučiť povinné bezpečnostné vybavenie zodpovedajúce podmienkam, ktoré sú na trati, alebo ktoré možno očakávať na trati, aby sa pretekári vyhli stresovým situáciám, alebo aby v prípade nehody mohli poslať správu a v bezpečí počkať na príchod potrebnej pomoci.

Organizácia súťaže
57.5
Organizátor pred začiatkom súťaže zverejní osobitné pravidlá súťaže:

57.5.1 Podrobnosti o zodpovednom organizátorovi súťaže (meno, kontaktné údaje)

57.5.2 Program súťaže

57.5.3 Podrobné informácie o technických podmienkach súťaže: celková vzdialenosť, celkové stúpanie/klesanie, opis najnáročnejších prekážok na trati

57.5.4 Detailná mapa trate

57.5.5 Detailný profil trate

57.5.6 Spôsob značenia trate

57.5.7 Umiestnenie kontrolných stanovísk, lekárskych staníc a staníc pomoci pretekárom (ak sa na trati nachádzajú)

57.5.8 Povolené, odporúčané alebo povinné vybavenie pretekárov (ak ho je povolené použiť)

57.5.9 Bezpečnostné predpisy, ktoré majú pretekári dodržiavať

57.5.10 Ustanovenia o sankciách a o podmienkach vylúčenia pretekárov zo súťaže

57.5.11 Časový limit súťaže a podmienky, za akých možno pretekárom nariadiť predčasné ukončenie súťaže (ak sa uplatňujú)

Druhá časť – Medzinárodné technické pravidlá

Rozsah uplatňovania
57.6
Hoci sa uplatňovanie týchto technických pravidiel dôrazne odporúča pre všetky medzinárodné majstrovstvá, ich uplatňovanie je povinné iba pre majstrovstvách sveta. Pri všetkých horských behoch a behoch v krajine, iných, ako sú majstrovstvá sveta, majú prednosť osobitné pravidlá súťaže a/alebo vnútroštátne pravidlá. Ak sa horský beh alebo beh v krajine koná podľa medzinárodných technických pravidiel, musí to byť uvedené v predpisoch súťaže. Vo všetkých ostatných prípadoch, ak je vedúci rozhodca menovaný členskou organizáciou Svetovej atletiky, kontinentálnou asociáciou alebo organizáciou dohliadajúcou na súťaž, musí táto osoba zabezpečiť dodržiavanie všeobecných pravidiel atletiky, ale nesmie presadzovať tieto medzinárodné technické pravidlá.

Štart
57.7
Pri štartovaní sa používajú štartové povely ako pri behoch nad 400m (P 16.2.2 Technických pravidiel).
Pri pretekoch s veľkým počtom pretekárov sa dáva upozorňujúce znamenie pretekárom 5 minút, 3 minúty a 1 minútu pred štartom.
Môže sa použiť aj odpočítavanie posledných 10 sekúnd do štartu.

Priebeh pretekov
57.8
Ak je vedúci rozhodca presvedčený po správe rozhodcu, úsekového rozhodcu, alebo iným spôsobom,

57.8.1 že pretekár opustil vyznačenú trať a skrátil si tým celkovú vzdialenosť;

57.8.2 prijal akúkoľvek formu pomoci, ako napríklad určovanie tempa inou osobou, alebo občerstvenie mimo oficiálnych staníc pomoci;

57.8.3 nesúťažil v súlade s niektorým z osobitných predpisov súťaže;

tento pretekár má byť diskvalifikovaný alebo dostane inú sankciu uvedenú v osobitných predpisoch súťaže.

Osobitné ustanovenia pre behy v krajine
57.9
57.9.1 Úseky so spevneným povrchom by nemali presiahnuť 25% celkovej dĺžky trate.

57.9.2 Trate sú klasifikované podľa námahy vynaloženej na kilometer dĺžky trate, výsledok je súčtom vzdialenosti vyjadrenej v kilometroch a stotinou vertikálneho stúpania vyjadreného v metroch, zaokrúhlenej na najbližšie celé číslo (napríklad námaha vynaložená na počet kilometrov 65 km a stúpanie 3500 m je: 65 + 3500/100 = 100); preto trate budú klasifikované nasledovne:

Kategória	námaha na kilometer
XXS	0 – 24
XS	25 – 44
S	45 – 74
M	75 – 114
L	115 – 154
XL	155 – 209
XXL	210 +

57.9.3 Majstrovstvá sveta sa konajú v krátkych (S) a dlhých (L) kategóriách

a) pri krátkych kategóriách dĺžka trate musí byť od 35 km do 45 km a minimálne stúpanie najmenej 1500 m;
b) pri dlhých kategóriách dĺžka trate musí byť od 75 km do 85 km.

57.9.4 Súťaže sú založené na princípe sebestačnosti účastníkov, tzn. v úsekoch medzi stanicami pomoci pretekárom musí byť pretekár nezávislý od iných osôb z hľadiska oblečenia, komunikácie, stravy a nápojov.

57.9.5 Deka na prežitie (s minimálnou veľkosťou 140 cm x 200 cm), píšťalka a mobilný telefón sú minimálnymi potrebami, ktoré by mal každý pretekár mať počas súťaže pri sebe. Organizátor súťaže môže určiť dodatočné povinné položky vzhľadom na podmienky, ktoré sa očakávajú počas súťaže.

57.9.6 Stanice pomoci pretekárom na oficiálnych súťažiach musia byť organizátorom súťaže rozmiestnené tak, aby rešpektovali princíp sebestačnosti pretekárov. Maximálny celkový počet staníc pomoci pretekárom, s výnimkou priestoru štartu a cieľa, vrátane staníc na poskytnutie vody, nesmie byť väčší, ako podiel námahy vynaloženej na kilometer dĺžky trate a čísla 15, zaokrúhlené smerom nadol (príklad: námaha vynaložená na kilometer dĺžky trate 58 : 58/15 = 3,86, čo znamená, že nie sú povolené viac ako 3 stanice pomoci pretekárom, s výnimkou štartu a cieľa).

Pozn.1: Najviac v polovici vyššie uvedených staníc pomoci pretekárom, zaokrúhlené smerom nadol, môže byť pretekárom poskytnutá strava, nápoje a osobná pomoc (napr. maximálny celkový počet staníc pomoci 3, 3/2 = 1,5, maximálny počet staníc pomoci, kde môže byť poskytnutá potravinová a osobná pomoc, je 1); na zostávajúcich staniciach pomoci sa môžu poskytovať len nápoje, ale žiadne potraviny ani osobná pomoc.

Pozn.2: Ak je povolená osobná pomoc pretekárom, tak sa umožňuje každej krajine mať individuálny stôl alebo vyhradený priestor, označený vlajkou krajiny (alebo územia) a ich určení oficiálni funkcionári môžu poskytnúť pomoc pretekárom. Stoly musia byť usporiadané podľa abecedného poradia a každé družstvo môže mať maximálne 2 oficiálnych funkcionárov na stôl.

Pozn.3: Pretekárom môže byť poskytovaná pomoc (jedlo a nápoje) iba na staniciach pomoci pretekárom na to určených.

57.9.7 Je prípustné, aby pretekári mali vo výsledkoch uvedené rovnaké konečné umiestnenie, ak je z okolností zrejmé, že je zámer dotknutých pretekárov dosiahnuť takéto umiestnenie.

Osobitné ustanovenia pre horské behy

57.10

Horské behy sa delia nasledovne:

57.10.1 klasické horské behy so stúpaním,

57.10.2 klasické horské behy so stúpaním aj klesaním

57.10.3 horské behy so značným stúpaním

57.10.4 horské behy na dlhé vzdialenosti

57.10.5 štafetové horské behy

57.11
Okrem horských behov so značným stúpaním by prevýšenie trate malo byť v rozmedzí od 5 % (alebo 50 m na 1 km) do 25 % (alebo 250 m na 1 km). Odporúča sa prevýšenie približne 10 % až 15 %, pričom charakter trate musí umožňovať po celej dĺžke trate bežať. Tieto limity prevýšenia trate neplatia pre kategóriu horské behy so značným stúpaním, pri ktorých prevýšenie trate nesmie byť menej ako 25 %.

57.12
Majstrovstvá sveta sa uskutočňujú v kategóriách podľa nasledovných charakterov tratí a vzdialeností:

57.12.1 klasické horské behy so stúpaním:
- od 5 km do 6 km v kategórií juniorov a junioriek
- od 10 km do 12 km v kategórii mužov a žien

57.12.2 klasické horské behy so stúpaním aj klesaním:
- od 5 km do 6 km v kategórií juniorov a junioriek
- od 10 km do 12 km v kategórii mužov a žien

57.12.3 horské behy so značným stúpaním
- prevýšenie najmenej 1000 m smerom hore s certifikovaným meraním prevýšenia s presnosťou +/- 10 m

57.12.4 horské behy na dlhé vzdialenosti
- dĺžka trate by nemala prekročiť 42,2 km a charakter trate by mal byť najmä stúpanie alebo stúpanie a klesanie. Celkové prevýšenie by malo byť najmenej 2000 m. Víťazný čas v kategórii mužov by mal byť medzi dvoma a štyrmi hodinami a menej ako 20 % dĺžky trate by mali tvoriť spevnené povrchy.

57.12.5 štafetové horské behy
- sú prípustné akékoľvek kombinácie tratí alebo družstiev, vrátane zmiešaných družstiev podľa pohlavia alebo veku, pokiaľ sú definované v podmienkach súťaže a oznámené v dostatočnom časovom predstihu pred súťažou.
  Vzdialenosť a prevýšenie každej etapy štafetového behu by mala rešpektovať parametre klasického horského behu.

Pozn.: Pri majstrovstvách sveta v horskom behu sa tradične striedajú klasické horské behy so stúpaním a klasické horské behy so stúpaním aj klesaním.

57.13
Voda a iné vhodné občerstvenie má byť k dispozícii na štarte a v cieli všetkých pretekov. Ďalšie osviežovacie a občerstvovacie stanice majú byť zriadené na vhodných miestach popri trati.

Osobitné usmernenia SAZ k Pravidlám atletických súťaží

Usmernenie SAZ k P 15.3 Technických pravidiel
V súťažiach mladšieho a najmladšieho žiactva sa používanie štartových blokov zapojených na štartovací informačný systém neodporúča.

Usmernenie SAZ k P 16.4 Technických pravidiel
V súťažiach žiactva je možné vykonávať štart zo vzpriamenej polohy už pri behoch od 300 m, rozhodne o tom technický delegát súťaže a vedúci rozhodca s ohľadom na charakter súťaže.

Usmernenie SAZ k P 16.8 Technických pravidiel
V súťažiach mladšieho a najmladšieho žiactva pretekár, ktorý je zodpovedný za chybný štart, bude napomenutý a bude mu ukázaná žlto – čierna karta. V prípade druhého a ďalšieho chybného štartu bude pretekár, ktorý je zodpovedný za chybný štart, diskvalifikovaný a bude mu ukázaná červeno – čierna karta.

Usmernenie SAZ k P 17.12 Technických pravidiel
Pri behu na 60 m sa odporúča merať rýchlosť vetra po dobu 5 alebo 10 sekúnd, podľa výkonnosti pretekárov. V behu na 150 m sa rýchlosť vetra meria ako pri behu na 200 m.

Usmernenie SAZ k P 20.4.2 Technických pravidiel
Pri 6-dráhovom ovále sa najlepší pretekári žrebujú do 3. a 4.dráhy, ďalší pretekári v poradí do 5. a 6.dráhy a zostávajúci pretekári do 1. a 2.dráhy

Usmernenie SAZ k P 22.1 Technických pravidiel
Pre žiacke kategórie sú dĺžky tratí a vzdialenosti prekážok uvedené každoročne v rozsahu pretekania sa v publikácii Atletické súťaže SAZ.

Usmernenie SAZ k P 22.3 Technických pravidiel
Pre súťaže mladšieho žiactva je možné používať prekážky s výškou 0,686 m.

Usmernenie SAZ k P 23.4 Technických pravidiel
V behu na 1500 m prekážok dorasteniek a žiactva sa prekonáva 12 pevných a 3 prekážky s vodnou priekopou, pričom prvou prekážkou v poradí je prekážka za cieľom (prekážky sú umiestnené iba v posledných troch kolách). Výška prekážok pre tieto kategórie je 0,762 m (± 0,003 m).

Usmernenie SAZ k P 24.14 Technických pravidiel
V štafetovom behu na 100-200-300-400 m v súťažiach mládeže je možné opustiť pridelené dráhy už na druhom úseku po prebehnutí štartovej čiary behu na 60 m, v dôsledku čoho sú štartové čiary vzhľadom na štart behu na 200 m posunuté od 2. po 8. Dráhu postupne o 10 mm, 46 mm, 106 mm, 190 mm, 299 mm, 433 mm a 591 mm smerom k cieľu.

Usmernenie SAZ k P 31.4 Technických pravidiel
Dôrazne sa odporúča, aby sa v jednej súťaži použila podľa možnosti iba jediná odrazová čiara pre všetkých pretekárov.

Usmernenie SAZ k P 32.1 Technických pravidiel
Pre žiacke kategórie je možné použiť aj nižšie hmotnosti náčinia, ich zoznam je každý rok uverejnený v rozsahu pretekania sa v publikácii Atletické súťaže SAZ.

Usmernenie SAZ k P 32.12.1 Technických pravidiel
Uhol 34,92° zodpovedá 38,8 grádu.

Usmernenie SAZ k P 39 Technických pravidiel
Zloženie súťaží vo viacbojoch žiactva je uvedené každoročne v rozsahu pretekania sa v publikácii Atletické súťaže SAZ.

Usmernenie SAZ k P 44.6.1 Technických pravidiel
V súťažiach žiactva je možné bežať v dráhach iba jednu zákrutu a v súťažiach mladšieho žiactva je možný štart od zakrivenej čiary ako v behu na 800 m (P 44.6.3 Technických pravidiel).

Usmernenie SAZ k P 44.6.2 Technických pravidiel
V behoch na 500 m a 600 m žiactva je možný štart od zakrivenej čiary ako v behu na 800 m (P 44.6.3 Technických pravidiel).

Usmernenie SAZ k P 44.6.3 Technických pravidiel
Na štvordráhovom bežeckom ovále sa štartuje v skupinách podľa P 17.5.2 Technických pravidiel zo štartových čiar začínajúcich v 1. a 3.dráhe.

Usmernenie SAZ k P 47.2 Technických pravidiel
Pre žiacke súťaže platia usmernenia SAZ uvedené k Technickým pravidlám P 22.1 a P 22.3.

Usmernenie SAZ k P 52.7 Technických pravidiel
Pre žiacke súťaže platí usmernenie SAZ uvedené k Technickému pravidlu P 32.1.

Usmernenie SAZ k Poznámka SAZ k P 53 Technických pravidiel
Pre žiacke súťaže platí usmernenie SAZ uvedené k Technickému pravidlu P 39.

Usmernenie SAZ k P 54.1 Technických pravidiel
Súťaže na vzdialenosti uvedené v metroch sa konajú na atletickej trati na štadióne alebo v hale, v km na ceste.

Usmernenie SAZ k P 55.3 Technických pravidiel
Pokiaľ nedošlo ku zmene trate, SAZ akceptuje certifikát po dobu 10 rokov. Ostatný merač trate ho môže predĺžiť o ďalších 5 rokov.